โปรเจคเตอร์ DLP®

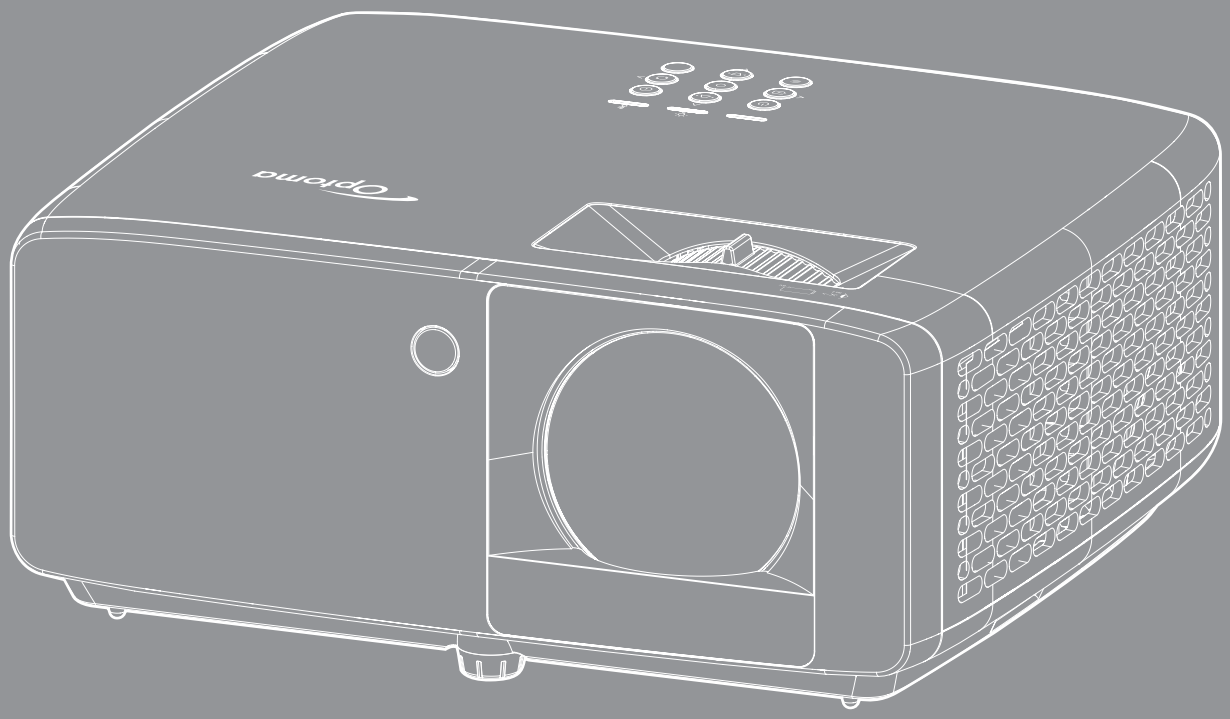

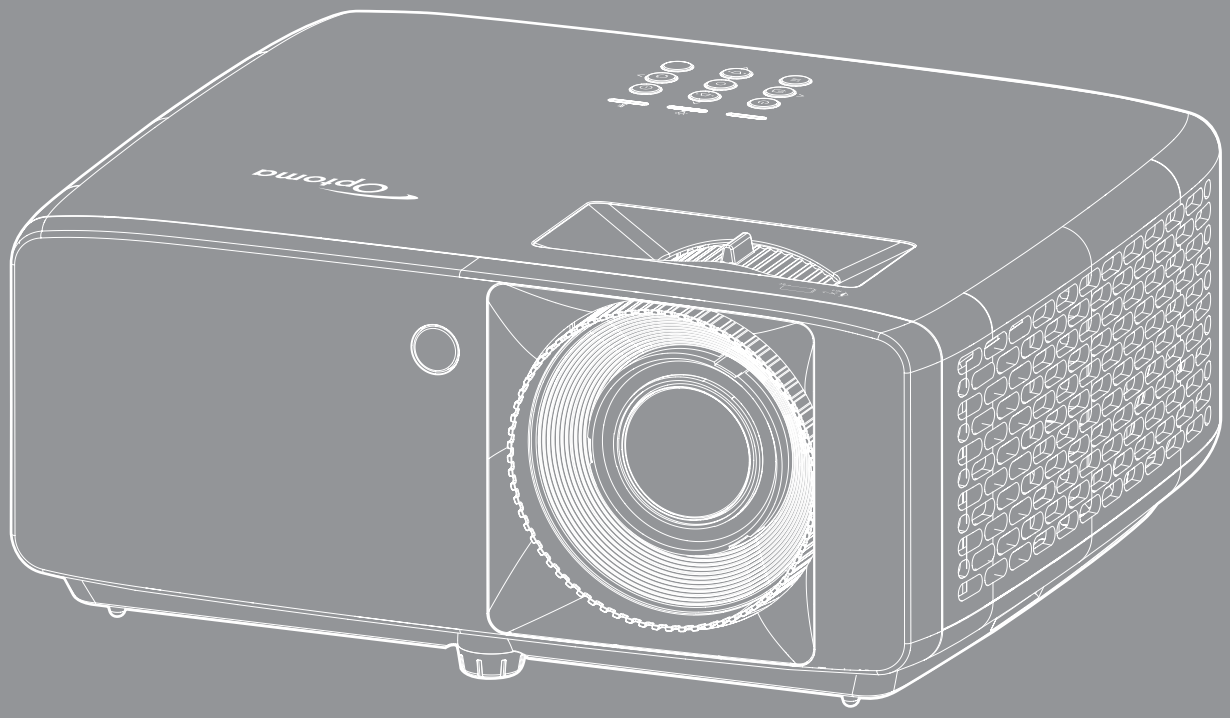

คู่มือผู้ใช้

สารบัญ

ความปลอดภัย 4

ขั้นตอนเพื่อความปลอดภัยที่สำคัญ 4
ข้อมูลเพื่อความปลอดภัยเกี่ยวกับการแผ่รังสีเลเซอร์ 5
คำชี้แจงเกี่ยวกับเลเซอร์ 6
ลิขสิทธิ์ 7
ข้อความปฏิเสธความรับผิดชอบ 7
การจดจำได้ถึงเครื่องหมายการค้า 7
FCC 7
การประกาศความสอดคล้องสำหรับประเทศกลุ่ม EU 8
WEEE 8
การทำความสะอาดเลนส์ 8

บทนำ 9

สิ่งต่างๆ ในบรรจุภัณฑ์ 9
อุปกรณ์เสริมมาตรฐาน 9
ภาพรวมของผลิตภัณฑ์ 10
การเชื่อมต่อ 11
ปุ่มกด 12
รีโมทคอนโทรล 13

การติดตั้ง 14

การติดตั้งโปรเจคเตอร์ 14
การเชื่อมต่อแหล่งสัญญาณไปยังโปรเจคเตอร์ 16
การปรับภาพที่ฉาย 17
การติดตั้งรีโมท 19

การใช้งานโปรเจ็กเตอร์ 21

การเปิด / ปิดโปรเจคเตอร์ 21
การเลือกแหล่งสัญญาณเข้า 22
เมนูนำทางและคุณลักษณะพิเศษ 23
ผังเมนู OSD 24
เมนูภาพ โหมดภาพ 30
เมนูภาพ Dynamic Range 30
เมนูภาพ ความสว่าง 30
เมนูภาพ คอนทราสต์ 31
เมนูภาพ ความชัด 31
เมนูภาพ แกมม่า 31
เมนูภาพ การตั้งค่าสี 31
เมนูภาพ สีผนัง 31
เมนูภาพ 3D 32
เมนูภาพ รีเซ็ต 32
เมนูการแสดงผล ตำแหน่งการฉายภาพ 33
เมนูการแสดงผล โหมดแหล่งแสง 33

เมนูการแสดงผล Dynamic Black 33
เมนูการแสดงผล โหมดเกมมิ่ง 33
เมนูการแสดงผล ชนิดหน้าจอ 33
เมนูการแสดงผล อัตราส่วนภาพ 34
เมนูการแสดงผล การแก้ไขเชิงเรขาคณิต 37
เมนูการแสดงผล ซูมดิจิตอล 37
เมนูการแสดงผล การย้ายภาพ 37
เมนูการแสดงผล รีเซ็ต 37
เมนูตั้งค่า รูปแบบการทดสอบ 38
เมนูตั้งค่า ภาษา 38
เมนูตั้งค่า การตั้งค่าเมนู 38
เมนูตั้งค่า พื้นที่ระดับสูง 38
ตั้งค่าเมนูการตั้งค่าแผ่นกรอง 38
เมนูตั้งค่า การตั้งค่าเปิดปิดเครื่อง 39
เมนูตั้งค่า การรักษาความปลอดภัย 39
เมนูตั้งค่า การตั้งค่าปุ่มกด 39
เมนูตั้งค่า โลโก้เริ่มต้น 40
เมนูตั้งค่า สีพื้นหลัง 40
เมนูตั้งค่า รีเซ็ตอุปกรณ์ 40
เมนูสัญญาณเข้า แหล่งสัญญาณอัตโนมัติ 41
เมนูสัญญาณเข้า สลับอินพุตอัตโนมัติ 41
เมนูสัญญาณเข้า การตั้งค่า HDMI CEC 41
เมนูสัญญาณเข้า รีเซ็ต 41
เมนูเสียง ปรับระดับเสียง 42
เมนูเสียง ปิดเสียง 42
เมนูเสียง รีเซ็ต 42
เมนูควบคุม ID อุปกรณ์ 43
เมนูควบคุม การตั้งค่ารีโมท 43
เมนูควบคุม การตั้งค่าปุ่มกด 43
เมนูควบคุม LAN 43
เมนูควบคุม การควบคุม 45
เมนูการตั้งค่าการควบคุมเครือข่าย 46
เมนูควบคุม รีเซ็ต 53
เมนู ข้อมูล 54

ข้อมูลเพิ่มเติม 55

ความละเอียดที่ใช้งานได้ 55
ขนาดภาพและระยะห่างของโปรเจ็กเตอร์ 59
ขนาดของเครื่องโปรเจคเตอร์และการติดตั้งกับเพดาน 63
รหัสรีโมทคอนโทรลอินฟาเรด 65
การแก้ไขปัญหา 67
ไฟแสดงสถานะการเตือน 69
ข้อมูลจำเพาะ 70
สำนักงานทั่วโลกของ Optoma 72

ความปลอดภัย

	สัญลักษณ์รูปสายฟ้าที่มีลูกศรอยู่ภายในสามเหลี่ยมด้านเท่า มีไว้เพื่อเตือนให้ผู้ ใช้ทราบว่า ผลิตภัณฑ์นี้มี "แรงดันไฟฟ้า ที่มีอันตราย" ซึ่งไม่มีฉนวนหุ้มอยู่ภายในผลิตภัณฑ์ ซึ่งอาจมีขนาด เพียงพอที่จะทำให้เกิดความเสี่ยงที่จะเกิดไฟฟ้าช็อตในบุคคลได้
	เครื่องหมายตกใจภายในสามเหลี่ยมด้านเท่า มีไว้เพื่อเตือนให้ผู้ใช้ทราบถึงขั้นตอนการทำงาน และการบำรุงรักษา (ซ่อมแซม) ที่สำคัญในคู่มือที่มาพร้อมกับผลิตภัณฑ์

โปรดปฏิบัติตามคำเตือน ข้อควรระวัง และการบำรุง รักษาทั้งหมดที่แนะนำในคู่มือผู้ใช้นี้

ขั้นตอนเพื่อความปลอดภัยที่สำคัญ

- อย่าปิดกั้นช่องเปิดสำหรับระบายอากาศใดๆ เพื่อให้มั่นใจถึงการทำงานที่เหมาะสมของโปรเจคเตอร์ และเพื่อป้องกันไม่ให้เครื่องร้อนเกินไป แนะนำให้ติดตั้งโปรเจคเตอร์ในตำแหน่งที่ไม่มีการปิดกั้นการระบายอากาศ ตัวอย่างเช่น อย่าวางโปรเจคเตอร์บนโต๊ะกาแฟที่มีของอยู่เต็ม โซฟา เตียง ฯลฯ อย่าวางโปรเจคเตอร์ในตู้ เช่น ตู้หนังสือ หรือตู้ที่มีอากาศไหลผ่านจำกัด
- เพื่อลดความเสี่ยงของเหตุไฟไหม้ และ/หรือไฟฟ้าช็อต อย่าให้โปรเจคเตอร์ถูกฝนหรือความชื้น อย่าติดตั้งใกล้แหล่งกำเนิดความร้อน เช่น หม้อน้ำ เครื่องทำความร้อน เตาผิง หรือ อุปกรณ์อื่นๆ เช่นแอมปลิฟายที่ปลดปล่อยความร้อนออกมา
- อย่าให้วัตถุหรือของเหลวเข้าไปในเครื่องโปรเจคเตอร์ สิ่งเหล่านี้อาจสัมผัสถูกจุดที่มีแรงดันไฟฟ้าที่มีอันตราย และลัดวงจรชิ้นส่วน ซึ่งอาจเป็นผลให้เกิดไฟไหม้หรือไฟฟ้าช็อต
- ใช้ภายใต้เงื่อนไขต่อไปนี้:
  - ในสภาพแวดล้อมที่ร้อนจัด เย็นจัด หรือชื้น
    - (i) ให้แน่ใจว่าอุณหภูมิสภาพแวดล้อมอยู่ระหว่าง 0°C ~ 40°C
    - (ii) ความชื้นสัมพัทธ์สูงสุดที่ 80%
  - ในบริเวณที่อาจสัมผัสกับฝุ่นและสิ่งสกปรกในปริมาณมาก
  - ใกล้เครื่องใช้ใดๆ ที่สร้างสนามแม่เหล็กพลังงานสูง
  - ถูกแสงแดดโดยตรง
- อย่าใช้เครื่อง ถ้าเครื่องเสียหายหรือผิดปกติ ความเสียหาย/ผิดปกติทางกายภาพมีลักษณะดังนี้ (แต่ไม่จำกัดอยู่เพียง):
  - เครื่องตกพื้น
  - สายเพาเวอร์ซัพพลาย หรือปลั๊กเสียหาย
  - ของเหลวหกลงบนโปรเจคเตอร์
  - โปรเจคเตอร์สัมผัสถูกฝนหรือความชื้น
  - มีสิ่งของหล่นเข้าไปในโปรเจคเตอร์ หรือมีบางสิ่งภายในหลวม
- อย่าวางโปรเจคเตอร์บนพื้นผิวที่ไม่มั่นคง โปรเจคเตอร์อาจตกลงมา ซึ่งส่งผลให้เกิดการบาดเจ็บ หรือโปรเจคเตอร์อาจเสียหายได้
- อย่าบังแสงที่ออกมาจากเลนส์ของโปรเจคเตอร์ในระหว่างการใช้งาน แสงดังกล่าวจะทำให้วัตถุนั้นร้อนขึ้นและอาจเกิดการละลาย ไหม้ หรือเกิดไฟไหม้ได้
- โปรดอย่าเปิด หรือถอดชิ้นส่วนโปรเจคเตอร์ เนื่องจากอาจทำให้ไฟฟ้าช็อต
- อย่าพยายามซ่อมแซมเครื่องด้วยตัวเอง การเปิดหรือถอดฝาออก อาจทำให้คุณสัมผัสถูกแรงดันไฟฟ้าที่เป็นอันตราย หรืออันตรายอื่นๆ โปรดโทรติดต่อ Optoma ก่อนที่คุณจะส่งเครื่องไปซ่อม
- ดูที่ตัวเครื่องโปรเจคเตอร์ สำหรับเครื่องหมายที่เกี่ยวข้องกับความปลอดภัย
- เครื่องควรได้รับการซ่อมแซมโดยช่างบริการที่ได้รับการแต่งตั้งเท่านั้น
- ใช้เฉพาะอุปกรณ์ต่อพ่วง/อุปกรณ์เสริมที่ระบุโดยผู้ผลิตเท่านั้น
- อย่ามองเข้าไปยังเลนส์ของโปรเจคเตอร์โดยตรงในระหว่างการใช้งาน แสงที่สว่างอาจทำให้ตาของคุณบาดเจ็บ

- โปรเจคเตอร์นี้จะตรวจสอบอายุของแหล่งกำเนิดแสงด้วยตัวเอง
- เมื่อปิดเครื่องโปรเจคเตอร์ ให้แน่ใจว่ารอบการทำความเย็นทำงานจนเสร็จสมบูรณ์ก่อนที่จะถอดปลั๊กสายไฟออก ปล่อยให้โปรเจคเตอร์เย็นลง 90 วินาที
- ปิดและถอดปลั๊กเพาเวอร์จากเต้าเสียบ AC ก่อนที่จะทำความสะอาดผลิตภัณฑ์
- ใช้ผ้านุ่มเปียกหมาดๆ ชุบน้ำยาทำความสะอาดอย่างอ่อน เพื่อทำ ความสะอาดตัวเครื่อง อย่าใช้สารขัดทำความสะอาด ขี้ผึ้ง หรือตัวทำละลายเพื่อทำความสะอาดเครื่อง
- ถอดปลั๊กเพาเวอร์จากเต้าเสียบ AC ถ้าไม่ได้ใช้ผลิตภัณฑ์เป็นระยะ เวลานาน
- อย่าติดตั้งโปรเจคเตอร์ในบริเวณที่อาจมีการสั่นสะเทือนหรือแรงกระแทก
- อย่าสัมผัสเลนส์ด้วยมือเปล่า
- ถอดแบตเตอรี่ออกจากรีโมทคอนโทรลก่อนการจัดเก็บ แบตเตอรี่อาจเกิดการรั่วไหลได้ หากค้างอยู่ในรีโมทคอนโทรลเป็นระยะเวลานาน
- อย่าใช้หรือเก็บโปรเจคเตอร์ในบริเวณที่มีควันจากน้ำมันหรือจากบุหรี่ เนื่องจากควันนั้นอาจส่งผลกระทบต่อคุณภาพของการทำงานของโปรเจคเตอร์
- โปรดปฏิบัติตามขั้นตอนการติดตั้งโปรเจคเตอร์ที่ถูกต้อง การติดตั้งที่ไม่ได้มาตรฐานอาจส่งผลกระทบต่อการทำงานของโปรเจคเตอร์
- ใช้สายไฟและหรือเครื่องป้องกันไฟกระชาก ไฟดับและไฟตกสามารถทำให้เครื่องเสียได้

ข้อมูลเพื่อความปลอดภัยเกี่ยวกับการแผ่รังสีเลเซอร์

- ผลิตภัณฑ์นี้ถูกจัดประเภทเป็นผลิตภัณฑ์เลเซอร์ คลาส 1 - กลุ่มความเสี่ยง 2 ของ IEC60825-1:2014 และมีความสอดคล้องกับ 21 CFR 1040.10 และ 1040.11 เป็นกลุ่มความเสี่ยง 2, LIP (โปรเจคเตอร์ที่ส่องสว่างด้วยเลเซอร์) ตามที่กำหนดใน IEC 62471:5:Ed.1.0 สำหรับข้อมูลเพิ่มเติม โปรดดูประกาศเกี่ยวกับเลเซอร์ ฉบับที่ 57 ลงวันที่ 8 พฤษภาคม 2019

IEC 60825-1:2014, EN 60825-1:2014+A11:2021, EN 50689:2021 CLASS 1 CONSUMER LASER PRODUCT RISK GROUP 2, Complies with 21 CFR 1040.10 and 1040.11 except for conformance as a Risk Group 2 LIP as defined in IEC 62471-5:Ed.1.0. For more information see Laser Notice No. 57, dated May 8, 2019.
IEC 60825-1:2014 等級1雷射產品RG2危險等級
IEC 60825-1:2014 1类激光产品RG2危险等级

"WARNING: MOUNT ABOVE THE HEADS OF CHILDREN."
Additional warning against eye exposure for close exposures less than 1 m.

"AVERTISSEMENT : INSTALLER AU-DESSUS DE LA TÊTE DES ENFANTS."
Avertissement supplémentaire contre l'exposition oculaire pour des expositions à une distance de moins de 1 m.

「警告:安裝在高於兒童頭部處」 針對1m以下近距離眼睛接觸的額外警告

"警告:安裝在高于孩童头顶处" 关于小于1m近距离眼睛暴露的附加警告

- ห้ามจ้องตรงไปยังลำแสงเช่นเดียวกับแหล่งกำเนิดแสงอื่น ๆ RG2 IEC 62471-5:2015
- โปรเจคเตอร์นี้เป็นผลิตภัณฑ์เลเซอร์ คลาส 1 ของ IEC/EN 60825-1:2014 และกลุ่มความเสี่ยง 2 ตามข้อกำหนด IEC 62471-5:2015
- การดูแลเด็ก ๆ ห้ามจ้องมอง และห้ามใช้อุปกรณ์ช่วยในการมอง!
- ให้มีการควบคุมดูแลเด็กๆ และห้ามมิให้เด็กจ้องมองลำแสงจากโปรเจคเตอร์ ไม่ว่าจะอยู่ในระยะใด
- ให้ใช้ความระมัดระวังเมื่อใช้รีโมทคอนโทรลในการเปิดเครื่องโปรเจคเตอร์ขณะอยู่หน้าเลนส์ฉายภาพ
- ประกาศมีให้เพื่อให้ผู้ใช้หลีกเลี่ยงการใช้อุปกรณ์ช่วยในการมอง เช่น กล้องส่องทางไกล หรือกล้องโทรทัศน์มองเข้าไปในลำแสง
- ในขณะที่เปิดเครื่องโปรเจ็กเตอร์ ตรวจดูให้แน่ใจว่าไม่มีใครที่อยู่ภายในระยะการฉายกำลังมองมาที่เลนส์
- เก็บสิ่งของต่าง ๆ (แว่นขยาย ฯลฯ) ให้อยู่นอกเส้นทางแสงของโปรเจคเตอร์ เส้นทางแสงที่ถูกฉายจากเลนส์มีความเข้มสูง ดังนั้นวัตถุที่ผิดปกติใด ๆ ที่สามารถเปลี่ยนเส้นทางแสงที่ออกมาจากเลนส์ สามารถทำให้เกิดผลลัพธ์ที่ไม่สามารถคาดการณ์ได้ เช่น ไฟไหม้ หรือการบาดเจ็บที่ดวงตา
- การดำเนินการ หรือการปรับแต่งใด ๆ ที่ไม่มีการระบุไว้ในคู่มือผู้ใช้นี้เป็นพิเศษ ทำให้เกิดความเสี่ยงจากการสัมผัสถูกการแผ่รังสีเลเซอร์ที่เป็นอันตราย

- ห้ามเปิด หรือถอดชิ้นส่วนโปรเจ็กเตอร์ เนื่องจากอาจทำให้เกิดความเสียหาย เนื่องจากการสัมผัสถูกการแผ่รังสีเลเซอร์
- อย่ามองเข้าไปในลำแสงในขณะที่โปรเจ็กเตอร์เปิดเครื่องอยู่ แสงที่สว่างมาก อาจทำให้เกิดความเสียหายต่อตาอย่างถาวร

หากไม่ปฏิบัติตามขั้นตอนการควบคุม การปรับ หรือกระบวนการใช้งานอาจทำให้เกิดความเสียหาย เนื่องจากการสัมผัสถูกการแผ่รังสีเลเซอร์

คำชี้แจงเกี่ยวกับเลเซอร์

IEC 60825-1:2014: คลาส 1 ผลิตภัณฑ์เลเซอร์ - กลุ่มความเสี่ยง 2

ผลิตภัณฑ์นี้กำหนดให้ใช้เป็นผลิตภัณฑ์เลเซอร์เพื่อผู้บริโภคทั่วไปและสอดคล้องกับมาตรฐาน EN 50689:2021

ผลิตภัณฑ์เลเซอร์เพื่อผู้บริโภคทั่วไป คลาส 1

EN 50689:2021

ลิขสิทธ์

เอกสารเผยแพร่นี้ ซึ่งรวมถึงรูปภาพ ภาพประกอบ และซอฟต์แวร์ได้รับความคุ้มครองภายใต้กฎหมายลิขสิทธิ์ระหว่างประเทศ พร้อมทั้งได้รับการสงวนสิทธิทั้งหมด ห้ามผลิตคู่มือนี้ หรือสื่อต่างๆ ที่อยู่ในนี้ซ้ำโดยปราศจากการได้รับความยินยอมเป็นลายลักษณ์อักษรจากผู้แต่ง

© ลิขสิทธิ์ 2022

ข้อความปฏิเสธความรับผิดชอบ

ข้อมูลในเอกสารนี้อาจมีการเปลี่ยนแปลงโดยไม่ต้องแจ้งให้ทราบล่วงหน้า ผู้ผลิตไม่ได้เป็นตัวแทนหรือรับประกันเนื้อหาในเอกสารนี้ และโดยเฉพาะขอปฏิเสธการรับประกันการจำหน่ายสินค้าหรือความเหมาะสมสำหรับวัตถุประสงค์ใดโดยเฉพาะโดยนัย ผู้ผลิตขอสงวนสิทธิในการทบทวนแก้ไขเอกสารเผยแพร่นี้ และทำการเปลี่ยนแปลงในเวลาใดๆ ในส่วนของเนื้อหาที่อยู่ในเอกสารนี้โดยไม่ต้องแจ้งให้ผู้ใดทราบถึงการแก้ไขหรือเปลี่ยนแปลง

การจดจำได้ถึงเครื่องหมายการค้า

Kensington เป็นเครื่องหมายการค้าที่จดทะเบียนในสหรัฐฯ ของ ACCO Brand Corporation พร้อมด้วยการจดทะเบียนแล้ว และที่ยังคงรอการจดทะเบียนในประเทศต่างๆ ทั่วโลก

HDMI, โลโก้ HDMI และ High-Definition Multimedia Interface เป็นเครื่องหมายการค้า หรือเครื่องหมายการค้าจดทะเบียนของ HDMI Licensing LLC

DLP®, DLP Link และโลโก้ DLP เป็นเครื่องหมายการค้าจดทะเบียนของ Texas Instruments และ BrilliantColorTM เป็นเครื่องหมายการค้าของ Texas Instruments

ชื่อผลิตภัณฑ์ทั้งหมดที่ใช้ในคู่มือนี้เป็นทรัพย์สินของเจ้าของที่เกี่ยวข้องและมีการรับทราบแล้ว

FCC

อุปกรณ์นี้ได้รับการทดสอบ และพบว่าสอดคล้องกับขีดจำกัดสำหรับอุปกรณ์ดิจิตอลคลาส B ส่วนที่ 15 ของกฎ FCC ข้อจำกัดเหล่านี้ได้รับการออกแบบมาเพื่อให้การป้องกันที่เหมาะสมต่อการรบกวนที่เป็นอันตรายต่อการติดตั้งสำหรับที่อยู่อาศัย อุปกรณ์นี้สร้าง ใช้ และสามารถแผ่พลังงานความถี่คลื่นวิทยุ และถ้าไม่ได้รับการติดตั้งและใช้อย่างสอดคล้องกับขั้นตอนที่ระบุ อาจก่อให้เกิดอันตรายต่อการสื่อสารทางวิทยุ

อย่างไรก็ตาม ไม่รับประกันว่าจะไม่เกิดการรบกวนขึ้นในการติดตั้งนั้นๆ ถ้าอุปกรณ์นี้เป็นสาเหตุให้เกิดการรบกวนที่เป็นอันตรายต่อการรับคลื่นวิทยุหรือโทรศัพท์ ซึ่งสามารถระบุได้โดยการปิดและเปิดอุปกรณ์ ผู้ใช้ควรพยายามแก้ไขการรบกวนโดยการดำเนินการด้วยวิธีการอย่างใดอย่างหนึ่ง หรือหลายอย่างดังนี้:

- กำหนดตำแหน่งใหม่หรือย้ายเสาอากาศรับสัญญาณ
- เพิ่มระยะห่างระหว่างอุปกรณ์และเครื่องรับ
- เชื่อมต่ออุปกรณ์ลงในเต้าเสียบในวงจรที่แตกต่างจากที่ใช้เชื่อมต่อกับเครื่องรับสัญญาณ
- ปรึกษาตัวแทนจำหน่าย หรือช่างเทคนิควิทยุ/โทรทัศน์ที่มีประสบการณ์เพื่อขอความช่วยเหลือ

ข้อสังเกต: สายเคเบิลที่มีฉนวนหุ้ม

การเชื่อมต่อทั้งหมดไปยังอุปกรณ์คอมพิวเตอร์อื่น ต้องทำโดยใช้สายเคเบิลที่มีฉนวนหุ้ม เพื่อรักษาความสอดคล้องกับกฎข้อบังคับ FCC

ข้อควรระวัง

การเปลี่ยนแปลง หรือดัดแปลงใดๆ ที่ไม่ได้รับการรับรองอย่าง ชัดแจ้งจากผู้ผลิต อาจทำให้สิทธิ์ในการใช้คอมพิวเตอร์นี้ของ ผู้ใช้ซึ่งได้รับจากคณะกรรมการการสื่อสารแห่งชาติ ถือเป็น โมฆะ

เงื่อนไขการทำงาน

อุปกรณ์นี้สอดคล้องกับส่วนที่ 15 ของกฎ FCC การทำงานต้องเป็นไปตามเงื่อนไขสองอย่างดังนี้:

1. อุปกรณ์นี้ต้องไม่ก่อให้เกิดการรบกวนที่เป็นอันตราย และ
2. อุปกรณ์นี้ต้องทนต่อการรบกวนใดๆ ที่ได้รับ รวมทั้งการรบกวนที่อาจก่อให้เกิดการทำงานที่ไม่พึงประสงค์

ข้อสังเกต: ผู้ใช้ในประเทศแคนาดา

อุปกรณ์ดิจิตอลคลาส B นี้ สอดคล้องกับมาตรฐาน ICES-003 ของ แคนาดา

Remarque à l'intention des utilisateurs canadiens

Cet appareil numerique de la classe B est conforme a la norme NMB-003 du Canada.

การประกาศความสอดคล้องสำหรับประเทศกลุ่ม EU

- ข้อกำหนด EMC ที่ 2014/30/EU (รวมทั้งการแก้ไข)
- ข้อกำหนดแรงดันไฟฟ้าต่ำ 2014/35/EU
- RED 2014/53/EU (ถ้าผลิตภัณฑ์มีฟังก์ชั่น RF)

WEEE

ขั้นตอนการทิ้งผลิตภัณฑ์

ห้ามทิ้งอุปกรณ์อิเล็กทรอนิกส์นี้ลงในถังขยะเมื่อเลิกใช้แล้ว เพื่อลดมลพิษที่จะเกิดให้เหลือน้อยที่สุด และเพื่อปกป้องสิ่งแวดล้อมของโลกอย่างเหมาะสมที่สุด โปรดนำอุปกรณ์ไปรีไซเคิล

การทำความสะอาดเลนส์

- ก่อนที่จะทำความสะอาดเลนส์ ให้แน่ใจว่าปิดเครื่องโปรเจ็กเตอร์ และถอดปลั๊กสายไฟออกเพื่อปล่อยให้เครื่องเย็นสนิท
- ใช้ถังอากาศอัดเพื่อกำจัดฝุ่น
- ใช้ผ้าพิเศษสำหรับทำความสะอาดเลนส์ และค่อย ๆ เช็ดเลนส์เบา ๆ อย่าสัมผัสเลนส์ด้วยนิ้วของคุณ
- อย่าใช้สารอัลคาไลน์/กรด หรือตัวทำละลายที่ระเหยง่าย เช่น แอลกอฮอล์ สำหรับทำความสะอาดเลนส์ การรับประกันไม่คุ้มครอง ในกรณีที่เลนส์เสียหายเนื่องจากกระบวนการทำความสะอาด

การแจ้งเตือน: อย่าใช้สเปรย์ที่ประกอบด้วยก๊าซไวไฟเพื่อกำจัดฝุ่น หรือสิ่งสกปรกออกจากเลนส์ การทำเช่นนี้อาจทำให้เกิดไฟไหม้ เนื่องจากความร้อนที่สูงด้านในโปรเจ็กเตอร์

การแจ้งเตือน: อย่าทำความสะอาดเลนส์ ในขณะที่โปรเจ็กเตอร์กำลังอุ่นขึ้น เนื่องจากการทำเช่นนี้อาจทำให้ฟิล์มที่พื้นผิวของเลนส์ลอกออกได้

การแจ้งเตือน: อย่าเช็ด หรือเคาะเลนส์ด้วยวัตถุที่แข็ง

เพื่อหลีกเลี่ยงไฟฟ้าช็อต ตัวเครื่องและอุปกรณ์ต่อพ่วงต้องต่อกับสายดินอย่างเหมาะสม (สายดิน)

บทนำ

ขอบคุณที่ซื้อโปรเจ็กเตอร์เลเซอร์ Optoma สำหรับรายการคุณสมบัติที่สมบูรณ์ โปรดเยี่ยมชมหน้าผลิตภัณฑ์บนเว็บไซต์ของเรา ซึ่งคุณจะพบกับข้อมูลเพิ่มเติมและเอกสารต่าง ๆ เช่น คำถามที่มีการถามบ่อย ๆ

สิ่งต่างๆ ในบรรจุภัณฑ์

เปิดกล่องและตรวจสอบด้วยความระมัดระวังเพื่อตรวจสอบว่าคุณได้รับอุปกรณ์มาตรฐานดังที่ระบุไว้ด้านล่าง บางรายการที่เป็นอุปกรณ์เสริมอาจไม่มีให้มา ทั้งนี้ขึ้นอยู่กับรุ่น ข้อมูลจำเพาะ และภูมิภาคที่คุณซื้อ โปรดตรวจสอบกับร้านที่คุณซื้อ อุปกรณ์บางรายการอาจจะแตกต่างกันไปตามภูมิภาค

บัตรรับประกันมีเฉพาะในบางภูมิภาคที่กำหนดไว้เท่านั้น โปรดติดต่อตัวแทนจำหน่ายเพื่อข้อมูลในรายละเอียด

อุปกรณ์เสริมมาตรฐาน

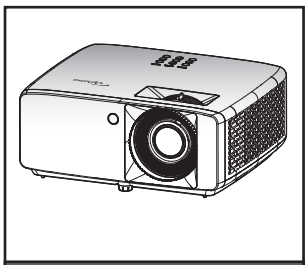

โปรเจคเตอร์

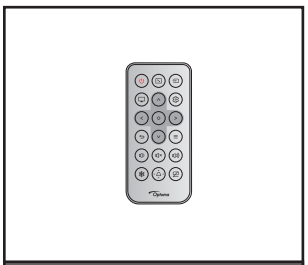

รีโมทคอนโทรล

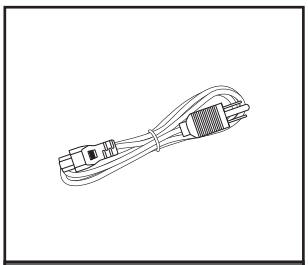

สายไฟ

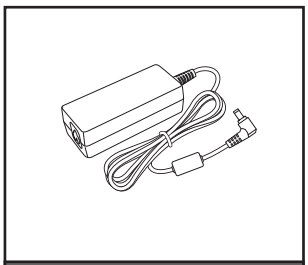

อะแดปเตอร์เพาเวอร์

☑ คู่มือผู้ใช้สำหรับการเริ่มต้นอย่างรวดเร็ว

เอกสาร

หมายเหตุ:

- *สำหรับการเข้าถึงข้อมูลการตั้งค่า คู่มือผู้ใช้ ข้อมูลการรับประกัน และการอัปเดตผลิตภัณฑ์ โปรดสแกนรหัส QR หรือเข้าไปที่ URL ต่อไปนี้:*
  https://www.optoma.com/support/download

บทนำ

ภาพรวมของผลิตภัณฑ์

รุ่น 1080p 1.3x/1080p 1.6x

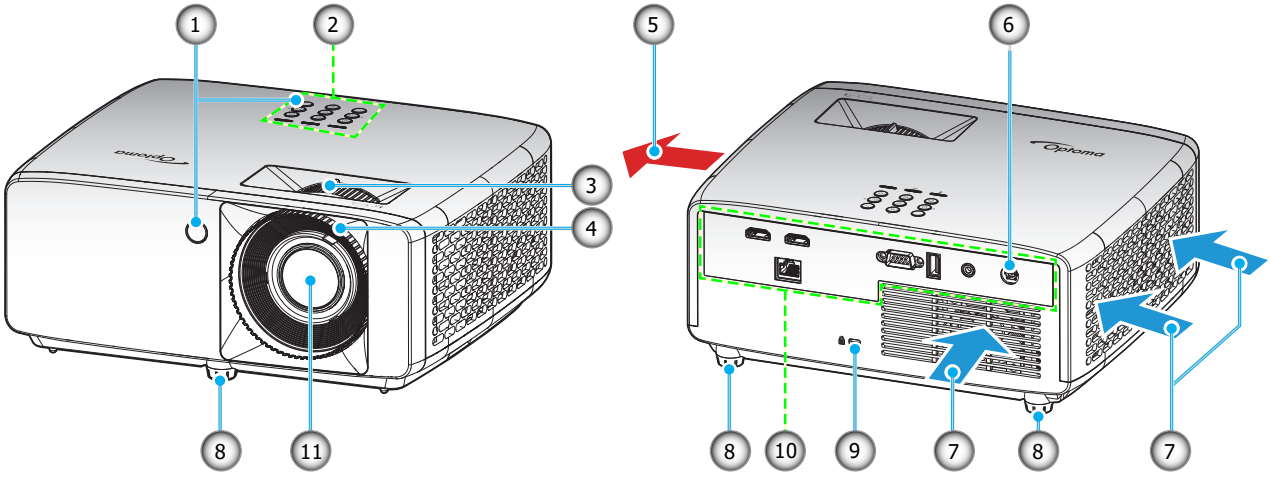

รุ่น XGA/WXGA/1080p Short Throw/1080p Short Throw โดยไม่มีเครือข่าย

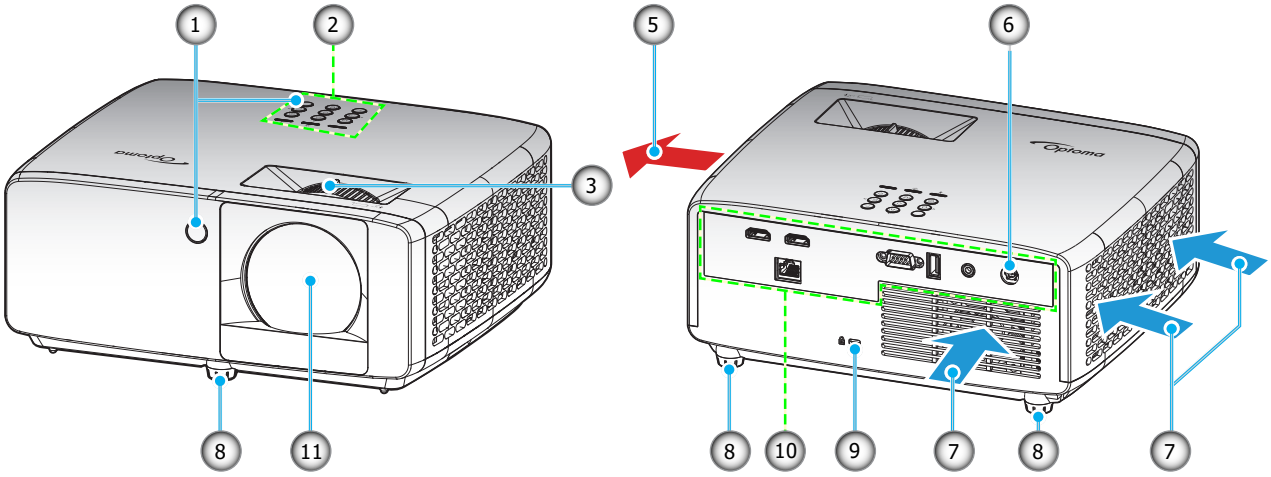

หมายเหตุ:

- *อย่าปิดกั้นช่องระบายอากาศเข้าและออกของโปรเจ็กเตอร์*
- *เมื่อใช้งานโปรเจ็กเตอร์ในพื้นที่ปิด ให้เว้นที่ว่างไว้ 30 ซม. ไว้รอบ ๆ ช่องระบายอากาศเข้าและออก*
- *รุ่น 1080p Short Throw โดยไม่มีเครือข่ายไม่รองรับขั้วต่อ LAN*

เลข	รายการ	เลข	รายการ
1.	ตัวรับ IR	7.	เครื่องระบายอากาศ (เข้า)
2.	ปุ่มกด	8.	ขาปรับความเอียง
3.	ปุ่มซูม	9.	พอร์ตล็อค Kensington™
4.	แหวนโฟกัส	10.	อินพุต / เอาต์พุต
5.	เครื่องระบายอากาศ (ออก)	11.	เลนส์
6.	แจ็ค DC		

บทนำ

การเชื่อมต่อ

รุ่น 1080p 1.3x/1080p 1.6x

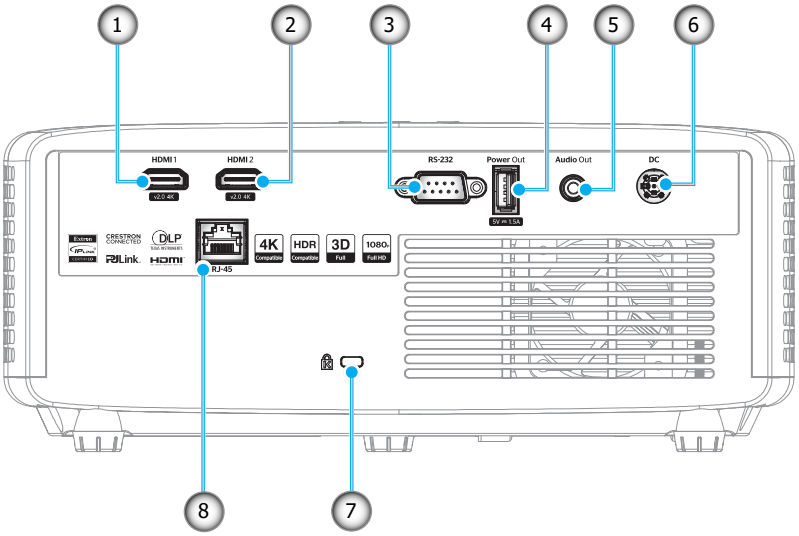

รุ่น XGA/WXGA/1080p Short Throw/1080p Short Throw โดยไม่มีเครือข่าย

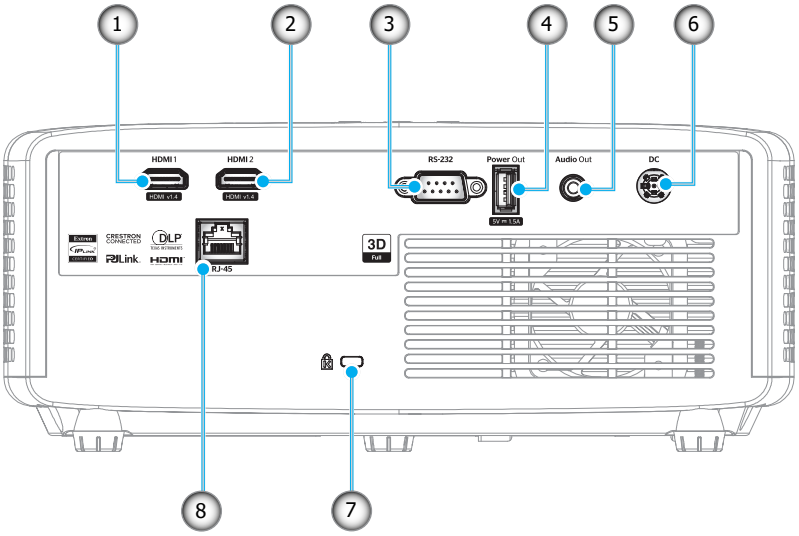

เลข	รายการ	เลข	รายการ
1.	ขั้วต่อ HDMI 1	5.	ขั้วต่อเสียงออก
2.	ขั้วต่อ HDMI 2	6.	แจ็ค DC
3.	ขั้วต่อ RS-232	7.	พอร์ตสำหรับล็อก Kensington™
4.	ขั้วต่อไฟ USB ออก (5V⎓ 1.5A)	8.	ขั้วต่อ RJ-45*

หมายเหตุ:

- *โหมดสัญญาณที่สนับสนุนแตกต่างกันในรุ่นต่าง ๆ ในแต่ละภูมิภาคที่วางจำหน่าย*
- **รุ่น 1080p Short Throw โดยไม่มีเครือข่ายไม่รองรับฟังก์ชันเครือข่าย*

บทนำ

ปุ่มกด

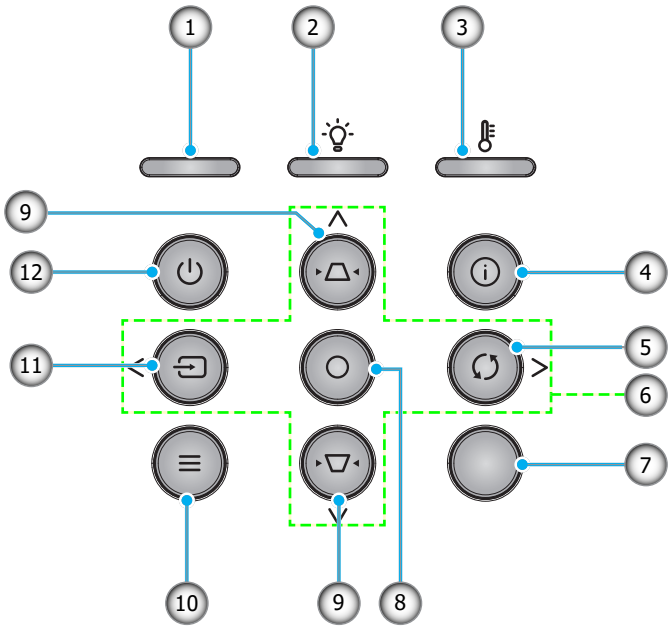

เลข	รายการ	เลข	รายการ
1.	LED เพาเวอร์	7.	ตัวรับสัญญาณ IR
2.	LED หลอดไฟ	8.	ใส่ค่า
3.	LED อุณหภูมิ	9.	การแก้ไขคีย์สโตน
4.	ข้อมูล	10.	เมนู
5.	ซิงค์ใหม่	11.	แหล่งที่มา
6.	ปุ่มเลือก 4 ทิศทาง	12.	เพาเวอร์

บทนำ

รีโมทคอนโทรล

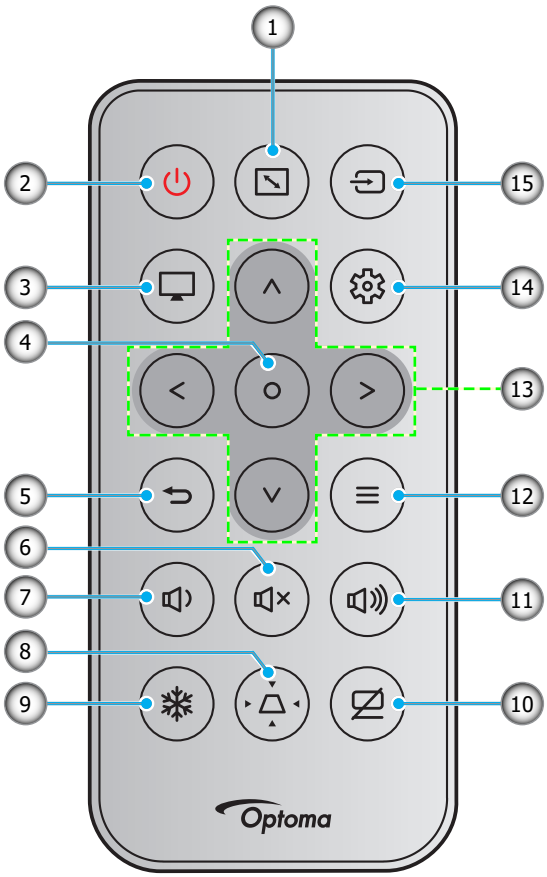

เลข	รายการ	เลข	รายการ
1.	สัดส่วนภาพ	9.	ค้าง
2.	เปิด/ปิดเครื่อง	10.	ซ่อนภาพและเสียง
3.	โหมด	11.	ระดับเสียง +
4.	ใส่ค่า	12.	เมนู
5.	กลับ	13.	ปุ่มเลือก 4 ทิศทาง
6.	ปิดเสียง	14.	เมนูการตั้งค่า/ติดตั้ง
7.	ระดับเสียง -	15.	แหล่งที่มา
8.	การแก้ไขคีย์สโตน		

หมายเหตุ:

- *คีย์บางคีย์อาจไม่ทำงานสำหรับรุ่นที่ไม่รองรับคุณลักษณะนี้*
- *ก่อนการใช้งานรีโมทคอนโทรลครั้งแรก แกะเทปกันฉนวนแบบโปร่งแสงออก ดู หน้า 19 สำหรับการติดตั้งแบตเตอรี่*
- *การรวมแบตเตอรี่สำหรับรีโมทคอนโทรลอาจแปรผันโดยขึ้นอยู่กับภูมิภาค*

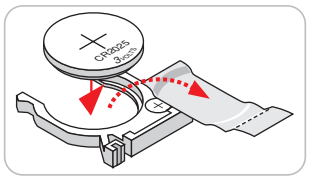

การติดตั้ง

การติดตั้งโปรเจคเตอร์

โปรเจคเตอร์ของคุณได้รับการออกแบบมาเพื่อติดตั้งได้สี่แบบ

รูปแบบห้องหรือความชอบส่วนบุคคลของคุณจะเป็นตัวกำหนดสถานที่การติดตั้งที่คุณเลือก ใช้เวลาในการพิจารณาขนาดและตำแหน่งของหน้าจอ ตำแหน่งของเต้าเสียบที่เหมาะสม เช่นเดียวกับสถานที่และระยะทางระหว่างโปรเจคเตอร์กับอุปกรณ์ที่เหลือของคุณ

แบบติดตั้งบนโต๊ะด้านหน้า

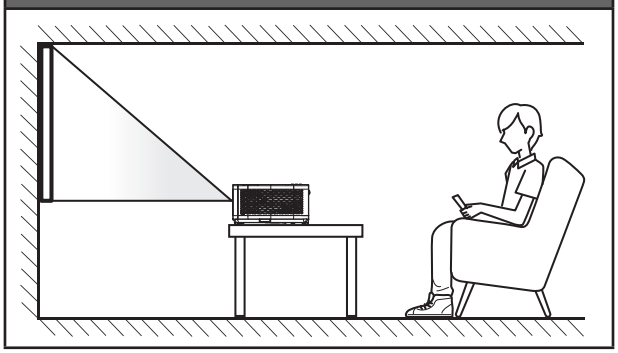

แบบแขวนเพดานด้านหน้า

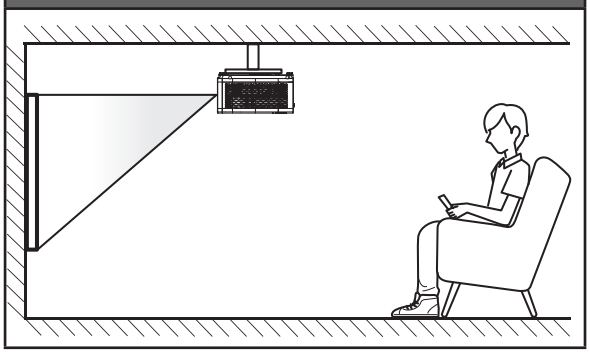

แบบติดตั้งบนโต๊ะด้านหลัง

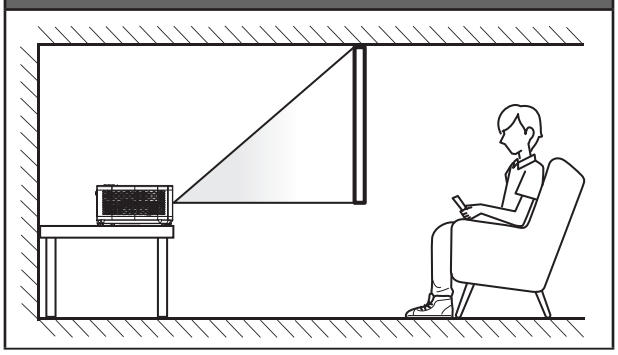

แบบแขวนเพดานด้านหลัง

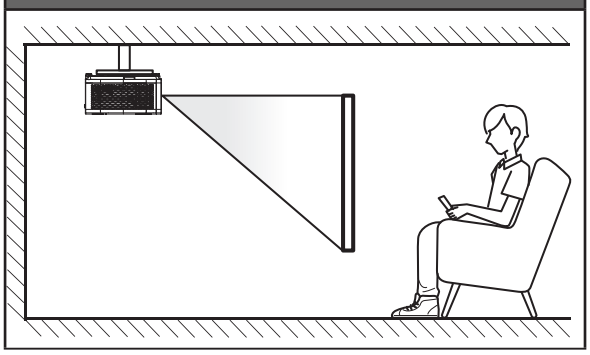

โปรดวางโปรเจ็กเตอร์ควรวางแบบแนวราบ และทำมุม 90 องศา / ตั้งฉากกับหน้าจอ

- หากต้องการทราบระยะการวางที่เหมาะสมสำหรับหน้าจอขนาดหนึ่ง ๆ โปรดดูตารางระยะห่างที่หน้า *59~62*
- หากต้องการทราบขนาดหน้าจอที่เหมาะสมสำหรับระยะการวางที่กำหนด โปรดดูตารางระยะห่างที่หน้า *59~62*

หมายเหตุ: *ภาพที่ฉายออกมาจะมีขนาดเพิ่มขึ้นและระบบจะเพิ่มการชดเชยในแนวตั้งขึ้นตามสัดส่วนเมื่อวางโปรเจคเตอร์ไว้ไกลจากหน้าจอ*

การติดตั้ง

ประกาศเกี่ยวกับการติดตั้งโปรเจคเตอร์

- การทำงานด้วยการวางแนวอิสระ 360°

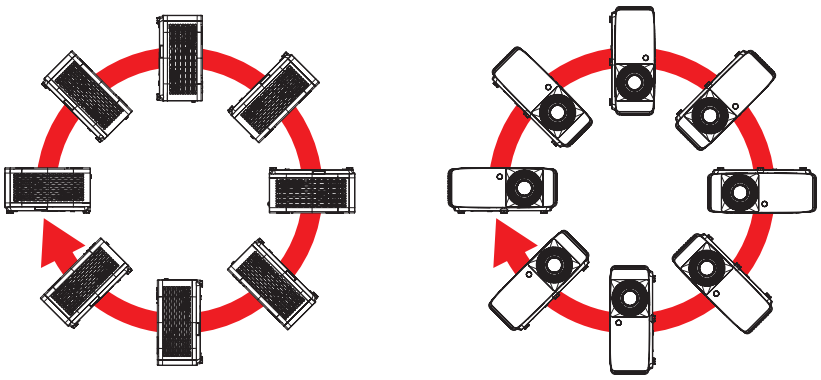

- เหลือช่องว่างไว้รอบ ๆ ช่องระบายอากาศอย่างน้อย 30 ซม.

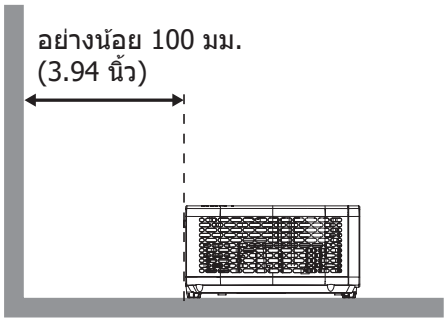

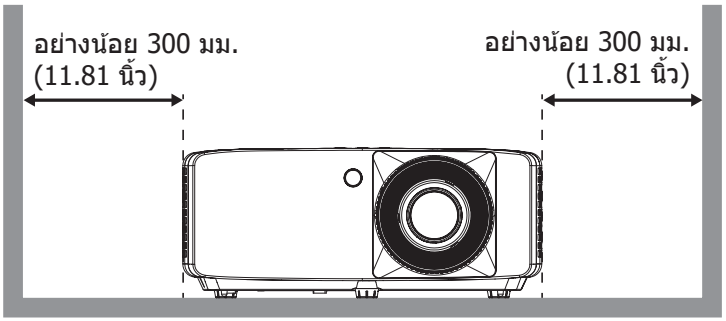

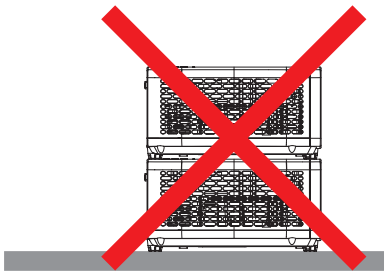

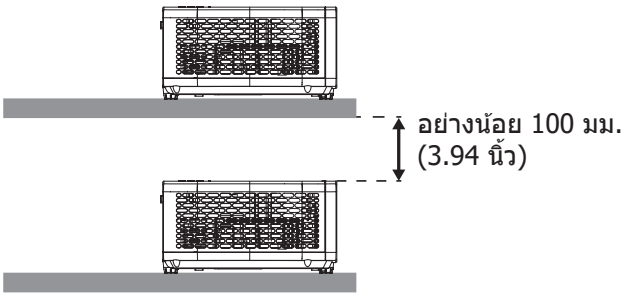

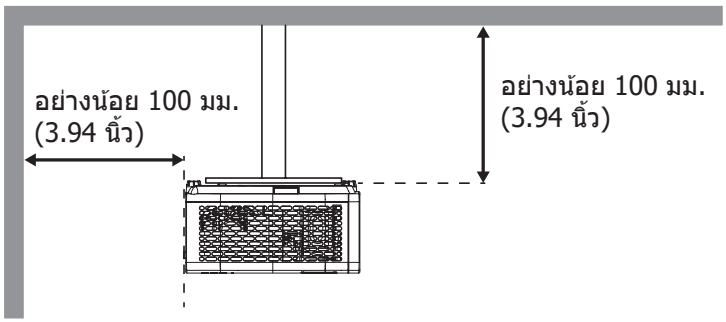

- ให้แน่ใจว่าช่องดูดอากาศเข้าจะไม่ดูดอากาศร้อนจากช่องระบายอากาศกลับเข้าไปใช้ใหม่
- ในขณะที่ใช้โปรเจคเตอร์ในพื้นที่ปิด ตรวจสอบให้แน่ใจว่าอุณหภูมิอากาศโดยรอบภายในตู้ ไม่เกินอุณหภูมิการทำงานขณะที่โปรเจคเตอร์กำลังทำงานอยู่ และช่องดูดอากาศเข้าและช่องระบายอากาศไม่มีอะไรกีดขวาง
- ตู้ทั้งหมดควรผ่านการประเมินความร้อนที่ได้รับการรับรอง เพื่อให้มั่นใจว่าโปรเจคเตอร์จะไม่ดูดอากาศร้อนกลับเข้าไปใช้ใหม่ เนื่องจากอาจทำให้อุปกรณ์ปิดเครื่องเอง แม้ว่าอุณหภูมิภายในตู้จะอยู่ในช่วงอุณหภูมิการทำงานที่ยอมรับได้

การติดตั้ง

การเชื่อมต่อแหล่งสัญญาณไปยังโปรเจคเตอร์

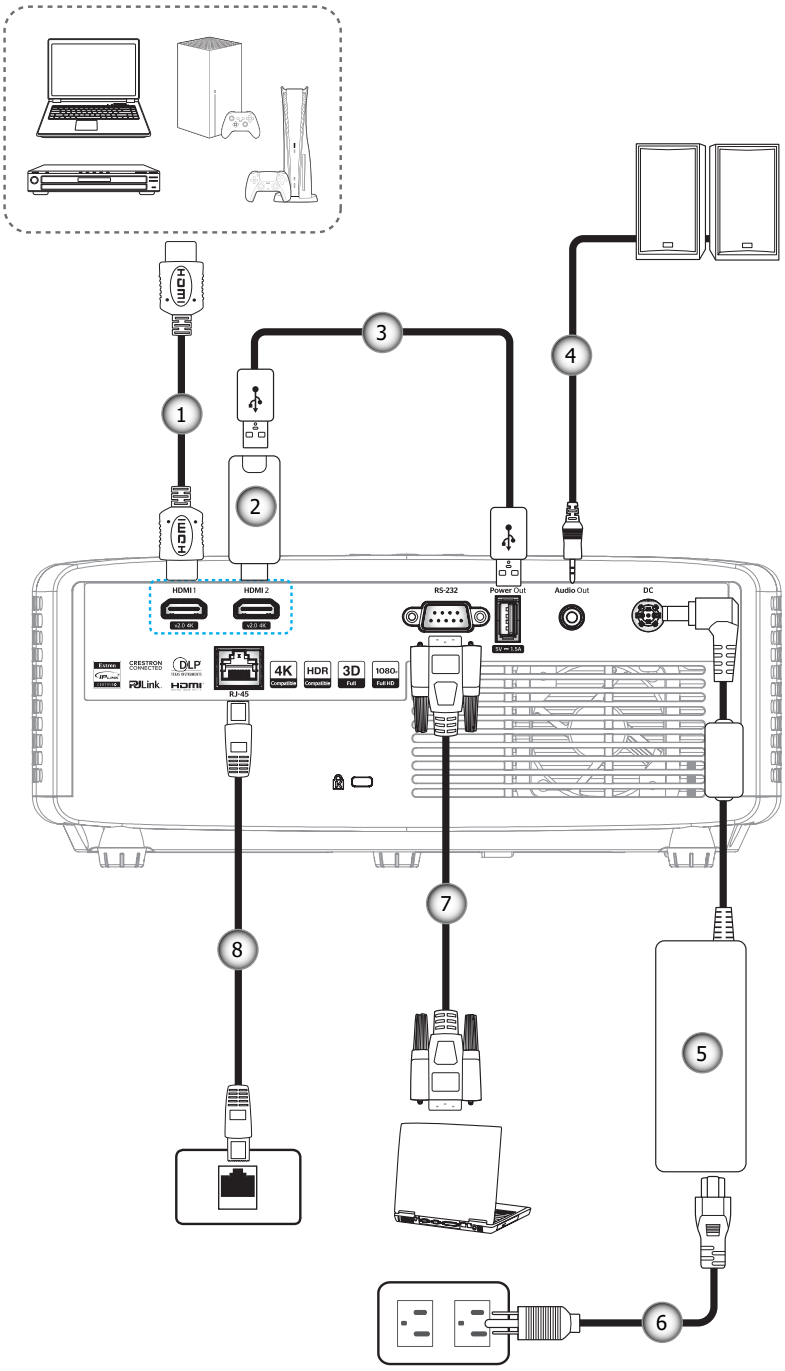

เลข	รายการ	เลข	รายการ
1.	สายเคเบิล HDMI	5.	อะแดปเตอร์เพาเวอร์
2.	ด็องเกิล HDMI	6.	สายไฟ
3.	สายไฟ USB	7.	สายเคเบิล RS232
4.	สายเคเบิลเสียงออก	8.	สายเคเบิล RJ-45*

หมายเหตุ:

- *เพื่อให้มั่นใจว่าจะได้ภาพคุณภาพดีที่สุด และหลีกเลี่ยงข้อผิดพลาดในการเชื่อมต่อ เราแนะนำให้ใช้สายเคเบิล HDMI ความเร็วสูง หรือได้รับการรับรองระดับพรีเมี่ยม ที่ยาวสูงสุดไม่เกิน 5 เมตร*
- **เฉพาะรุ่น XGA, WXGA, 1080P 1.3x, 1080P 1.6x, และ 1080P Short Throw เท่านั้นที่รองรับฟังก์ชันเครือข่าย*

การติดตั้ง

การปรับภาพที่ฉาย

ความสูงของภาพ

โปรเจคเตอร์มีขาปรับระดับให้ สำหรับปรับความสูงของภาพ

1. ค้นหาขาปรับตำแหน่งที่คุณต้องการปรับ ที่ข้างใต้ของ โปรเจ็กเตอร์
2. หมุนขาปรับระดับตามเข็มหรือทวนเข็มนาฬิกาเพื่อปรับโปรเจคเตอร์ให้สูงขึ้นหรือต่ำลง

รุ่น 1080p 1.3x/1080p 1.6x:

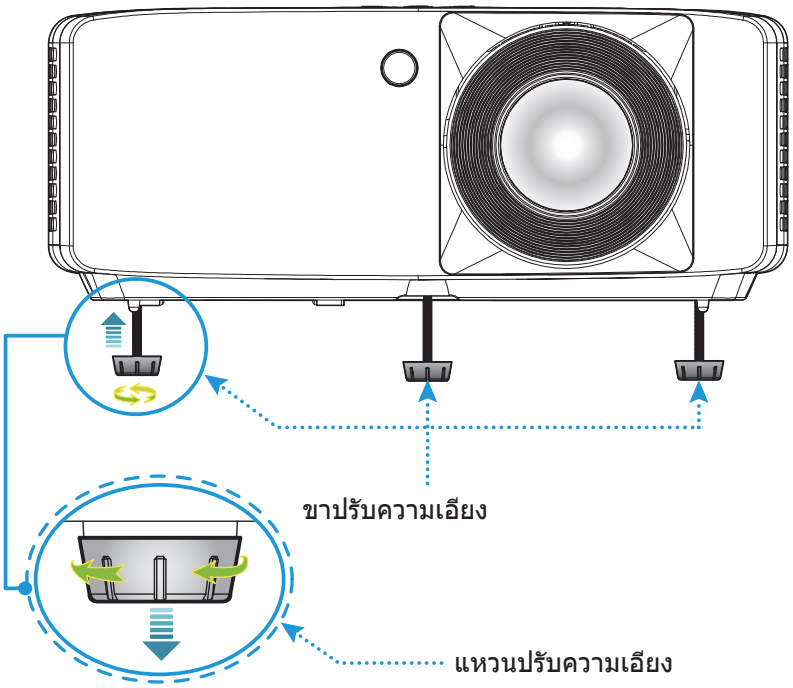

รุ่น XGA/WXGA/1080p Short Throw/1080p Short Throw โดยไม่มีเครือข่าย:

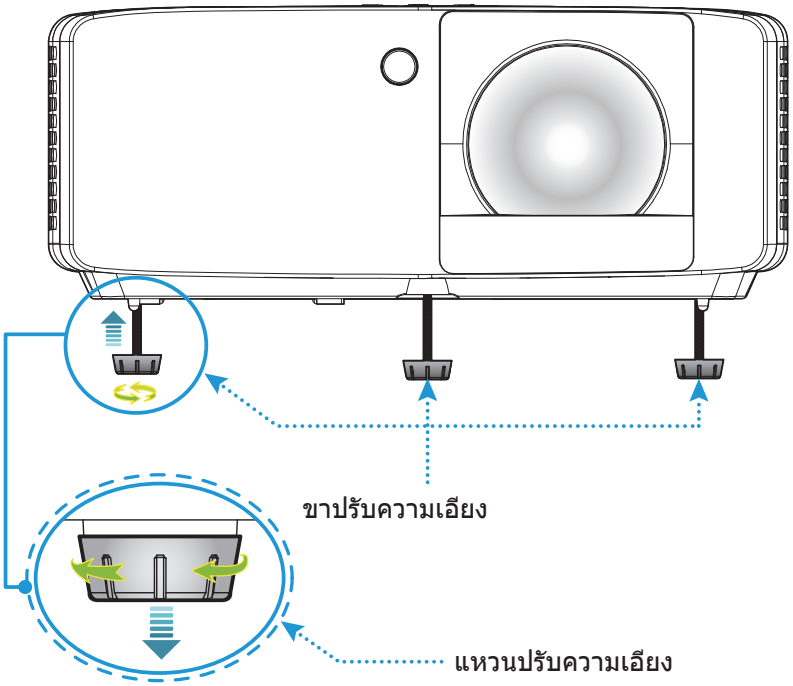

การติดตั้ง

ซูมและโฟกัส

- เพื่อปรับขนาดภาพ ให้หมุนปุ่มซูมตามเข็มหรือทวนเข็มนาฬิกาเพื่อเพิ่มหรือลดขนาดภาพที่ฉาย
- เพื่อปรับความคมชัด ให้หมุนวงแหวนปรับความคมชัดตามเข็มนาฬิกาหรือทวนเข็มนาฬิกาจนกระทั่งภาพมีความคมชัดและอ่านง่าย

รุ่น 1080p 1.3x/1080p 1.6x:

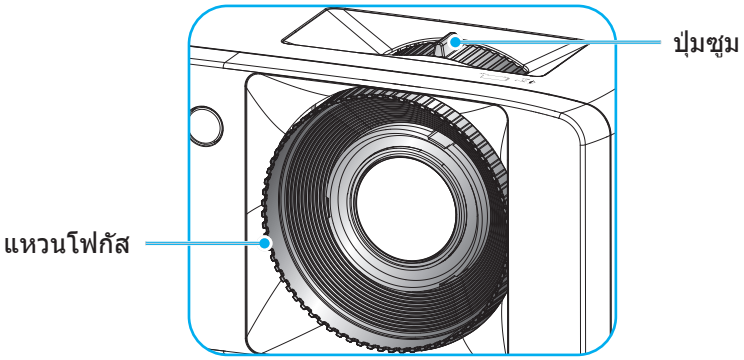

รุ่น XGA/WXGA/1080p Short Throw/1080p Short Throw โดยไม่มีเครือข่าย:

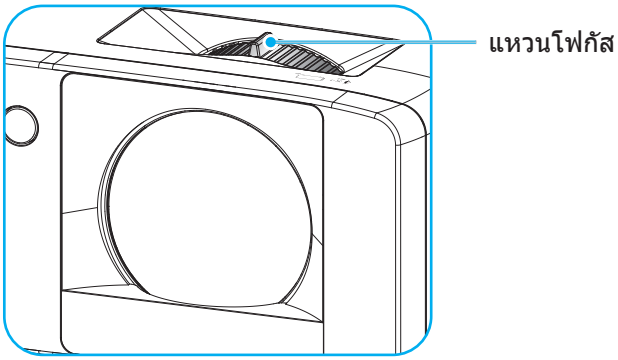

การติดตั้ง

การติดตั้งรีโมท

การติดตั้ง / การเปลี่ยนแบตเตอรี่

1. กดฝาครอบแบตเตอรีให้แน่นๆ และเลื่อนออก

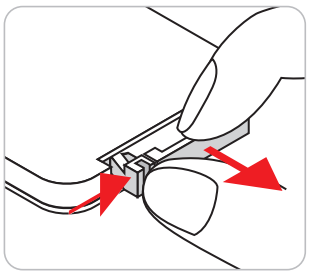

2. ใส่แบตเตอรีเข้าไปในช่องใส่แบตเตอรี ถอดแบตเตอรีเก่าออก และใส่แบตเตอรีใหม่ (CR2025) ตรวจสอบให้แน่ใจว่าด้านที่มีเครื่องหมาย "+" หงายขึ้น

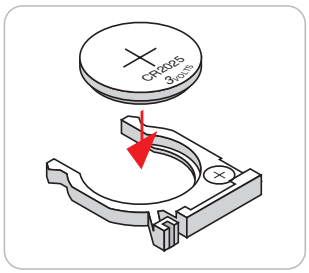

3. ใส่ฝาครอบกลับ

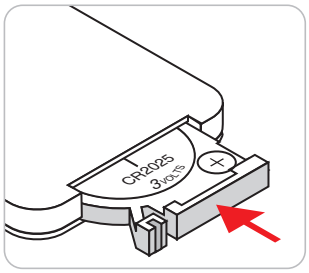

ข้อควรระวัง: เพื่อให้มั่นใจในการใช้งานที่ปลอดภัย กรุณาทำตามข้อควรระวังต่อไปนี้:

- ใช้แบตเตอรีประเภท CR2025
- หลีกเลี่ยงการสัมผัสกับน้ำหรือของเหลว
- อย่าให้รีโมทคอนโทรลสัมผัสกับความชื้นหรือน้ำ
- อย่าทำให้รีโมทคอนโทรลร่วงหล่น
- หากแบตเตอรีมีการรั่วไหลในรีโมทคอนโทรล เช็ดทำความสะอาดด้วยความระมัดระวังและใส่แบตเตอรีใหม่
- เสี่ยงที่จะระเบิดถ้าใช้แบตเตอรีประเภทที่ไม่ถูกต้อง
- การกำจัดแบตเตอรีที่ใช้แล้วตามคำแนะนำ

หมายเหตุ: *การรวมแบตเตอรี่สำหรับรีโมทคอนโทรลอาจแปรผันโดยขึ้นอยู่กับภูมิภาค*

การติดตั้ง

ระยะที่ให้ผลอย่างมีประสิทธิภาพ

เซ็นเซอร์รีโมทคอนโทรลอินฟราเรด (IR) อยู่ด้านบนและด้านหน้าของโปรเจคเตอร์ ตรวจสอบว่า รีโมทคอนโทรลอยู่ภายในมุม 30 องศาตั้งฉากกับเซ็นเซอร์รีโมทคอนโทรลอินฟราเรดของโปรเจคเตอร์เพื่อการทำงานได้อย่างถูกต้อง ระยะห่างระหว่างรีโมทคอนโทรลและเซ็นเซอร์ไม่ควรเกินกว่า 6 เมตร (19.7 ฟุต)

- ตรวจสอบให้แน่ใจว่าไม่มีสิ่งกีดขวางใดๆ ระหว่างรีโมทคอนโทรลและเซ็นเซอร์ IR บนโปรเจคเตอร์ซึ่งอาจขวางแสงอินฟราเรด
- ตรวจสอบให้แน่ใจว่าเครื่องส่ง IR ของรีโมทคอนโทรลไม่โดนแสงอาทิตย์หรือหลอดไฟฟลูออเรสเซนต์โดยตรง
- โปรดรักษาระยะห่างของรีโมทคอนโทรลให้ห่างจากหลอดฟลูออเรสเซนต์มากกว่า 2 ม. ไม่เช่นนั้นรีโมทคอนโทรลอาจจะทำงานผิดปกติ
- หากรีโมทคอนโทรลอยู่ใกล้กับหลอดไฟฟลูออเรสเซนต์แบบอินเวอเตอร์ อาจใช้การไม่ได้ในบางครั้ง
- หากรีโมทคอนโทรลและโปรเจคเตอร์อยู่ในระยะที่ใกล้กันเกินไป รีโมทคอนโทรลอาจใช้การไม่ได้

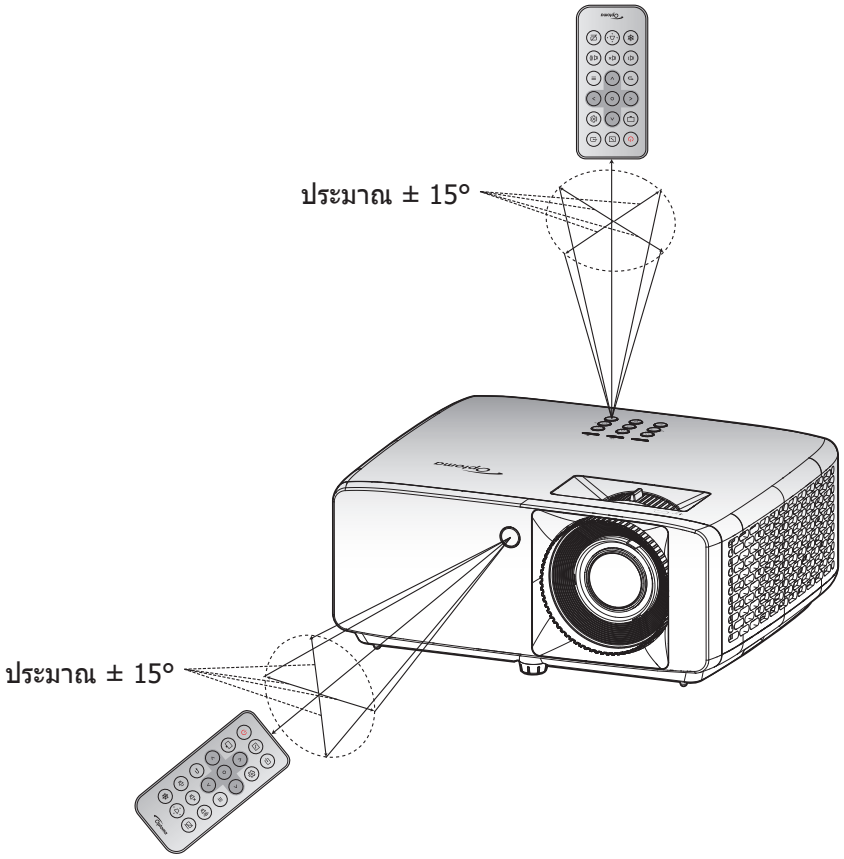

การใช้งานโปรเจ็กเตอร์

การเปิด / ปิดโปรเจคเตอร์

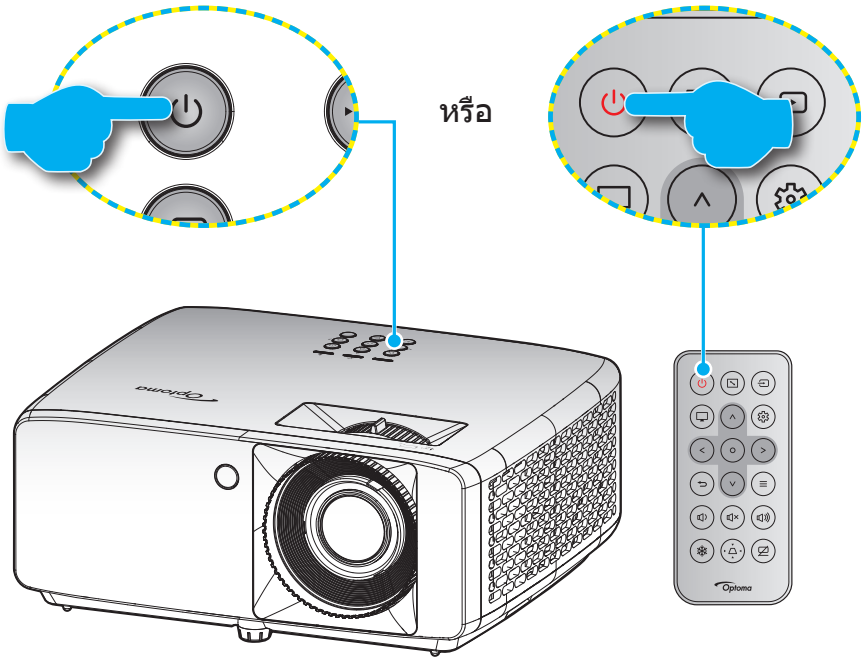

เปิดเครื่อง

1. เชื่อมต่อสายไฟและสายสัญญาณให้แน่น เมื่อเชื่อมต่อแล้ว, LED เพาเวอร์จะเปลี่ยนเป็นสีแดง
2. เปิดโปรเจคเตอร์โดยการกดปุ่ม "⏻" บนแผงปุ่มกดของโปรเจคเตอร์ หรือปุ่ม ⏻ บนรีโมทคอนโทรล
3. หน้าจอเริ่มต้นจะแสดงประมาณ 10 วินาที แล้ว LED เพาเวอร์จะกะพริบเป็นสีเขียวหรือสีน้ำเงิน

หมายเหตุ: *ครั้งแรกที่โปรเจ็กเตอร์ได้รับการเปิดใช้งาน คุณจะถูกขอให้เลือกภาษาที่ต้องการ ตำแหน่งการฉายภาพภาพ และการตั้งค่าอื่น ๆ*

การปิดเครื่อง

1. ปิดโปรเจคเตอร์โดยการกดปุ่ม ⏻ บนแผงปุ่มกดของโปรเจคเตอร์หรือปุ่ม ⏻ บนรีโมทคอนโทรล
2. ข้อความดังต่อไปนี้จะปรากฏขึ้น:

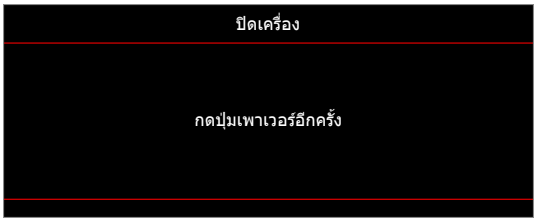

3. กดปุ่ม ⏻/⏻ อีกครั้งเพื่อยืนยัน ไม่เช่นนั้นข้อความจะหายไปหลังจาก 15 วินาทีผ่านไป เมื่อคุณกดปุ่ม ⏻/⏻ ครั้งที่สอง โปรเจคเตอร์จะปิดเครื่อง
4. พัดลมระบายความร้อนยังคงทำงานต่อประมาณ 10 วินาที สำหรับรอบการระบายความร้อนและ LED เพาเวอร์ จะกะพริบเป็นสีเขียวหรือสีน้ำเงิน เมื่อ LED เพาเวอร์เปลี่ยนเป็นสีแดงหยุดนิ่ง แสดงว่าโปรเจคเตอร์ได้เข้าสู่โหมดสแตนด์บายแล้ว ถ้าคุณต้องการเปิดโปรเจคเตอร์กลับขึ้นมา คุณต้องรอจนกระทั่งโปรเจคเตอร์เสร็จสิ้นกระบวนการทำให้เครื่องเย็นลง และเข้าสู่โหมดสแตนบายก่อน เมื่อโปรเจคเตอร์อยู่ในโหมดสแตนด์บาย เพียงแค่กดปุ่ม ⏻/⏻ อีกครั้งเพื่อเปิดโปรเจคเตอร์
5. ถอดสายไฟจากเต้าเสียบไฟและโปรเจคเตอร์

หมายเหตุ: *ไม่แนะนำให้เปิดโปรเจคเตอร์ทันทีหลังจากที่ทำการปิดเครื่อง*

การติดตั้ง

การเลือกแหล่งสัญญาณเข้า

เปิดเครื่อง และเชื่อมต่อแหล่งสัญญาณที่คุณต้องการให้แสดงบนหน้าจอ เช่น คอมพิวเตอร์ โน้ตบุ๊ค เครื่องเล่นวิดีโอ ฯลฯ โปรเจคเตอร์จะตรวจจับแหล่งสัญญาณโดยอัตโนมัติ หากมีแหล่งสัญญาณเชื่อมต่อหลายแหล่ง ให้กดปุ่ม ⊡ ที่ปุ่มกดบนโปรเจคเตอร์ หรือที่รีโมทคอนโทรลเพื่อเลือกสัญญาณเข้าที่ต้องการ

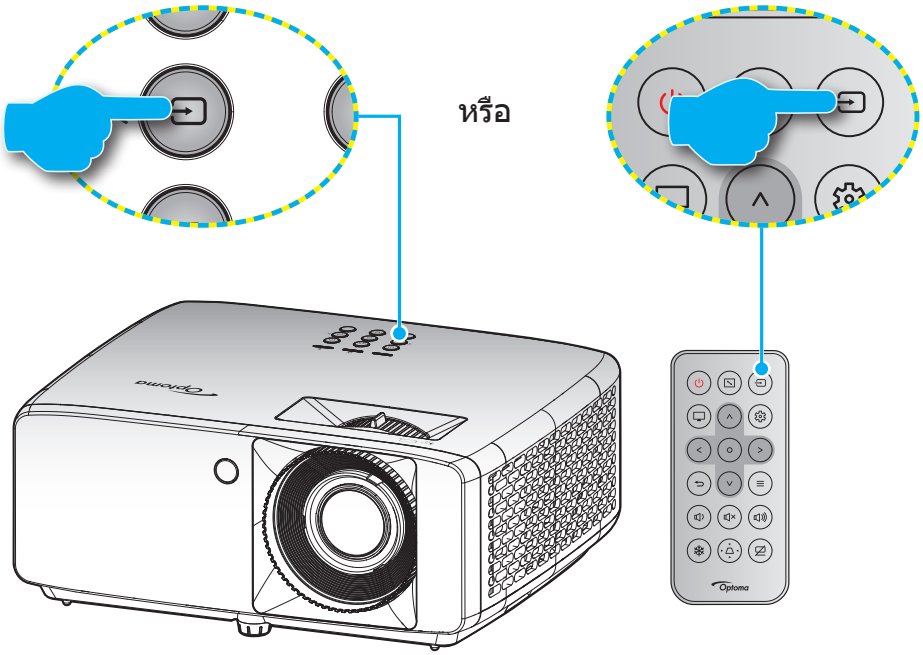

การติดตั้ง

เมนูนำทางและคุณลักษณะพิเศษ

โปรเจคเตอร์มีเมนูที่แสดงบนหน้าจอหลายภาษา ที่อนุญาตให้คุณทำการปรับภาพ และเปลี่ยนแปลงการตั้งค่าต่างๆ โปรเจคเตอร์จะตรวจพบสัญญาณโดยอัตโนมัติ

1. ในการเปิดเมนู OSD ให้กดปุ่ม ☰ บนปุ่มกดของโปรเจคเตอร์หรือรีโมทคอนโทรล
2. ในขณะที่ OSD แสดงอยู่ ใช้ปุ่ม ∧/ ∨ เพื่อเลือกรายการใด ๆ ในเมนูหลัก ในขณะที่ทำการเลือกบนหน้าใด ๆ กดปุ่ม O บนปุ่มกดของโปรเจคเตอร์หรือรีโมทคอนโทรล เพื่อเข้าไปยังเมนูย่อย
3. ใช้ปุ่ม < / > เพื่อเลือกรายการที่ต้องการในเมนูย่อย จากนั้นกดปุ่ม O เพื่อดูการตั้งค่าเพิ่มเติม ปรับการตั้งค่าโดยใช้ปุ่ม ∧/ ∨/ < / >
4. เลือกรายการถัดไปที่จะปรับในเมนูย่อย และปรับค่าตามที่อธิบายด้านบน
5. กดปุ่ม O เพื่อยืนยัน และหน้าจอจะกลับไปยังเมนูหลัก
6. ในการออก กดปุ่ม ☰ อีกครั้ง เมนู OSD จะปิด และโปรเจคเตอร์จะบันทึกการตั้งค่าใหม่โดยอัตโนมัติ

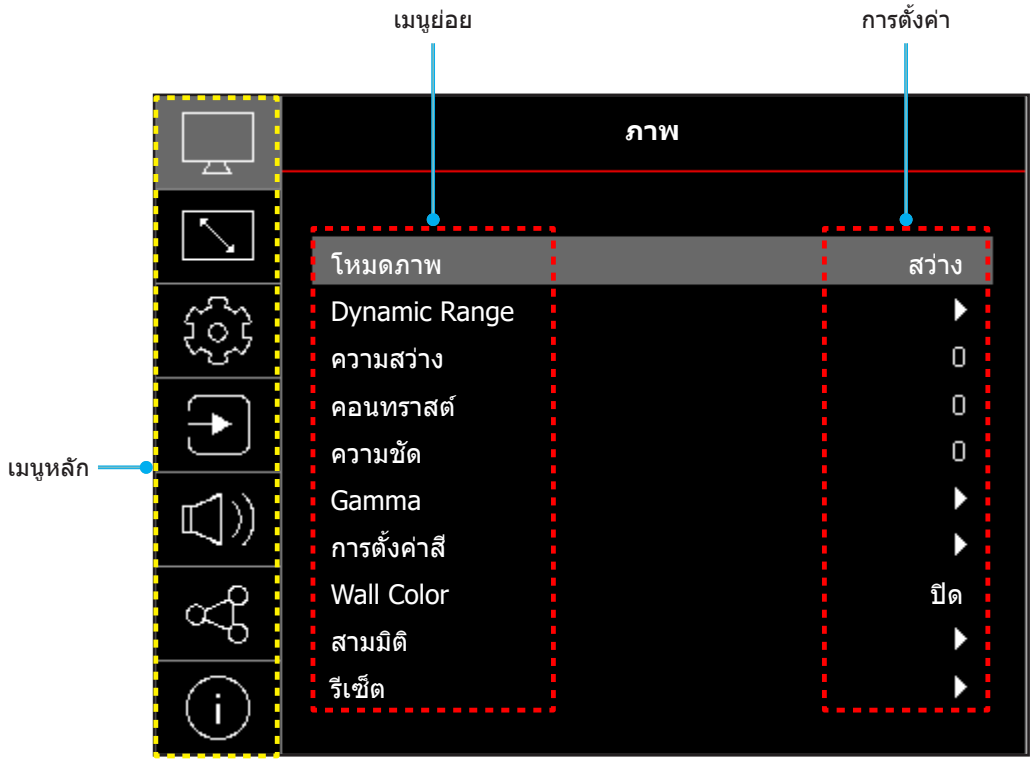

การติดตั้ง

ผังเมนู OSD

หมายเหตุ: รายการและคุณสมบัติต่าง ๆ บนผังเมนู OSD แตกต่างกันในแต่ละรุ่นและท้องที่ Optoma สงวนสิทธิ์ที่จะเพิ่มหรือลบรายการต่าง ๆ เพื่อปรับปรุงสมรรถนะของผลิตภัณฑ์ได้โดยไม่ต้องแจ้งให้ทราบ

เมนูหลัก	เมนูย่อย	เมนูย่อย 2	เมนูย่อย 3	เมนูย่อย 4	ค่า
ภาพ	โหมดภาพ				สดใส
					HDR [สำหรับรุ่น HDMI 2.0]
					HLG [สำหรับรุ่น HDMI 2.0]
					ภาพยนตร์
					เกมส์
					กีฬา
					อ้างอิง
					สว่าง
					DICOM SIM.
					สามมิติ
	Dynamic Range [สำหรับรุ่น HDMI 2.0]	HDR / HLG			อัตโนมัติ
					ปิด
	ความสว่าง				-50 ~ 50
	คอนทราสต์				-50 ~ 50
	ความชัด				1 ~ 15
	Gamma				ฟิล์ม
					กราฟฟิก
					1.8
					2.0
					2.2
					2.4
					EOTF-ซ่อน
					3D-ซ่อน
	การตั้งค่าสี	สี			-50 ~ 50
		Tint			-50 ~ 50
		BrilliantColor™			1 ~ 10
		อุณหภูมิสี			อุ่น
					มาตรฐาน
					เย็นสีขาว
					เย็น
		CMS	สี		ขาว / แดง / เขียว / น้ำเงิน / คราม / ม่วง / เหลือง
			โทนสี		-50 ~ 50
			ความอิ่มของสี		-50 ~ 50
			ค่า (ความสว่าง)		-50 ~ 50
			รีเซ็ต		ไม่ใช่
					ใช่
		ปริภูมิสี			อินพุต HDMI: อัตโนมัติ / RGB (0-255) / RGB (16-235) / YUV

การติดตั้ง

เมนูหลัก	เมนูย่อย	เมนูย่อย 2	เมนูย่อย 3	เมนูย่อย 4	ค่า
ภาพ	Wall Color				ปิด
					กระดานดำ
					Light Yellow
					Light Green
					Light Blue
					Pink
					เทา
	สามมิติ	โหมด 3 มิติ			ปิด
					เปิด
		ซิงค์ 3D ประเภท			DLP-Link
					3D ซิงค์
		การแปลง 3D-2D			สามมิติ
					ซ้าย
					ขวา
		3D รูปแบบ			อัตโนมัติ
					เคียงข้างกัน (SBS)
					สูงสุดและต่ำสุด
					กรอบลำดับ
					การรวบเฟรม
		3D ซิงค์ แบบย้อนกลับ			ปิด
					เปิด
		รีเซ็ต			ไม่ใช่
					ใช่
	รีเซ็ต				
หน้าจอ	ตำแหน่งการฉายภาพ				ด้านหน้า
					Rear
					บนเพดาน
					หลังบน
	โหมดแหล่งกำเนิดแสง				อีโค
					เพาเวอร์ =100% / 95% / 90% / 85% / 80% / 75% / 70% / 65% / 60% / 55% / 50% (100%~20%)- ล็อครหัสผ่าน
	DynamicBlack				ปิด
					เปิด
	โหมดเกมมิ่ง				ปิด
					เปิด
	ชนิดหน้าจอ				4:3
					16:9
					16:10
	สัดส่วนภาพ				4:3 [ชนิดหน้าจอ: 4:3]
					16:9 [ชนิดหน้าจอ: 16:9]
					16:10 [ชนิดหน้าจอ: 16:10]
					Native
					อัตโนมัติ
	การแก้ไขเชิงเรขาคณิต	V คีย์สโตน			-15 ~ 15 [-30 ~ 30, สำหรับรุ่น 1080p]

การติดตั้ง

เมนูหลัก	เมนูย่อย	เมนูย่อย 2	เมนูย่อย 3	เมนูย่อย 4	ค่า
หน้าจอ	การแก้ไขเชิงเรขาคณิต	แก้ภาพบิดเบี้ยวแนวนอน			-15 ~ 15 [-30 ~ 30, สำหรับรุ่น 1080p]
		การปรับสี่มุม			
		รีเซ็ต			
	ซูมดิจิตอล	ซูม			-5 ~ 25
	การย้ายภาพ	H			-100 ~ 100
		V			-100 ~ 100
		รีเซ็ต			
	รีเซ็ต				
ตั้งค่า	รูปแบบการทดสอบ				ตารางสีเขียว
					ตารางสีแดงม่วง
					ตารางสีขาว
					ขาว
					ปิด
	เลือกภาษา				English
					Deutsch
					Français
					Italiano
					Español
					Português
					Polski
					Nederlands
					Svenska
					Norsk
					Dansk
					Suomi
					ελληνικά
					繁體中文
					簡体中文
					日本語
					한국어
					Русский
					Magyar
					Čeština
					عـربي
					ไทย
					Türkçe

การติดตั้ง

เมนูหลัก	เมนูย่อย	เมนูย่อย 2	เมนูย่อย 3	เมนูย่อย 4	ค่า
ตั้งค่า	เลือกภาษา				فارســـی
					Tiếng Việt
					Bahasa Indonesia
					Română
	การตั้งค่าเมนู	ตั้งเวลาเมนู			ปิด
					5s
					10s
					20 วินาที
					30s
		ซ่อนข้อมูล			ปิด
					เปิด
	พื้นที่สูง				ปิด
					เปิด
	ตั้งค่าแผ่นกรอง	ชั่วโมงการใช้แผ่นกรอง			(อ่านอย่างเดียว)
		ติดตั้งแผ่นกรองสำรอง			ไม่ใช่
					ใช่
		การเตือนแผ่นกรอง			ปิด
					300 ชม.
					500 ชม.
					800 ชม.
					1000 ชม.
		เริ่มนับเวลาแผ่นกรองใหม่			ไม่ใช่
					ใช่
	ตั้งค่าการใช้ไฟ	ระบบเปิดเครื่องด่วน			ปิด
					เปิด
		เปิดเครื่องพร้อมสัญญาณภาพ			ปิด
					เปิด
		ปิดอัตโนมัติ (นาที)			0 ~ 180 (เพิ่มขึ้นครั้งละ 1 นาที)
		ตั้งเวลาปิด (นาที)			0 ~ 990 (เพิ่มขึ้นครั้งละ 30 นาที)
		โหมดพลังงาน(สแตนด์บาย)			**หมายเหตุ:** *โหมดพลังงาน(สแตนด์บาย) ใช้งานได้เฉพาะในรุ่นที่รองรับฟังก์ชันเครือข่ายเท่านั้น*
	ความปลอดภัย	ความปลอดภัย			ปิด
					เปิด
		ตั้งเวลาป้องกัน	เดือน		
			วัน		
			ชั่วโมง		
		เปลี่ยนรหัสผ่าน			
	การตั้งค่าปุ่มกด	ล็อคปุ่ม			ปิด
					เปิด
	หน้าจอเริ่มต้น	โลโก้			ค่าเริ่มต้น
					ปกติ

การติดตั้ง

เมนูหลัก	เมนูย่อย	เมนูย่อย 2	เมนูย่อย 3	เมนูย่อย 4	ค่า
ตั้งค่า	สีพื้น				ไม่มี
					น้ำเงิน
					แดง
					เขียว
					เทา
					โลโก้
	รีเซ็ตอุปกรณ์	รีเซ็ต OSD			ไม่ใช่
					ใช่
		รีเซ็ตการตั้งค่าทั้งหมด			ไม่ใช่
					ใช่
อินพุต	แหล่งอัตโนมัติ				ปิด
					เปิด
	การสลับอินพุตอัตโนมัติ				ปิด
					เปิด
	การตั้งค่า HDMI CEC	การเชื่อมโยง HDMI			ปิด
					เปิด
		TV ภายใน			ไม่ใช่
					ใช่
		Power On Link			Mutual
					โปรเจคเตอร์ --> อุปกรณ์
					อุปกรณ์ --> โปรเจคเตอร์
		Power Off Link			ปิด
					เปิด
	รีเซ็ต				ไม่ใช่
					ใช่
เสียง	ระดับเสียง				0 ~ 100
	ปิดเสียง				ปิด
					เปิด
	รีเซ็ต				
ควบคุม	ID อุปกรณ์				0~99
	การตั้งค่ารีโมท	การทำงานของ IR			เปิด
					ปิด
	การตั้งค่าปุ่มกด	ล็อคปุ่ม			ปิด
					เปิด
	แลน	สถานะเครือข่าย			(อ่านอย่างเดียว)
		หมายเลข MAC			(อ่านอย่างเดียว)
		DHCP			ปิด / เปิด
		หมายเลข IP			192.168.0.100
		ซับเน็ต มาสก์			255.255.255.0
		เกตเวย์			192.168.0.254
		DNS			192.168.0.51
		รีเซ็ต			

การติดตั้ง

เมนูหลัก	เมนูย่อย	เมนูย่อย 2	เมนูย่อย 3	เมนูย่อย 4	ค่า
ควบคุม	ควบคุม	Crestron (พอร์ต 41794)			ปิด
					เปิด
		Extron (พอร์ต 2023)			ปิด
					เปิด
		PJ Link (พอร์ต 4352)			ปิด
					เปิด
		ค้นหาอุปกรณ์ AMX (พอร์ต 9131)			ปิด
					เปิด
		Telnet (พอร์ต 23)			ปิด
					เปิด
		HTTP (พอร์ต 80)			ปิด
					เปิด
	รีเซ็ต				
ข้อมูล	Regulatory				
	Serial Number				
	แหล่งที่มา				
	ข้อมูลสี				
	ชั่วโมงแหล่งกำเนิดแสง				
	โหมดภาพ				
	ID อุปกรณ์				
	ชั่วโมงการใช้แผ่นกรอง **หมายเหตุ:** *ตัวกรองฝุ่นที่เป็นอุปกรณ์ซื้อเพิ่มอาจแตกต่างกันในแต่ละภูมิภาค โปรดสอบถามกับตัวแทนในประเทศของคุณ*				
	โหมดแหล่งกำเนิดแสง				
	เวอร์ชั่นเฟิร์มแวร์	DDP			
		MCU			

การติดตั้ง

เมนูภาพ

เมนูภาพ โหมดภาพ

มีโหมดการแสดงผลที่กำหนดไว้ล่วงหน้าหลายโหมด ที่คุณสามารถเลือกใช้เพื่อให้เหมาะกับความชอบในการรับชมของคุณ แต่ละโหมดได้รับการปรับละเอียดโดยทีมสีที่มีความเชี่ยวชาญของเรา เพื่อให้แน่ใจถึงประสิทธิภาพสีที่เหนือกว่าสำหรับเนื้อหาที่หลากหลาย

- **สดใส**: ในโหมดนี้ ความอิ่มตัวของสีและความสว่างจะสมดุลกันเป็นอย่างดี เลือกโหมดนี้สำหรับการเล่นเกม
- **HDR / HLG**: ถอดรหัส และแสดงเนื้อหา HDR (High Dynamic Range) / HLG (Hybrid Log Gamma) เพื่อให้ได้ภาพสีดำที่ลึกที่สุด, สีขาวที่สว่างที่สุด และสีแนวภาพยนตร์ที่สดใส โดยใช้ REC.2020 Color Gamut โหมดนี้จะเปิดใช้งานโดยอัตโนมัติ ถ้า HDR/HLG ถูกตั้งค่าเป็น อัตโนมัติ (และเนื้อหา HDR/HLG ถูกส่งไปยังโปรเจ็กเตอร์ – บลูเรย์ UHD 4K, เกมส์ HDR/HLG 1080p/UHD 4K, การสตรีมวิดีโอ UHD 4K) ในขณะที่โหมด HDR/HLG แอกทีฟ, โหมดการแสดงผลอื่น ๆ (ภาพยนตร์, อ้างอิง, ฯลฯ) ไม่สามารถถูกเลือกได้ เนื่องจาก HDR/HLG ให้สีที่มีความแม่นยำสูง เกินสมรรถนะด้านสีของโหมดการแสดงผลอื่น ๆ

  หมายเหตุ: *ตัวเลือกนี้สามารถใช้ได้สำหรับรุ่น 1080p เท่านั้น*
- **ภาพยนตร์**: ให้ความสมดุลที่ดีที่สุดของรายละเอียดและสีสำหรับการรับชมภาพยนตร์
- **เกมส์**: ปรับโปรเจ็กเตอร์ของคุณให้ดีที่สุด สำหรับคอนทราสต์ที่มากที่สุด และสีที่สดใส อนุญาตให้คุณเห็นรายละเอียดในบริเวณที่มืดในขณะที่เล่นวิดีโอเกมอย่างชัดเจน
- **กีฬา**: ปรับโปรเจ็กเตอร์ของคุณให้ดีที่สุด สำหรับการชมรายการกีฬา หรือการเล่นเกมเกี่ยวกับกีฬา
- **อ้างอิง**: โหมดนี้สร้างสีขึ้นใหม่ให้ใกล้เคียงกับลักษณะที่ผู้กำกับภาพยนตร์ตั้งใจให้เป็นมากที่สุดเท่าที่จะเป็นไปได้ การตั้งค่าสี, อุณหภูมิสี, ความสว่าง, คอนทราสต์ และแกมม่า ถูกกำหนดค่าทั้งหมดไปยังกามุตสี Rec.709 เลือกโหมดนี้ สำหรับการสร้างสีที่มีความแม่นยำที่สุดเมื่อชมภาพยนตร์
- **สว่าง**: โหมดนี้เหมาะสำหรับสภาพแวดล้อมซึ่งจำเป็นต้องใช้ความสว่างสูงมาก เช่น การใช้โปรเจ็กเตอร์ในห้องที่เปิดไฟสว่าง
- **DICOM SIM.**: โหมดนี้ถูกสร้างขึ้นสำหรับการดูภาพโทนสีเทา เหมาะสำหรับการดูเอ็กซเรย์ และภาพสแกนระหว่างการฝึกอบรมทางการแพทย์*

  หมายเหตุ: **โปรเจ็กเตอร์นี้ไม่เหมาะสำหรับใช้ในการวินิจฉัยทางการแพทย์*
- **สามมิติ**: การตั้งค่าที่ดีที่สุดสำหรับการชมเนื้อหา 3D

  หมายเหตุ: *เพื่อสัมผัสประสบการณ์ชมภาพ 3D คุณจำเป็นต้องสวมแว่น DLP Link 3D สำหรับข้อมูลเพิ่มเติม ให้ดูส่วน 3D*

เมนูภาพ Dynamic Range

HDR / HLG

ตั้งค่า High Dynamic Range (HDR) / Hybrid Log Gamma (HLG) และผลของมันเมื่อแสดงวิดีโอจากเครื่องเล่น 4K Blu-ray และอุปกรณ์สตรีมมิ่ง

- **อัตโนมัติ**: ตรวจจับสัญญาณ HDR/HLG โดยอัตโนมัติ
- **ปิด**: ปิดการใช้งานกระบวนการ HDR/HLG เมื่อตั้งค่าเป็น ปิด โปรเจ็กเตอร์จะไม่ถอดรหัสเนื้อหา HDR/HLG

หมายเหตุ: *ตัวเลือกนี้สามารถใช้ได้สำหรับรุ่น 1080p เท่านั้น*

เมนูภาพ ความสว่าง

ปรับความสว่างของภาพ

การติดตั้ง

เมนูภาพ คอนทราสต์

คอนทราสต์ ทำหน้าที่ควบคุมระดับความแตกต่างระหว่างส่วนที่สว่างที่สุด และมืดที่สุดของภาพ

เมนูภาพ ความชัด

ปรับความชัดของภาพ

เมนูภาพ แกมม่า

ตั้งค่าชนิดส่วนโค้งแกมม่า หลังจากที่ตั้งค่าเริ่มต้น และปรับละเอียดเสร็จแล้ว ใช้ขั้นตอน การปรับแกมม่า เพื่อปรับภาพเอาต์พุตของคุณให้ดีที่สุด

- **ฟิล์ม**: สำหรับระบบโฮมเธียเตอร์
- **กราฟฟิก**: สำหรับสัญญาณ PC / ภาพถ่าย
- **1.8 / 2.0 / 2.2 / 2.4**: สำหรับเฉพาะ PC / ภาพถ่าย
- **EOTF-ซ่อน/3D-ซ่อน**: ดีที่สุดสำหรับสัญญาณ HDR
  หมายเหตุ: *ตัวเลือกนี้สามารถใช้ได้สำหรับรุ่น 1080p เท่านั้น*

เมนูภาพ การตั้งค่าสี

สี

ปรับภาพวิดีโอจากสีดำและขาว เพื่อให้ได้สีที่อิ่มตัวอย่างสมบูรณ์

Tint

ปรับความสมดุลของสีแดงและสีเขียว

BrilliantColor™

รายการที่สามารถปรับได้นี้จะใช้อัลกอริทึมการประมวลผลสีใหม่และการปรับปรุงเพื่อให้ความสว่างที่สูงขึ้น ในขณะที่ให้สีจริงที่สดใสมากขึ้นในรูปภาพ

อุณหภูมิสี

เลือกอุณหภูมิสีจากอบอุ่น มาตรฐาน เย็น หรือเย็นจัด

CMS

เลือกตัวเลือกต่อไปนี้:

- สี: ปรับระดับสีแดง, เขียว, น้ำเงิน, ฟ้า, เหลือง, แดงม่วง และขาวของภาพ
- โทนสี: ปรับความสมดุลของสีแดงและสีเขียว
- ความอิ่มของสี: ปรับภาพวิดีโอจากสีดำและขาว เพื่อให้ได้สีที่อิ่มตัวอย่างสมบูรณ์
- ค่า (ความสว่าง): ปรับความสว่างของสีที่เลือก
- รีเซ็ต: กลับคืนสู่การตั้งค่าเริ่มต้นจากโรงงานสำหรับการปรับสี

ปริภูมิสี

เลือกชนิดแมทริกซ์สีที่เหมาะสมจากรายการต่อไปนี้: อัตโนมัติ, RGB (0-255), RGB (16-235) และ YUV

เมนูภาพ สีผนัง

ออกแบบมาเพื่อปรับสีของภาพที่ฉาย ในขณะที่ฉายลงบนผนังโดยไม่มีหน้าจอ แต่ละโหมดได้รับการปรับละเอียดโดยทีมสีที่มีความเชี่ยวชาญของเรา เพื่อให้แน่ใจถึงประสิทธิภาพสีที่เหนือกว่า

มีโหมดที่กำหนดไว้ล่วงหน้าหลายโหมด ที่คุณสามารถเลือกใช้เพื่อให้เหมาะกับสีของผนังของคุณ เลือกระหว่าง ปิด, กระดานดำ, Light Yellow, Light Green, Light Blue, Pink, และ เทา

หมายเหตุ: *สำหรับการสร้างสีใหม่ที่มีความเที่ยงตรง เราแนะนำให้ใช้หน้าจอ*

การติดตั้ง

เมนูภาพ 3D

หมายเหตุ:

- *โปรเจคเตอร์นี้เป็นโปรเจคเตอร์ที่พร้อมสำหรับระบบ 3D ด้วยโซลูชั่น DLP-Link 3D*
- *โปรดมั่นใจว่าใส่แว่น 3D ของคุณสำหรับเนื้อหา DLP-Link 3D ก่อนที่จะชมวิดีโอ*
- *โปรเจคเตอร์นี้สนับสนุน 3D แบบเฟรมซีเควนเชียล (พลิกหน้า) ผ่านพอร์ต HDMI1/HDMI2*
- *เพื่อเปิดใช้งานโหมด 3D อัตราเฟรมอินพุตควรตั้งค่าที่ 60Hz เท่านั้น ไม่สนับสนุนอัตราเฟรมที่ต่ำกว่าหรือสูงกว่านี้*
- *เพื่อให้ได้สมรรถนะดีที่สุด แนะนำให้ใช้ความละเอียด 1920x1080 โปรดทราบว่าไม่สนับสนุนความละเอียด 4K (3840x2160) ในโหมด 3D*

โหมด 3 มิติ

ใช้ตัวเลือกนี้เพื่อปิดใช้งาน หรือเปิดใช้งานฟังก์ชัน 3D

- **ปิด**: เลือก "ปิด" เพื่อปิดโหมด 3 มิติ
- **เปิด**: เลือก "เปิด" เพื่อเปิดโหมด 3D

ซิงค์ 3D ประเภท

ใช้ตัวเลือกนี้เพื่อเลือกเทคโนโลยี 3D

- **DLP-Link**: เลือกเพื่อใช้การตั้งค่าที่เหมาะสมสำหรับแว่น 3D แบบ DLP
- **3D ซิงค์**: เลือกเพื่อใช้การตั้งค่าที่เหมาะสมสำหรับแว่น 3D แบบ IR, RF หรือโพลาไรซ์

การแปลง 3D-2D

ใช้ตัวเลือกนี้เพื่อระบุวิธีการให้เนื้อหา 3D ปรากฏขึ้นบนหน้าจอ

- **สามมิติ**: แสดงสัญญาณ 3D
- **ซ้าย**: แสดงกรอบซ้ายของภาพ 3D
- **ขวา**: แสดงกรอบขวาของภาพ 3D

3D รูปแบบ

ใช้ตัวเลือกนี้เพื่อเลือกรูปแบบเนื้อหา 3D ที่เหมาะสม

- **อัตโนมัติ**: เมื่อตรวจพบสัญญาณประจำตัว 3D รูปแบบ 3D จะถูกเลือกโดยอัตโนมัติ
- **เคียงข้างกัน**: แสดงสัญญาณ 3D ในรูปแบบ "เคียงข้างกัน"
- **สูงสุดและต่ำสุด**: แสดงสัญญาณ 3D ในรูปแบบ "สูงสุดและต่ำสุด"
- **กรอบลำดับ**: แสดงสัญญาณ 3D ในรูปแบบ "กรอบลำดับ"
- **การรวบเฟรม**: แสดงสัญญาณ 3D ในรูปแบบ "การรวบเฟรม"

3D ซิงค์ แบบย้อนกลับ

ใช้ตัวเลือกนี้เพื่อเปิด/ปิดการใช้งานฟังก์ชั่น 3D ซิงค์ย้อนกลับ

รีเซ็ต

กลับไปยังการตั้งค่าหลักจากโรงงานสำหรับการตั้งค่า 3D

- **ไม่ใช่**: เลือกเพื่อยกเลิกการรีเซ็ต
- **ใช่**: เลือกเพื่อคืนการตั้งค่าเริ่มต้นจากโรงงานสำหรับ 3D

เมนูภาพ รีเซ็ต

เปลี่ยนการตั้งค่าภาพกลับไปเป็นการตั้งค่าเริ่มต้นจากโรงงาน

การติดตั้ง

เมนูการแสดงผล

เมนูการแสดงผล ตำแหน่งการฉายภาพ

เลือกการฉายที่ต้องการระหว่างด้านหน้า ด้านหลัง บนเพดาน และด้านหลังบน

เมนูการแสดงผล โหมดแหล่งแสง

เลือกโหมดแหล่งแสง ขึ้นอยู่กับข้อกำหนดในการติดตั้ง

เมนูการแสดงผล Dynamic Black

ใช้ปรับความสว่างของภาพแบบอัตโนมัติเพื่อให้ได้สมรรถนะด้านคอนทราสต์ที่เหมาะสมที่สุด

เมนูการแสดงผล โหมดเกมมิ่ง

เปิดใช้งานคุณสมบัตินี้ เพื่อลดเวลาตอบสนอง (อินพุตลาเทนซี) ระหว่างการเล่นเกมให้เหลือ 8.6 มิลลิวินาที (1080p@120Hz) การตั้งค่าทางเรขาคณิตทั้งหมด (ตัวอย่างเช่น: แก้ไขภาพบิดเบี้ยว, การปรับสี่มุม) จะถูกปิดใช้งานเมื่อโหมดเกมมิ่งเปิดใช้งาน ข้อมูลเพิ่มเติมแสดงอยู่ด้านล่าง

หมายเหตุ:

- *มีการอธิบายความล่าช้าของอินพุตตามสัญญาณไว้ในตารางต่อไปนี้:*
- *ค่าในตารางสามารถแตกต่างจากนี้ได้เล็กน้อย*

ไทม์มิ่งแหล่งสัญญาณ	โหมดเกมมิ่ง	ไทม์มิ่ง สัญญาณออก	ความละเอียดสัญญาณออก	อินพุตแล็ก
1080p60	เปิด	1080p60Hz	1080p	17 มิลลิวินาที
1080p120	เปิด	1080p120Hz	1080p	8.6 มิลลิวินาที*
4K60	เปิด	1080p60Hz	1080p	17 มิลลิวินาที*
1080p60	ปิด	1080p60Hz	1080p	33.8 มิลลิวินาที
1080p120	ปิด	1080p120Hz	1080p	17 มิลลิวินาที*
4K60	ปิด	1080p60Hz	1080p	33.7 มิลลิวินาที*

- *1080p120 และ 4K60 สนับสนุนเฉพาะรุ่น 1080p เท่านั้น*
- **รองรับเฉพาะในรุ่น 1080p Short Throw โดยไม่มีเครือข่าย, รุ่น 1080p 1.3x, 1080p Short Throw และรุ่น 1080p 1.6x*

เมนูการแสดงผล ชนิดหน้าจอ

เลือกชนิดหน้าจอจาก 4:3, 16:9 และ 16:10

การติดตั้ง

เมนูการแสดงผล อัตราส่วนภาพ

เลือกอัตราส่วนของภาพที่แสดงในระหว่างตัวเลือกต่อไปนี้:

- **4:3**: รูปแบบนี้ใช้สำหรับแหล่งอินพุตขนาด 4:3
- **16:9**: รูปแบบนี้ใช้สำหรับแหล่งอินพุตขนาด 16:9 เช่น HDTV และ DVD เพื่อเพิ่มประสิทธิภาพสำหรับการชมภาพบน TV แบบ Wide Screen
- **16:10**: รูปแบบนี้ใช้สำหรับแหล่งอินพุตขนาด 16:10
- **Native**: รูปแบบนี้จะแสดงภาพต้นฉบับโดยไม่มีการปรับระดับใด ๆ
- **อัตโนมัติ**: มีการเลือกรูปแบบการแสดงที่เหมาะสมโดยอัตโนมัติ

ตารางการสเกล XGA:

แหล่งที่มา	480i/p	576i/p	1080i/p	720p
4x3	ปรับขนาดเป็น 1024x768			
16x9	ปรับขนาดเป็น 1024x576			
Native	หากไม่มีการปรับขนาด ภาพจะแสดงความละเอียดโดยขึ้นอยู่กับแหล่งสัญญาณที่นำเข้า			
อัตโนมัติ	- หากแหล่งข้อมูลมีอัตราส่วน 4:3 ชนิดหน้าจอจะถูกปรับขนาดเป็น 1024x768 - หากแหล่งข้อมูลมีอัตราส่วน 16:9 ชนิดหน้าจอจะถูกปรับขนาดเป็น 1024x576 - หากแหล่งข้อมูลมีอัตราส่วน 15:9 ชนิดหน้าจอจะถูกปรับขนาดเป็น 1024x614 - หากแหล่งข้อมูลมีอัตราส่วน 16:10 ชนิดหน้าจอจะถูกปรับขนาดเป็น 1024x640			

กฎการแมป XGA อัตโนมัติ:

อัตโนมัติ	ความละเอียดอินพุต		อัตโนมัติ/ปรับขนาด	
	ความละเอียดแนวนอน	ความละเอียดแนวตั้ง	1024	768
4:3	640	480	1024	768
	800	600	1024	768
	1024	768	1024	768
	1600	1200	1024	768
ไวด์แลปท็อป	1280	720	1024	576
	1280	768	1024	614
	1280	800	1024	640
SDTV	720	576	1024	576
	720	480	1024	576
HDTV	1280	720	1024	576
	1920	1080	1024	576

การติดตั้ง

ตารางปรับระดับ WXGA (ขนาดหน้าจอ 16x10):

หน้าจอ 16:10	480i/p	576i/p	1080i/p	720p	PC
4x3	ปรับขนาดเป็น 1066x800				
16x10	ปรับขนาดเป็น 1280x800				
LBX	ปรับขนาดเป็น 1280x960 จากนั้นใช้ภาพตรงกลาง 1280x800 เพื่อแสดงผล				
Native	การกำหนด ศูนย์กลาง 1:1		1:1 การแมปหน้าจอ 1280x800	1280x720 ที่จุดกึ่งกลาง	การกำหนด ศูนย์กลาง 1:1
อัตโนมัติ	- สัญญาณเข้าจะพอดีกับพื้นที่การแสดงผล 1280x800 และรักษาอัตราส่วนภาพดั้งเดิมได้ - หากแหล่งข้อมูลมีอัตราส่วน 4:3 ชนิดหน้าจอจะถูกปรับขนาดเป็น 1066x800 - หากแหล่งข้อมูลมีอัตราส่วน 16:9 ชนิดหน้าจอจะถูกปรับขนาดเป็น 1280x720 - หากแหล่งข้อมูลมีอัตราส่วน 15:9 ชนิดหน้าจอจะถูกปรับขนาดเป็น 1280x768 - หากแหล่งข้อมูลมีอัตราส่วน 16:10 ชนิดหน้าจอจะถูกปรับขนาดเป็น 1280x800				

กฎการแมป WXGA อัตโนมัติ (ขนาดหน้าจอ 16x10):

อัตโนมัติ	ความละเอียดอินพุต		อัตโนมัติ/ปรับขนาด	
	ความละเอียดแนวนอน	ความละเอียดแนวตั้ง	1280	800
4:3	640	480	1066	800
	800	600	1066	800
	1024	768	1066	800
	1280	1024	1066	800
	1400	1050	1066	800
	1600	1200	1066	800
ไวด์แลปท็อป	1280	720	1280	720
	1280	768	1280	768
	1280	800	1280	800
SDTV	720	576	1280	720
	720	480	1280	720
HDTV	1280	720	1280	720
	1920	1080	1280	720

ตารางการปรับระดับ WXGA (ขนาดหน้าจอ 16x9):

หน้าจอ 16:9	480i/p	576i/p	1080i/p	720p	PC
4x3	ปรับขนาดเป็น 960x720				
16x9	ปรับขนาดเป็น 1280x720				
LBX	ปรับขนาดเป็น 1280x960 จากนั้นใช้ภาพตรงกลาง 1280x720 เพื่อแสดงผล				
Native	การกำหนด ศูนย์กลาง 1:1		1:1 การแมปหน้าจอ 1280x720	1280x720 ที่จุดกึ่งกลาง	1:1 การแมปที่จุดกึ่งกลาง
อัตโนมัติ	- ถ้ารูปแบบอัตโนมัติถูกเลือก ชนิดหน้าจอจะกลายเป็น 16:9 (1280x720) โดยอัตโนมัติ - หากแหล่งข้อมูลมีอัตราส่วน 4:3 ชนิดหน้าจอจะถูกปรับขนาดเป็น 960x720 - หากแหล่งข้อมูลมีอัตราส่วน 16:9 ชนิดหน้าจอจะถูกปรับขนาดเป็น 1280x720 - หากแหล่งข้อมูลมีอัตราส่วน 15:9 ชนิดหน้าจอจะถูกปรับขนาดเป็น 1200x720 - หากแหล่งข้อมูลมีอัตราส่วน 16:10 ชนิดหน้าจอจะถูกปรับขนาดเป็น 1152x720				

การติดตั้ง

กฎการแมป WXGA อัตโนมัติ (ขนาดหน้าจอ 16x9):

อัตโนมัติ	ความละเอียดอินพุต		อัตโนมัติ/ปรับขนาด	
	ความละเอียดแนวนอน	ความละเอียดแนวตั้ง	1280	720
4:3	640	480	960	720
	800	600	960	720
	1024	768	960	720
	1280	1024	960	720
	1400	1050	960	720
	1600	1200	960	720
ไวด์แลปท็อป	1280	720	1280	720
	1280	768	1200	720
	1280	800	1152	720
SDTV	720	576	1280	720
	720	480	1280	720
HDTV	1280	720	1280	720
	1920	1080	1280	720

ตารางสเกล 1080p:

หน้าจอ 16:9	480i/p	576i/p	1080i/p	720p	PC
4x3	ปรับขนาดเป็น 1440x1080				
16x9	ปรับขนาดเป็น 1920x1080				
LBX	ปรับขนาดเป็น 1920x1440 จากนั้นใช้ภาพตรงกลาง 1920x1080 เพื่อแสดงผล				
Native	- การกำหนด ศูนย์กลาง 1:1 - หากไม่มีการปรับขนาด ภาพจะแสดงความละเอียดโดยขึ้นอยู่กับแหล่งสัญญาณที่นำเข้า				
อัตโนมัติ	- ถ้ารูปแบบอัตโนมัติถูกเลือก ชนิดหน้าจอจะกลายเป็น 16:9 (1920x1080) โดยอัตโนมัติ - หากแหล่งสัญญาณเป็น 4:3 ชนิดหน้าจอจะถูกปรับขนาดเป็น 1440x1080 - หากแหล่งข้อมูลมีอัตราส่วน 16:9 ชนิดหน้าจอจะถูกปรับขนาดเป็น 1920x1080 - หากแหล่งสัญญาณเป็น 16:10 ชนิดหน้าจอจะปรับขนาดเป็น 1920x1200 และตัดบริเวณ 1920x1080 เพื่อแสดงภาพ				

กฎการแมป 1080p อัตโนมัติ:

อัตโนมัติ	ความละเอียดอินพุต		อัตโนมัติ/ปรับขนาด	
	ความละเอียดแนวนอน	ความละเอียดแนวตั้ง	1920	1080
4:3	640	480	1440	1080
	800	600	1440	1080
	1024	768	1440	1080
	1280	1024	1440	1080
	1400	1050	1440	1080
	1600	1200	1440	1080
ไวด์แลปท็อป	1280	720	1920	1080
	1280	768	1800	1080
	1280	800	1728	1080
SDTV	720	576	1350	1080
	720	480	1620	1080
HDTV	1280	720	1920	1080
	1920	1080	1920	1080

การติดตั้ง

เมนูการแสดงผล การแก้ไขเชิงเรขาคณิต

V คีย์สโตน

ปรับความผิดเพี้ยนของภาพตามแนวตั้งและทำให้ภาพเป็นสี่เหลี่ยมมากขึ้น ใช้คีย์สโตนแนวตั้งเพื่อแก้ไขรูปร่างของภาพที่บิดเบี้ยว ซึ่งด้านบนและด้านล่างเอียงไปทางด้านใดด้านหนึ่ง ซึ่งมีไว้สำหรับใช้กับแอปพลิเคชั่นบนแกนแนวตั้ง

แก้ภาพบิดเบี้ยวแนวนอน

ปรับความผิดเพี้ยนของภาพตามแนวนอนและทำให้ภาพเป็นสี่เหลี่ยมมากขึ้น ใช้คีย์สโตนแนวนอนเพื่อแก้ไขรูปร่างของภาพที่บิดเบี้ยว ซึ่งเส้นขอบด้านซ้ายและด้านขวาของภาพมีความยาวไม่เท่ากัน ซึ่งมีไว้สำหรับใช้กับแอปพลิเคชั่นบนแกนแนวนอน

หมายเหตุ: *ฟังก์ชันแก้ภาพบิดเบี้ยวแนวนอนไม่รองรับในรุ่น XGA และ WXGA*

การปรับสี่มุม

การตั้งค่านี้อนุญาตให้ภาพที่ฉายถูกปรับจากแต่ละมุม เพื่อทำให้ภาพเป็นสี่เหลี่ยมมุมฉากเมื่อพื้นผิวการฉายไม่ได้ระดับ

หมายเหตุ: *ฟังก์ชันการปรับมุมไม่รองรับในรุ่น XGA และ WXGA*

รีเซ็ต

เปลี่ยนการแก้ไขเชิงเรขาคณิตกลับไปเป็นการตั้งค่าเริ่มต้นจากโรงงาน

เมนูการแสดงผล ซูมดิจิตอล

ใช้เพื่อลดหรือขยายภาพบนหน้าจอการฉายภาพ ซูมดิจิตอล ไม่เหมือนกับซูมออปติคัล และคุณภาพของภาพผลลัพธ์จะลดลง

หมายเหตุ: *การตั้งค่าซูม ถูกเก็บไว้ในรอบพลังงานของโปรเจ็กเตอร์*

เมนูการแสดงผล การย้ายภาพ

ปรับตำแหน่งภาพที่ฉายแนวนอน (H) หรือแนวตั้ง (V)

เมนูการแสดงผล รีเซ็ต

กลับไปยังการตั้งค่าเริ่มต้นจากโรงงานสำหรับการตั้งค่าการแสดงผล

การติดตั้ง

เมนูตั้งค่า

เมนูตั้งค่า รูปแบบการทดสอบ

เลือกรูปแบบการทดสอบจากตารางสีเขียว ตารางสีแดงม่วง ตารางสีขาว สีขาวหรือปิดใช้งานฟังก์ชั่นนี้ (ปิด)

เมนูตั้งค่า ภาษา

เลือกภาษาเมนู OSD ระหว่าง ภาษาอังกฤษ ภาษาเยอรมัน ภาษาฝรั่งเศส ภาษาอิตาลี ภาษาสเปน ภาษาโปรตุเกส ภาษาโปแลนด์ ภาษาดัชท์ ภาษาสวีเดน ภาษานอร์เวย์, ภาษาเดนมาร์ก ภาษาฟินแลนด์ ภาษากรีก ภาษาจีนตัวเต็ม ภาษาจีนตัวย่อ ภาษาญี่ปุ่น ภาษาเกาหลี ภาษารัสเซีย ภาษาฮังการี ภาษาเชคโกสโลวาเกีย ภาษาอาราบิก ภาษาไทย ภาษาตุรกี ภาษาเปอร์เซีย ภาษาเวียดนาม ภาษาอินโดนีเซีย และภาษาโรมาเนีย

เมนูตั้งค่า การตั้งค่าเมนู

ตั้งเวลาเมนู

เลือกระยะเวลาที่เมนู OSD จะสามารถมองเห็นได้บนหน้าจอ

ซ่อนข้อมูล

เปิดการใช้งานฟังก์ชั่นนี้เพื่อซ่อนข้อความข้อมูล

เมนูตั้งค่า พื้นที่ระดับสูง

เมื่อเลือก "เปิด" พัดลมจะหมุนเร็วขึ้น คุณสมบัตินี้มีประโยชน์เมื่ออยู่ในพื้นที่ที่มีระดับสูง ซึ่งมีอากาศเบาบาง

ตั้งค่าเมนูการตั้งค่าแผ่นกรอง

ชั่วโมงการใช้แผ่นกรอง

แสดงเวลาตัวกรอง

ติดตั้งแผ่นกรองสำรอง

หมายเหตุ: *โปรดสอบถามกับตัวแทนในประเทศของคุณเกี่ยวกับความพร้อมจำหน่ายของแผ่นกรองแสงนี้*

ตั้งการตั้งค่าข้อความเตือน

- **ใช่:** แสดงข้อความเตือนหลังจากที่ใช้ไป 500 ชั่วโมง

หมายเหตุ: *"ชั่วโมงการใช้แผ่นกรอง / การเตือนแผ่นกรอง / เริ่มนับเวลาแผ่นกรองใหม่" จะแสดงเฉพาะเมื่อ "ติดตั้งแผ่นกรองสำรอง" เป็น "ใช่"*

- **ไม่ใช่:** ปิดข้อความเตือน

การเตือนแผ่นกรอง

เลือกฟังก์ชั่นนี้เพื่อแสดง หรือซ่อนข้อความเตือน เมื่อข้อความการเปลี่ยนตัวกรองแสดงขึ้น ตัวเลือกที่ใช้งานได้ประกอบด้วย ปิด, 300 ชม., 500 ชม., 800 ชม. และ 1000 ชม.

เริ่มนับเวลาแผ่นกรองใหม่

รีเซ็ตตัวนับเวลาตัวกรองฝุ่น หลังจากที่เปลี่ยนหรือทำความสะอาดตัวกรองฝุ่น

การติดตั้ง

เมนูตั้งค่า การตั้งค่าเปิดปิดเครื่อง

ระบบเปิดเครื่องด่วน

เลือก "เปิด" เพื่อเปิดใช้งานโหมดเปิดเครื่องด่วน โปรเจ็กเตอร์จะเปิดอัตโนมัติ เมื่อไฟ AC เข้า โดยไม่ต้องกดปุ่ม "เพาเวอร์" ที่ปุ่มกดบนโปรเจ็กเตอร์หรือบนรีโมทคอนโทรล

เปิดเครื่องพร้อมสัญญาณภาพ

เลือก "เปิด" เพื่อเปิดใช้งานโหมดสัญญาณเปิดเครื่อง โปรเจ็กเตอร์จะเปิดอัตโนมัติ เมื่อระบบตรวจพบสัญญาณ โดยไม่ต้องกดปุ่ม "เพาเวอร์" ที่ปุ่มกดบนโปรเจ็กเตอร์หรือบนรีโมทคอนโทรล

หมายเหตุ:

- *หากตัวเลือก "เปิดเครื่องพร้อมสัญญาณภาพ" ถูก "เปิด" การสิ้นเปลืองพลังงานของโปรเจคเตอร์ในโหมดสแตนบายด์จะมากกว่า 3W*
- *ฟังก์ชั่นนี้ใช้ได้กับแหล่งสัญญาณ HDMI*

ปิดอัตโนมัติ (นาที)

ตั้งค่าช่วงเวลาการนับถอยหลัง ตัวตั้งเวลานับถอยหลังจะเริ่มขึ้น เมื่อไม่มีสัญญาณถูกส่งไปยังโปรเจคเตอร์ โปรเจคเตอร์จะปิดเครื่องโดยอัตโนมัติ เมื่อการนับถอยหลังเสร็จสิ้น (ในหน่วยนาที)

ตั้งเวลาปิด (นาที)

ตั้งค่าช่วงเวลาการนับถอยหลัง ตัวตั้งเวลานับถอยหลังจะเริ่มทำงาน โดยที่มีหรือไม่มีสัญญาณส่งไปยังโปรเจคเตอร์ โปรเจคเตอร์จะปิดเครื่องโดยอัตโนมัติ เมื่อการนับถอยหลังเสร็จสิ้น (ในหน่วยนาที)

หมายเหตุ: *ตัวตั้งเวลาปิดจะรีเซ็ตทุกครั้งเมื่อปิดโปรเจ็กเตอร์*

โหมดพลังงาน(สแตนด์บาย)

ตั้งการตั้งค่าโหมดพลังงาน

- **แอกทีฟ:** เลือก "แอกทีฟ" เพื่อกลับไปสแตนด์บายปกติ
- **อีโค:** เลือก "อีโค" เพื่อประหยัดการสิ้นเปลืองพลังงาน < 0.5W

หมายเหตุ: *โหมดพลังงาน(สแตนด์บาย) ใช้งานได้เฉพาะในรุ่นที่รองรับฟังก์ชันเครือข่ายเท่านั้น เช่น รุ่น XGA, WXGA, 1080p 1.3x, 1080p Short Throw และรุ่น 1080p 1.6x*

เมนูตั้งค่า การรักษาความปลอดภัย

ความปลอดภัย

เปิดการใช้งานฟังก์ชั่นนี้เพื่อให้ระบบขอรหัสผ่านก่อนเริ่มการใช้งานโปรเจคเตอร์

- **เปิด:** เลือก "เปิด" เพื่อใช้การตรวจสอบด้านความปลอดภัย เมื่อเปิดโปรเจ็กเตอร์
- **ปิด:** เลือก "ปิด" เพื่อให้สามารถเปิดโปรเจ็กเตอร์ได้โดยไม่ต้องตรวจสอบรหัสผ่าน

หมายเหตุ: *รหัสผ่านเริ่มต้นคือ 1234*

ตั้งเวลาป้องกัน

สามารถเลือกฟังก์ชั่นเวลา (เดือน/วัน/ชั่วโมง) เพื่อตั้งค่าจำนวนชั่วโมงที่สามารถใช้โปรเจคเตอร์ได้ เมื่อเวลานี้ผ่านไป คุณจะถูกขอให้ใส่รหัสผ่านของคุณอีกครั้ง

เปลี่ยนรหัสผ่าน

ใช้เพื่อตั้งค่าหรือแก้ไขรหัสผ่านที่แจ้งเตือนเมื่อเปิดโปรเจ็กเตอร์

เมนูตั้งค่า การตั้งค่าปุ่มกด

ล็อคปุ่ม

เมื่อฟังก์ชั่นล็อคปุ่มกดเป็น "เปิด" ปุ่มกดจะถูกล็อค อย่างไรก็ตามโปรเจคเตอร์ยังสามารถทำงานได้ด้วยรีโมทคอนโทรล คุณสามารถใช้ปุ่มกดได้ใหม่ โดยเลือก "ปิด"

การติดตั้ง

เมนูตั้งค่า โลโก้เริ่มต้น

โลโก้

ใช้ฟังก์ชั่นนี้เพื่อตั้งค่าหน้าจอเริ่มต้นที่ต้องการ หากมีการเปลี่ยนแปลง จะมีผลในครั้งถัดไปที่โปรเจคเตอร์เปิด

- **ค่าเริ่มต้น:** หน้าจอเริ่มต้นมาตรฐาน
- **ปกติ:** โลโก้จะไม่แสดงบนหน้าจอเมื่อเปิดเครื่อง

เมนูตั้งค่า สีพื้นหลัง

ใช้ฟังก์ชั่นนี้เพื่อแสดงหน้าจอสีน้ำเงิน, แดง, เขียว, เทา, ไม่มีสี, หรือโลโก้เมื่อไม่มีสัญญาณใดๆ

หมายเหตุ: *ถ้าสีพื้นหลังถูกตั้งค่าเป็น "ไม่มี" สีพื้นหลังจะเป็นสีดำ*

เมนูตั้งค่า รีเซ็ตอุปกรณ์

รีเซ็ต OSD

กลับไปสู่การตั้งค่าจากโรงงานสำหรับการตั้งค่าเมนู OSD

รีเซ็ตการตั้งค่าทั้งหมด

เปลี่ยนการตั้งค่าทั้งหมดกลับไปเป็นการตั้งค่าเริ่มต้นจากโรงงาน

การติดตั้ง

เมนูสัญญาณเข้า

เมนูสัญญาณเข้า แหล่งสัญญาณอัตโนมัติ

เลือกตัวเลือกนี้เพื่อปล่อยให้โปรเจคเตอร์ค้นหาแหล่งสัญญาณขาเข้าที่สามารถใช้งานได้โดยอัตโนมัติ

เมนูสัญญาณเข้า สลับอินพุตอัตโนมัติ

เมื่อตรวจพบสัญญาณเข้า HDMI โปรเจคเตอร์จะสลับแหล่งสัญญาณอินพุตโดยอัตโนมัติ

เมนูสัญญาณเข้า การตั้งค่า HDMI CEC

หมายเหตุ: *เมื่อคุณเชื่อมต่ออุปกรณ์ที่เข้ากันกับ HDMI CEC เข้ากับโปรเจคเตอร์ด้วยสายเคเบิล HDMI คุณสามารถควบคุมอุปกรณ์เหล่านั้นโดยเปิดเครื่อง หรือปิดเครื่องพร้อมกัน โดยใช้คุณสมบัติการควบคุม HDMI Link บน OSD ของโปรเจคเตอร์ ซึ่งจะช่วยให้อุปกรณ์หนึ่งเครื่องหรือหลายเครื่องในกลุ่มสามารถเปิดหรือปิดผ่านคุณลักษณะ HDMI Link ได้ในการกำหนดค่าทั่วไป เครื่องเล่น DVD ของคุณอาจเชื่อมต่อกับโปรเจคเตอร์ผ่านเครื่องขยายเสียงหรือระบบโฮมเธียเตอร์*

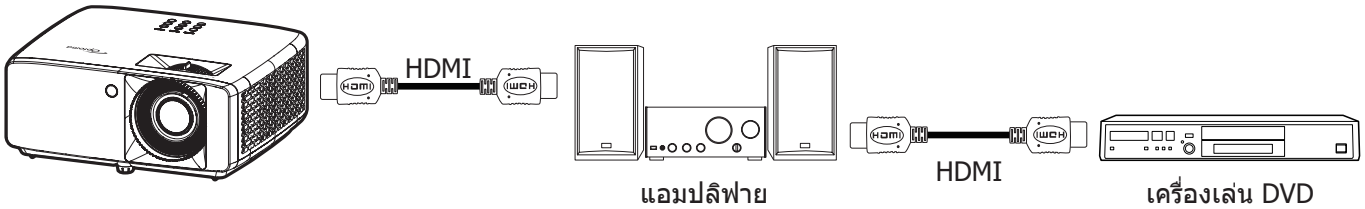

<u>การเชื่อมโยง HDMI</u>

เปิดทำงาน/ปิดทำงานฟังก์ชั่น HDMI Link

<u>TV ภายใน</u>

ถ้าการตั้งค่าถูกตั้งค่าเป็น "ใช่" ตัวเลือกลิงค์การเปิดเครื่อง และปิดเครื่องก็จะใช้ได้

<u>Power On Link</u>

เปิด CEC ตามคำสั่ง

- **Mutual:** ทั้งโปรเจ็กเตอร์และอุปกรณ์ CEC จะเปิดเครื่องพร้อมกัน
- **โปรเจคเตอร์ --> อุปกรณ์:** อุปกรณ์ CEC จะเปิดเครื่องเฉพาะหลังจากที่โปรเจ็กเตอร์เปิดเครื่องเท่านั้น
- **อุปกรณ์ --> โปรเจคเตอร์:** โปรเจ็กเตอร์จะเปิดเครื่องเฉพาะหลังจากที่อุปกรณ์ CEC เปิดเครื่องเท่านั้น

<u>Power Off Link</u>

เปิดใช้งานฟังก์ชั่นนี้เพื่อที่ทั้ง HDMI Link และโปรเจ็กเตอร์จะปิดพร้อมกันโดยอัตโนมัติ

เมนูสัญญาณเข้า รีเซ็ต

กลับไปยังการตั้งค่าเริ่มต้นจากโรงงานสำหรับการตั้งค่าสัญญาณเข้า

การติดตั้ง

เมนูเสียง

เมนูเสียง ปรับระดับเสียง

ปรับระดับเสียง

เมนูเสียง ปิดเสียง

ใช้ตัวเลือกนี้เพื่อปิดเสียงชั่วคราว

- **เปิด:** เลือก "เปิด" เพื่อปิดเสียง
- **ปิด:** เลือก "ปิด" เพื่อปิดการปิดเสียง

หมายเหตุ: *ฟังก์ชั่น "ปิดเสียง" มีผลกับทั้งระดับเสียงภายในและลำโพงภายนอก*

เมนูเสียง รีเซ็ต

กลับไปยังการตั้งค่าเริ่มต้นจากโรงงานสำหรับการตั้งค่าเสียง

การติดตั้ง

เมนูควบคุม

เมนูควบคุม ID อุปกรณ์

ID คำสั่งสามารถถูกตั้งค่าโดยเมนู (ช่วง 0-99) และอนุญาตให้ผู้ใช้ควบคุมโปรเจ็กเตอร์แต่ละตัวได้โดยคำสั่ง RS232

หมายเหตุ: *สำหรับรายการที่สมบูรณ์ของคำสั่ง RS232 โปรดดูคู่มือผู้ใช้ RS232 บนเว็บไซต์ของเรา*

เมนูควบคุม การตั้งค่ารีโมท

การทำงานของ IR

ตั้งการตั้งค่าการทำงานของ IR

- **เปิด:** เลือก "เปิด" โปรเจ็กเตอร์สามารถถูกสั่งการโดยรีโมทคอนโทรลจากตัวรับสัญญาณ IR ด้านบนหรือด้านหน้า
- **ปิด:** เลือก "ปิด" โปรเจ็กเตอร์ไม่สามารถถูกสั่งการโดยรีโมทคอนโทรลได้ โดยการเลือก "ปิด" คุณจะสามารถใช้ปุ่มกดได้

เมนูควบคุม การตั้งค่าปุ่มกด

ล็อคปุ่ม

เมื่อฟังก์ชั่นล็อคปุ่มกดเป็น "เปิด" ปุ่มกดจะถูกล็อค อย่างไรก็ตามโปรเจคเตอร์ยังสามารถทำงานได้ด้วยรีโมทคอนโทรล คุณสามารถใช้ปุ่มกดได้ใหม่ โดยเลือก "ปิด"

เมนูควบคุม LAN

กำหนดค่าการตั้งค่าเครือข่ายของโปรเจ็กเตอร์

สถานะเครือข่าย

แสดงสถานะการเชื่อมต่อเครือข่าย (อ่านอย่างเดียว)

หมายเลข MAC

แสดง MAC แอดเดรส (อ่านอย่างเดียว)

DHCP

เปิดใช้ DHCP เพื่อรับที่อยู่ IP ซับเน็ตมาสก์ เกตเวย์ และ DNS โดยอัตโนมัติ

หมายเลข IP

กำหนดที่อยู่ IP ของโปรเจคเตอร์

ซับเน็ต มาสก์

กำหนดซับเน็ตมาสก์ของโปรเจคเตอร์

เกตเวย์

กำหนดเกตเวย์ของโปรเจคเตอร์

DNS

กำหนด DNS ของโปรเจคเตอร์

การติดตั้ง

วิธีใช้เว็บเบราเซอร์เพื่อควบคุมโปรเจ็กเตอร์ของคุณ

1. เปิดตัวเลือก "เปิด" DHCP บนโปรเจ็กเตอร์ เพื่ออนุญาตให้ DHCP เซิร์ฟเวอร์กำหนด IP แอดเดรสโดยอัตโนมัติ
2. เปิดเว็บเบราเซอร์ใน PC ของคุณ และพิมพ์ IP แอดเดรสของโปรเจ็กเตอร์ (“ควบคุม > แลน > หมายเลข IP”)
3. ป้อนชื่อผู้ใช้ และรหัสผ่าน จากนั้น คลิก "เข้าสู่ระบบ"
   หน้าจอเว็บการปรับตั้งค่าโปรเจคเตอร์จะปรากฏขึ้น

หมายเหตุ:

- *ชื่อผู้ใช้และรหัสผ่านเริ่มต้นคือ “admin”*
- *ขั้นตอนในส่วนนี้ใช้ระบบปฏิบัติการ Windows 10*

การเชื่อมต่อโดยตรงจากคอมพิวเตอร์ไปยังโปรเจ็กเตอร์*

1. ปิด “ปิด” ตัวเลือก DHCP บนโปรเจคเตอร์
2. กำหนดค่า IP แอดเดรส ซับเน็ตมาสก์ เกตเวย์ และ DNS บนโปรเจคเตอร์ (“ควบคุม > แลน”)
3. เปิดหน้า ***เครือข่ายและอินเทอร์เน็ต*** บน PC ของคุณ และกำหนดค่าพารามิเตอร์เครือข่ายให้เหมือนกับที่คุณตั้งค่าบนโปรเจ็กเตอร์บน PC ของคุณ คลิก "ตกลง" เพื่อบันทึกพารามิเตอร์

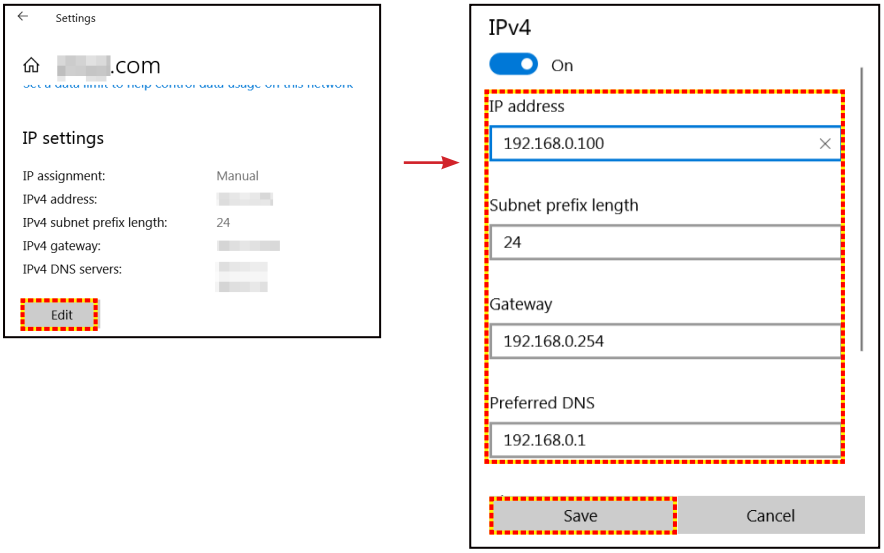

4. เปิดเว็บเบราเซอร์บน PC ของคุณ และพิมพ์ IP แอดเดรสลงในฟิลด์ URL ตามที่กำหนดไว้ในขั้นที่ 3 จากนั้น กดปุ่ม "ใส่ค่า"

รีเซ็ต

รีเซ็ตการตั้งค่าเครือข่ายกลับเป็นค่าเริ่มต้นจากโรงงาน

การติดตั้ง

เมนูควบคุม การควบคุม

โปรเจคเตอร์รุ่นนี้สามารถควบคุมจากระยะไกลโดยผ่านคอมพิวเตอร์หรืออุปกรณ์ภายนอกอื่นๆ ผ่านการเชื่อมต่อที่ใช้สาย ซึ่งอนุญาตให้ผู้ใช้ควบคุมโปรเจคเตอร์หนึ่งเครื่องขึ้นไปจากศูนย์ควบคุมระยะไกล เช่น การเปิดหรือปิดโปรเจคเตอร์ และการปรับความสว่างหรือคอนทราสต์ของภาพ

ใช้เมนูย่อยของการควบคุมเพื่อเลือกอุปกรณ์ควบคุมสำหรับโปรเจคเตอร์

Crestron

ควบคุมโปรเจคเตอร์ด้วยตัวควบคุม Creston และซอฟต์แวร์ที่เกี่ยวข้อง (พอร์ต 41794)

สำหรับข้อมูลเพิ่มเติม โปรดดูข้อมูลที่ http://www.crestron.com

Extron

ควบคุมโปรเจคเตอร์ด้วยอุปกรณ์ Extron (พอร์ต 2023)

สำหรับข้อมูลเพิ่มเติม โปรดดูข้อมูลที่ http://www.extron.com.

PJ Link

ควบคุมโปรเจคเตอร์ด้วยคำสั่ง PJLink v2.0 (พอร์ต: 4352)

สำหรับข้อมูลเพิ่มเติม โปรดดูข้อมูลที่ http://pjlink.jbmia.or.jp/english

ค้นหาอุปกรณ์ AMX

ควบคุมโปรเจคเตอร์ด้วยอุปกรณ์ AMX (พอร์ต 9131)

สำหรับข้อมูลเพิ่มเติม โปรดดูข้อมูลที่ http://www.amx.com

Telnet

ควบคุมโปรเจคเตอร์โดยใช้คำสั่ง RS232 ผ่านการเชื่อมต่อ Telnet (พอร์ต 23)

สำหรับข้อมูลเพิ่มเติม โปรดดูข้อมูลที่ "RS232 โดยฟังก์ชั่น Telnet" ในหน้า 53

HTTP

ควบคุมโปรเจคเตอร์ด้วยเว็บเบราว์เซอร์ (พอร์ต 80)

สำหรับข้อมูลเพิ่มเติม โปรดดูข้อมูลที่ "วิธีใช้เว็บเบราเซอร์เพื่อควบคุมโปรเจ็กเตอร์ของคุณ" ในหน้า 44

หมายเหตุ:

- *Crestron เป็นเครื่องหมายการค้าจดทะเบียนของ Crestron Electronics, Inc. แห่งสหรัฐ*
- *Extron เป็นเครื่องหมายการค้าจดทะเบียนของ Extron Electronics, Inc. แห่งสหรัฐ*
- *AMX เป็นเครื่องหมายการค้าจดทะเบียนของ AMX LLC แห่งสหรัฐ*
- *PJLink ยื่นคำขอจดทะเบียนเครื่องหมายการค้าและโลโก้ในญี่ปุ่น สหรัฐอเมริการ และประเทศอื่นๆ โดย JBMIA*
- *สำหรับข้อมูลเพิ่มเติมเกี่ยวกับชนิดของอุปกรณ์ภายนอกที่สามารถเชื่อมต่อกับพอร์ท LAN/RJ45 และรีโมทควบคุมการฉายภาพ เช่นเดียวกับการรองรับคำสั่งสำหรับอุปกรณ์ภายนอกเหล่านี้ โปรดติดต่อฝ่ายสนับสนุนบริการโดยตรง*

การติดตั้ง

เมนูการตั้งค่าการควบคุมเครือข่าย

ฟังก์ชั่น LAN_RJ45

โปรเจคเตอร์มอบเครือข่ายที่หลากหลายและคุณสมบัติการจัดการระยะไกลเพื่อการใช้งานที่ง่ายและไม่ยุ่งยาก ฟังก์ชั่น LAN/RJ45 ของโปรเจคเตอร์ผ่านเครือข่าย เช่น การจัดการจากระยะไกล การเปิด/ปิด ความสว่าง และการตั้งค่าคอนทราสต์ อีกทั้ง คุณสามารถดูข้อมูลสถานะของโปรเจคเตอร์ เช่น วิดีโอ-แหล่งกำเนิด เสียง-ปิดเสียง ฯลฯ

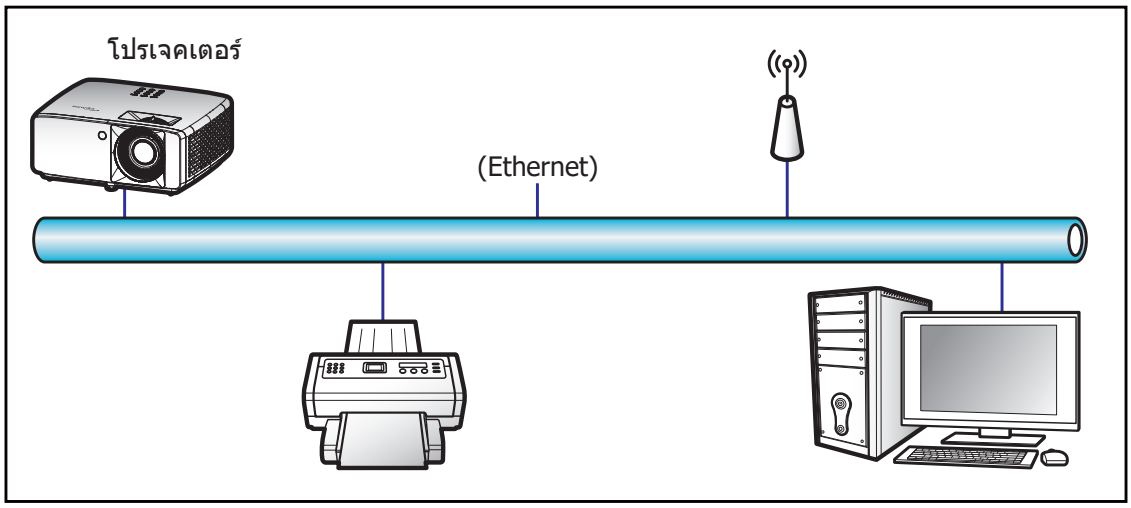

พร้อมฟังก์ชั่นการทำงาน LAN ของเครื่อง

โปรเจคเตอร์นี้สามารถควบคุมได้จาก PC (แล็บท็อป) หรืออุปกรณ์อื่นๆ ผ่านพอร์ต LAN / RJ45 และ ith Crestron / Extron / AMX (Device Discovery) / PJLink ที่เข้ากันได้

- Crestron เป็นเครื่องหมายการค้าจดทะเบียนของ Crestron Electronics, Inc. แห่งสหรัฐ
- Extron เป็นเครื่องหมายการค้าจดทะเบียนของ Extron Electronics, Inc. แห่งสหรัฐ
- AMX เป็นเครื่องหมายการค้าจดทะเบียนของ AMX LLC แห่งสหรัฐ
- PJLink ยื่นคำขอจดทะเบียนเครื่องหมายการค้าและโลโก้ในญี่ปุ่น สหรัฐอเมริการ และประเทศอื่นๆ โดย JBMIA

โปรเจคเตอร์นี้รองรับคำสั่งของตัวควบคุมของ Crestron Electronics ที่กำหนด และซอฟต์แวร์ที่เกี่ยวข้อง ตัวอย่างเช่น RoomView®

http://www.crestron.com/

โปรเจคเตอร์นี้พร้อมที่จะรองรับอุปกรณ์ของ Extron

http://www.extron.com/

โปรเจคเตอร์นี้รองรับ AMX (Device Discovery)

http://www.amx.com/

โปรเจคเตอร์นี้รองรับคำสั่งทั้งหมดของ PJLink คลาส1 (เวอร์ชั่น 1.00)

http://pjlink.jbmia.or.jp/english/

สำหรับรายละเอียดข้อมูลเกี่ยวกับชนิดของอุปกรณ์ภายนอกที่สามารถเชื่อมต่อกับพอร์ท LAN/RJ45 และรีโมทควบคุมการฉายภาพเช่นเดียวกับการรองรับคำสั่งสำหรับอุปกรณ์ภายนอกเหล่านี้ โปรดติดต่อฝ่ายสนับสนุนบริการโดยตรง

การติดตั้ง

LAN RJ45

1. เชื่อมต่อ RJ45 ไปยังพอร์ท RJ45 บนโปรเจคเตอร์และ PC (แล็บท็อป)

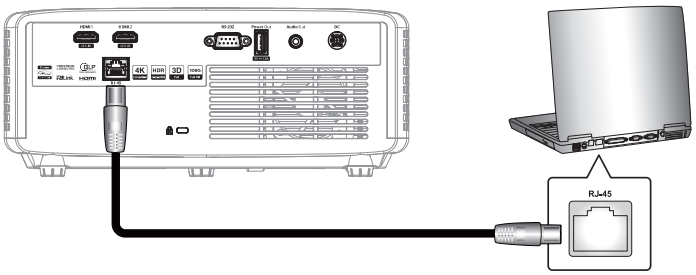

2. บน PC (แล็บท็อป) ให้เลือก **เริ่ม** > **การตั้งค่า** > **เครือข่ายและอินเทอร์เน็ต**

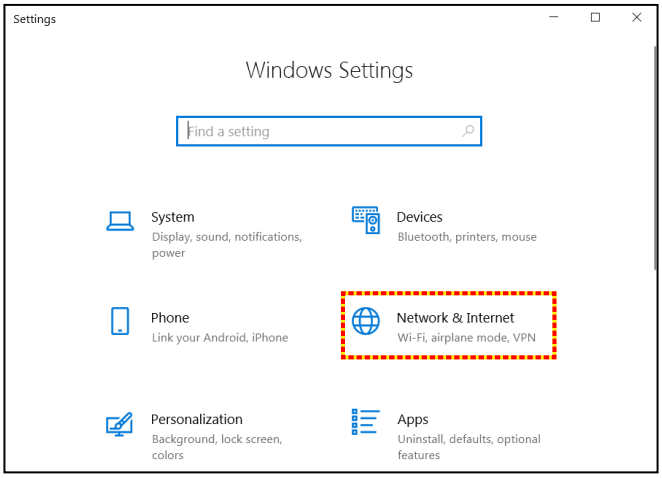

3. ในส่วน **อีเทอร์เน็ต** เลือก **คุณสมบัติ**

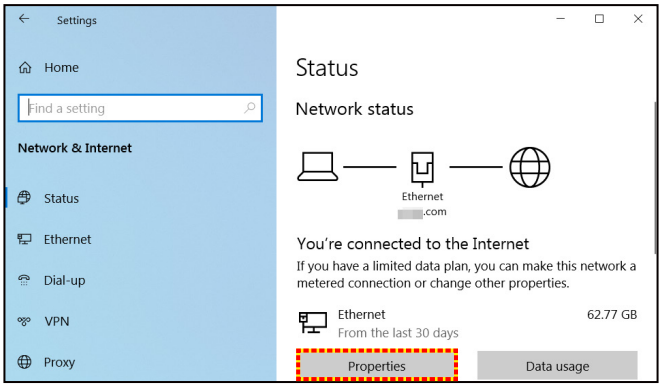

4. ในส่วน **การตั้งค่า IP** เลือก **แก้ไข**

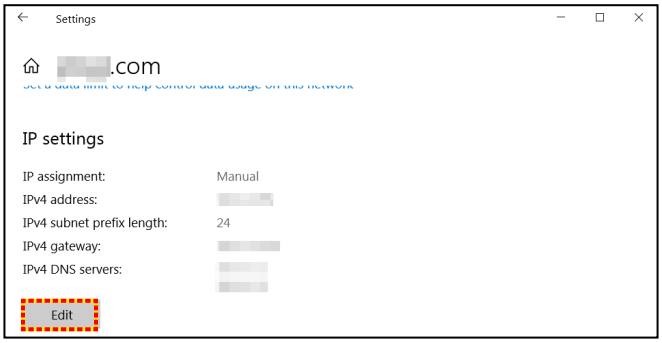

การติดตั้ง

5. พิมพ์ IP แอดเดรส และเกตเวย์ จากนั้น เลือก "บันทึก"

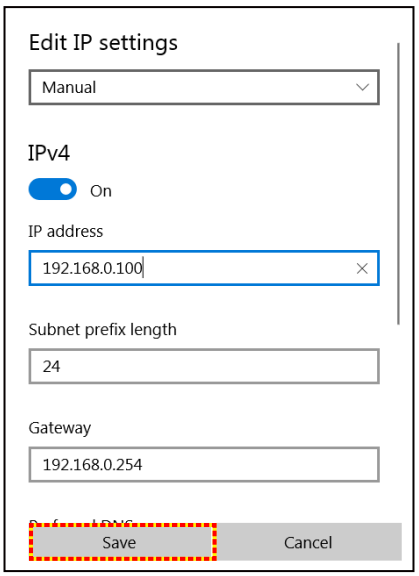

6. กดปุ่ม "เมนู" บนโปรเจคเตอร์
7. เปิดบนโปรเจคเตอร์ **ควบคุม** > **แลน**
8. ป้อนพารามิเตอร์การเชื่อมต่อดังต่อไปนี้:
   - DHCP: ปิด
   - หมายเลข IP: 192.168.0.100
   - ซับเน็ต มาสก์: 255.255.255.0
   - เกตเวย์: 192.168.0.254
   - DNS: 192.168.0.51
9. กด "ใส่ค่า" เพื่อยืนยันการตั้งค่า
10. เปิดเบราว์เซอร์เว็บ ตัวอย่างเช่น Microsoft Edge หรือ Chrome ที่มี Adobe Flash Player 9.0 หรือใหม่กว่าที่ติดตั้งมา
11. ในแถบที่อยู่ ให้ป้อน IP แอดเดรสของโปรเจคเตอร์:192.168.0.100

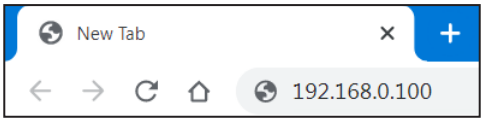

12. กด "ใส่ค่า"

การติดตั้ง

โปรเจคเตอร์นี้ตั้งค่าไว้สำหรับการจัดการระยะไกล ฟังก์ชั่น LAN/RJ45 แสดงดังต่อไปนี้:

เข้าสู่ระบบ

เมื่อคุณเปิดหน้าเว็บเป็นครั้งแรก คุณจะเห็นหน้าจอในลักษณะภาพด้านล่าง
โปรดป้อนรหัสผ่านผู้ใช้ที่ถูกต้อง

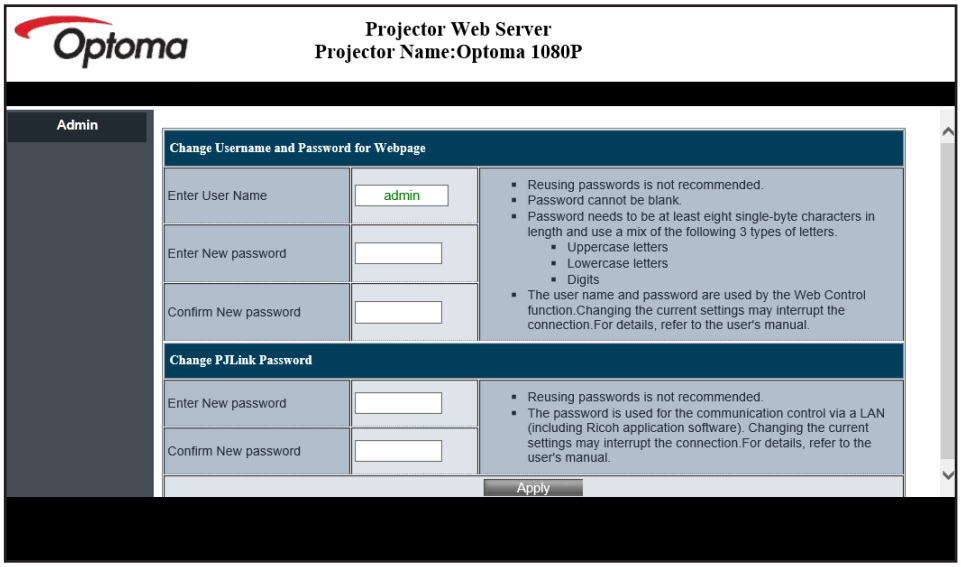

เมื่อคุณเปิดหน้าเว็บหลังจากป้อนรหัสผ่านที่ถูกต้อง คุณจะเห็นหน้าจอในลักษณะภาพด้านล่าง ป้อนรหัสผ่านในช่อง "รหัสผ่าน"

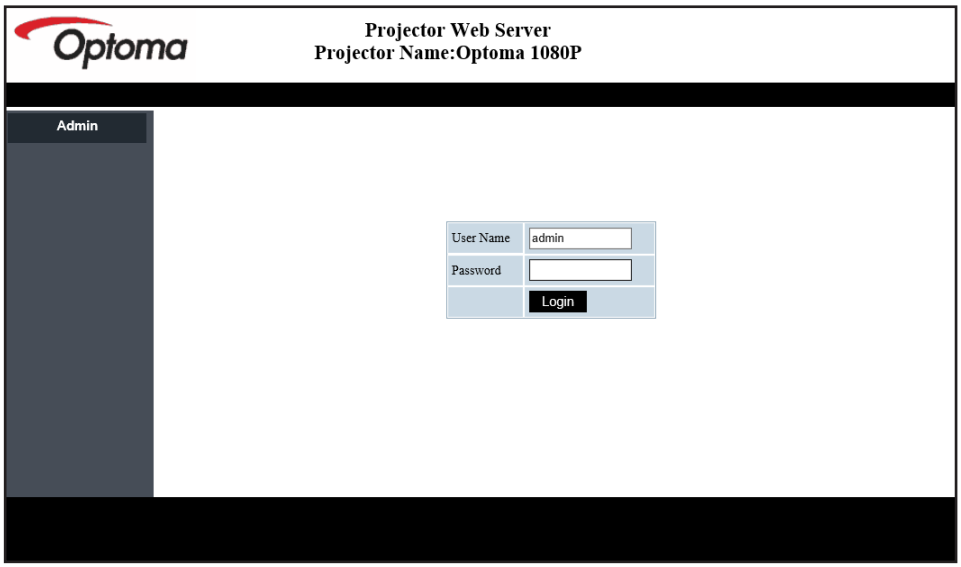

การติดตั้ง

สถานะระบบ

สถานะปัจจุบันของโปรเจคเตอร์จะแสดงขึ้น คุณสามารถตรวจสอบชื่อรุ่น เวอร์ชันเฟิร์มแวร์ การกำหนดค่า LAN ปัจจุบันของโปรเจคเตอร์ และเปลี่ยนภาษาอินเตอร์เฟซตามที่จำเป็นได้

ชื่อเวอร์ชันที่แสดงในหน้าเว็บในแผงภาพอาจแตกต่างไปจากการแสดงผลจริง

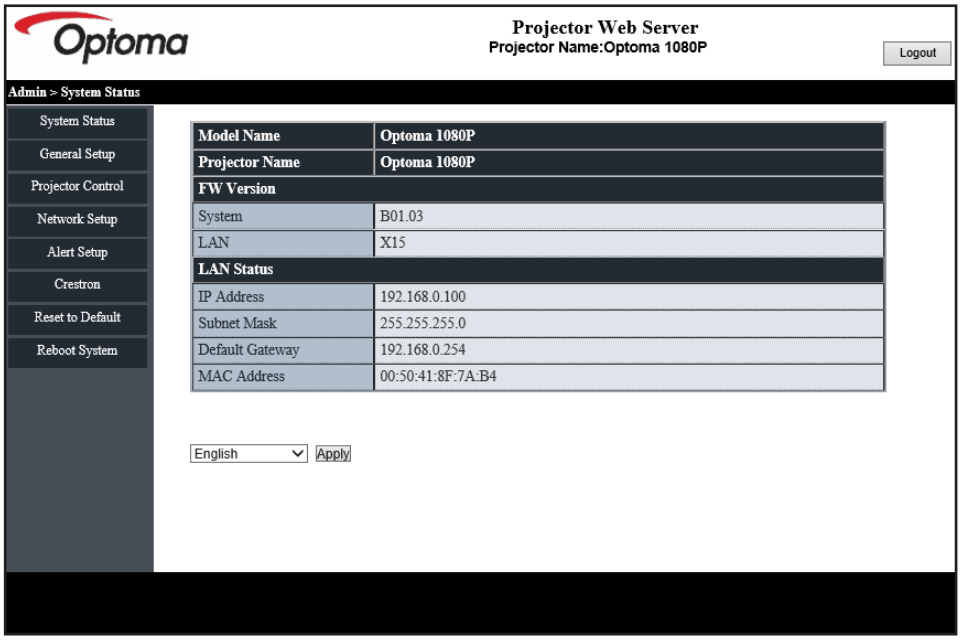

ตั้งค่าทั่วไป

ชื่อโปรเจคเตอร์ที่ตั้งชื่อไว้ที่นี่จะใช้ในการควบคุม PJLink ด้วย ชื่อโปรเจคเตอร์ต้องใช้ตัวอักษรรวมตัวเลขเท่านั้น จำนวนตัวอักษรสูงสุดคือ 32 ตัว

คุณสามารถใช้เฉพาะตัวอักษรรวมตัวเลขในรหัสผ่าน จำนวนตัวอักษรขั้นต่ำคือ 8 ตัว ถ้าคุณป้อนตัวอักษรที่ใช้ไม่ได้ จะมีข้อความเตือน "ตัวอักษรไม่ถูกต้อง" ปรากฏขึ้น

ถ้าตัวอักษรของรหัสผ่านใหม่และตัวอักษรของรหัสผ่านยืนยัน (ใหม่) ไม่ตรงกัน จะมีข้อความแจ้งข้อผิดพลาดแสดงขึ้น ในกรณีนี้ ให้ป้อนรหัสผ่านอีกครั้ง

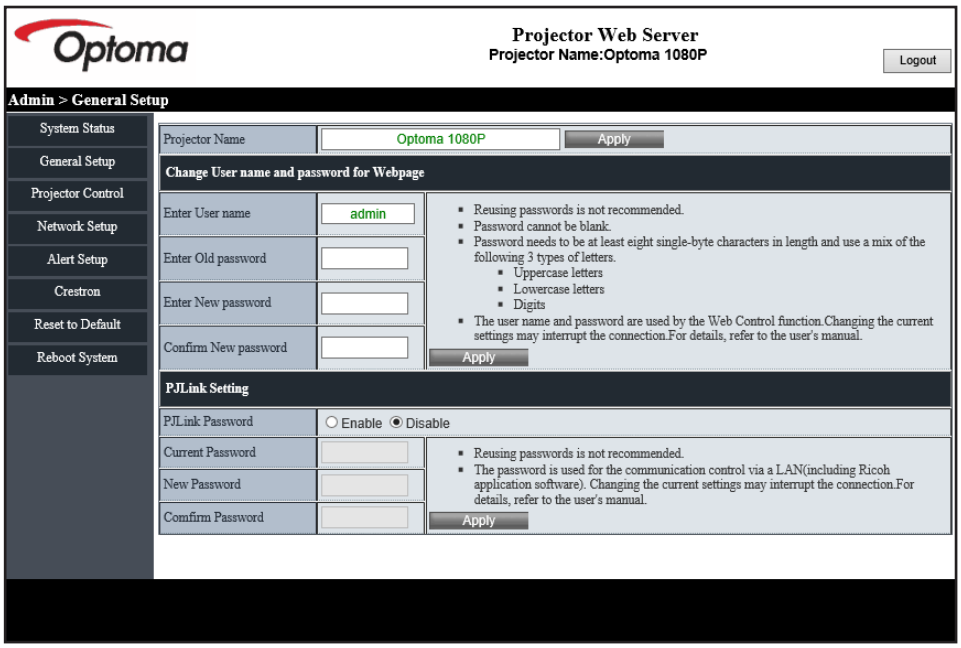

การติดตั้ง

การควบคุมโปรเจ็กเตอร์

คุณสามารถควบคุมโปรเจคเตอร์ด้วยรายการนี้ รายการสำหรับควบคุมจะอธิบายไว้ในส่วนนี้

ปุ่มควบคุม เมื่อคุณคลิกปุ่ม ฟังก์ชันที่เกี่ยวข้องจะทำงาน

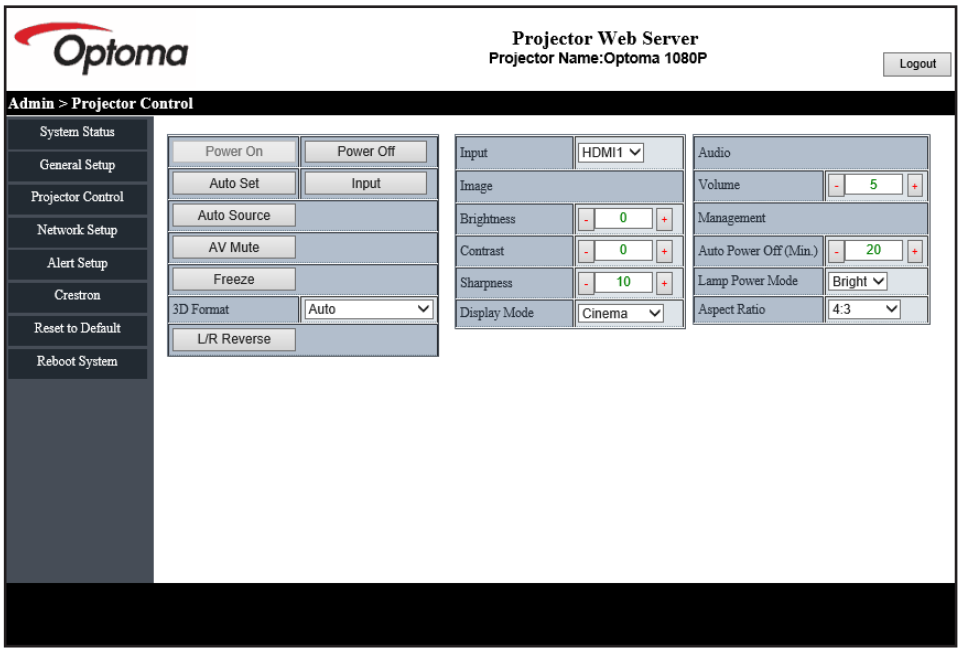

ตั้งค่าเครือข่าย

ตั้งค่าเครือข่ายสำหรับโปรเจคเตอร์

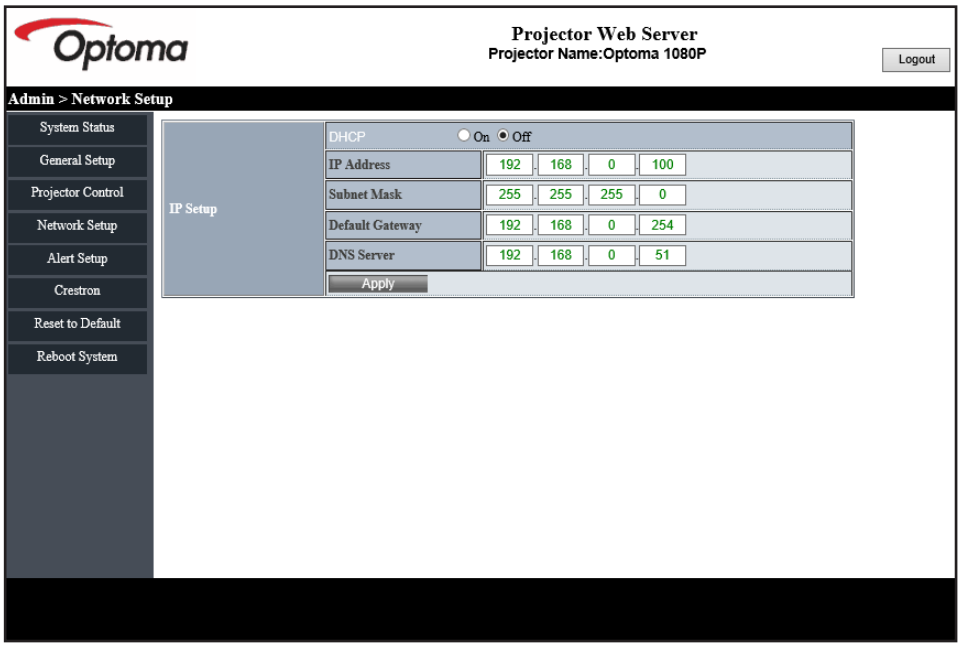

ตั้งค่าแจ้งเตือน

คุณสามารถส่งอีเมลแจ้งเตือนเมื่อเกิดข้อผิดพลาดขึ้น คุณสามารถทำการตั้งค่าสำหรับอีเมลแจ้งเตือนในส่วนนี้

1. ประเภทการเตือน: ตรวจสอบประเภทข้อผิดพลาดที่คุณต้องการให้ส่งอีเมลแจ้งเตือน
2. การแจ้งเตือนผ่านอีเมล: ตรวจสอบและทำการตั้งค่าดังต่อไปนี้:
   - การตั้งค่า SMTP: ตั้งค่าต่อไปนี้:
     a) เซิร์ฟเวอร์ SMTP: ที่อยู่เซิร์ฟเวอร์ (ชื่อเซิร์ฟเวอร์) (เซิร์ฟเวอร์ SMTP)
     b) จาก: ที่อยู่อีเมลของผู้ส่ง
     c) ชื่อผู้ใช้: ชื่อผู้ใช้ของเซิร์ฟเวอร์อีเมล
     d) รหัสผ่าน: รหัสผ่านของงเซิร์ฟเวอร์อีเมล
   - การตั้งค่าอีเมล: ตั้งค่าต่อไปนี้:
     a) หัวเรื่องอีเมล
     b) เนื้อหาอีเมล
     c) ถึง: ป้อนที่อยู่อีเมลของผู้ส่ง
3. คลิก "นำไปใช้" เพื่อกำหนดเป็นค่าดังกล่าว
4. ป้อนที่อยู่ IP ของโปรเจคเตอร์ในรูปแบบ *xxx.xxx.xxx.xxx
5. ส่งอีเมลทดสอบ

   เมื่อคุณคลิก [ส่งอีเมลทดสอบ] อีเมลทดสอบจะถูกส่งไป ข้อความจะเป็น "Email Test xxx.xxx.xxx.xxx *"

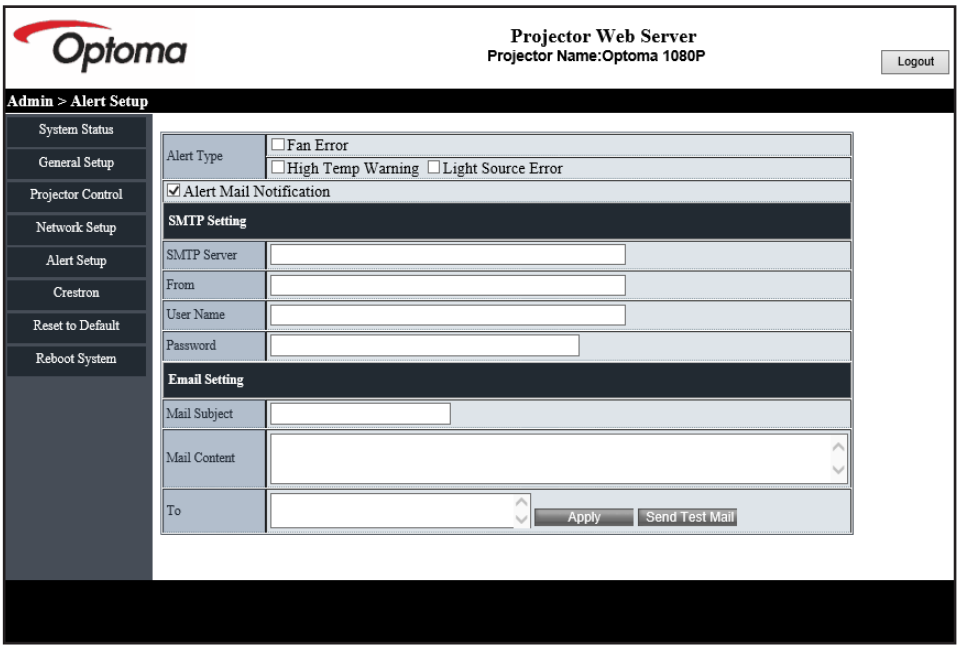

การติดตั้ง

RS232 โดยฟังก์ชั่น Telnet

สำหรับวิธีการควบคุมทางเลือก โปรเจคเตอร์รุ่นนี้มีการควบคุมด้วยคำสั่ง RS232 โดย TELNET สำหรับอินเตอร์เฟซ LAN / RJ45

คู่มือการเริ่มต้นด่วนสำหรับ "RS232 โดย Telnet"

- ตรวจสอบและรับ IP แอดเดรสบนหน้าจอผู้ใช้ของโปรเจคเตอร์
- ตรวจสอบให้แน่ใจว่า PC/แล็บท็อปได้เข้าถึงหน้าเว็บของโปรเจคเตอร์
- ตรวจสอบให้แน่ใจว่าได้ตั้งค่า “Windows Firewall” เป็นปิดการใช้งาน “TELNET” ในกรณีที่ฟังก์ชั่นตัวกรองโดย PC/แล็บท็อป

1. คลิกที่ **ค้นหา** แล้วป้อน “cmd” เป็นคำค้นหา กดปุ่ม “ใส่ค่า”

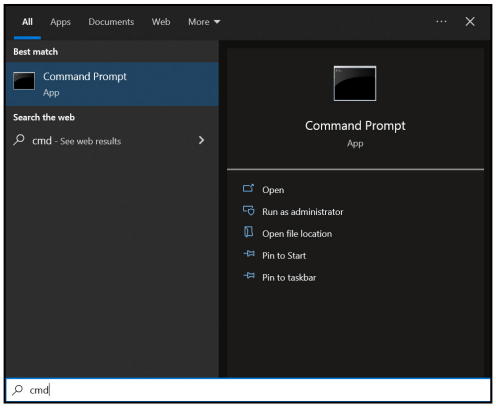

2. เปิดแอป Command Prompt
3. ป้อนรูปแบบคำสั่งดังต่อไปนี้:
   – telnet ttt.xxx.yyy.zzz 23 (กดปุ่ม "ใส่ค่า")
   – (ttt.xxx.yyy.zzz:IP แอดเดรสของโปรเจคเตอร์)
4. ถ้าการเชื่อมต่อ Telnet พร้อมใช้งาน และผู้ใช้สามารถป้อนคำสั่ง RS232 ให้กดปุ่ม “ใส่ค่า” แล้วการเชื่อมต่อ Telnet ควรพร้อมใช้งานสำหรับการควบคุมด้วยคำสั่ง RS232

ข้อมูลจำเพาะสำหรับ "RS232 โดย TELNET":

1. Telnet: TCP.
2. พอร์ท Telnet: 23 (สำหรับรายละเอียดเพิ่มเติม โปรดติดต่อทีมฝ่ายบริการของ Optoma)
3. ยูทิลิตี้ Telnet: Windows "TELNET.exe" (โหมดเฝ้าคุม)
4. เมื่อต้องการสิ้นสุดเซสชัน Telnet เพียงปิดแอป Command Prompt
5. ยูทิลิตี้ Windows Telnet โดยตรงหลังจากเชื่อมต่อ TELNET เรียบร้อยแล้ว
   – จำกัด 1 เครื่อง สำหรับการควบคุม Telnet: ต้องมีพื้นที่ไม่เกิน 50 ไบต์สำหรับเครือข่ายข้อมูลสำหรับการขนส่งต่อเนื่องสำหรับโปรแกรมการควบคุม Telnet
   – จำกัด 2 เครื่อง สำหรับการควบคุม Telnet: ต้องมีพื้นที่ไม่เกิน 26 ไบต์สำหรับคำสั่ง RS232 ต่อเนื่องสำหรับการควบคุม Telnet
   – จำกัด 3 เครื่อง สำหรับการควบคุม Telnet: ค่าหน่วงเวลาขั้นต่ำสำหรับคำสั่งถัดไปต้องไม่เกิน 200 (มิลลิวินาที)

เมนูควบคุม รีเซ็ต

กลับไปยังการตั้งค่าเริ่มต้นจากโรงงานสำหรับการตั้งค่าการควบคุม

การติดตั้ง

เมนู ข้อมูล

เมนู ข้อมูล

ดูข้อมูลโปรเจ็กเตอร์ที่แสดงไว้ด้านล่าง:

- Regulatory
- Serial Number
- แหล่งที่มา
- ข้อมูลสี
- ชั่วโมงแหล่งกำเนิดแสง
- โหมดภาพ
- ID อุปกรณ์
- ชั่วโมงการใช้แผ่นกรอง
- โหมดแหล่งกำเนิดแสง
- เวอร์ชั่นเฟิร์มแวร์

ข้อมูลเพิ่มเติม

ความละเอียดที่ใช้งานได้

สัญญาณเข้าสำหรับ HDMI

สัญญาณ	ความละเอียด	อัตราการรีเฟรช (Hz)	หมายเหตุสำหรับ Mac
VGA	640 x 480	60	Mac 60/72/85/
SVGA	800 x 600	60(*2)/72/85/120(*2)	Mac 60/72/85
XGA	1024 x 768	48/50(*4)/60(*2)/70/75/85/120(*2)	Mac 60/70/75/85
SDTV(480I)	720 x 480	60	
SDTV(480P)	720 x 480	60	
SDTV(576I)	720 x 576	50	
SDTV(576P)	720 x 576	50	
WSVGA(1024x600)	1024 x 600	60 (*3)	
HDTV(720p)	1280 x 720	50(*2)/60/120(*2)	Mac 60
WXGA	1280 x 768	60/75/85	Mac 75
WXGA	1280 x 800	60/50/48hz(*4)	Mac 60
WXGA(*5)	1366 x 768	60	
SXGA	1280 x 1024	60/75/85	Mac 60/75
SXGA	1440 x 900	60	Mac 60/75
SXGA+	1400 x 1050	60	
UXGA	1600 x 1200	60	
HDTV(1080I)	1920 x 1080	50/60	
HDTV(1080p)	1920 x 1080	24/30/50/60	Mac 60
WUXGA	1920 x 1200(*1)	60/50(*4)	Mac 60

หมายเหตุ:

- *(*1) 1920 x 1200 @60hz สนับสนุนเฉพาะ RB (reduced blanking)*
- *(*2) ไทม์มิ่ง 3D สำหรับโปรเจคเตอร์ที่มีระบบ 3D (มาตรฐาน) และโปรเจคเตอร์ 3D ของจริง (อุปกรณ์ซื้อเพิ่ม)*
- *(*3) โปรเจคเตอร์ยุคใหม่ & ข้อมูล ต้องมีไทม์มิ่งนี้ ถ้ามี WSVGA, Proscene และ Home ก็จะดี*
- *(*4) โปรเจคเตอร์ Proscene และข้อมูล >4,000L, ความละเอียดเนทีฟต้องสนับสนุน @50Hz/48Hz*
- *(*5) ไทม์มิ่งมาตรฐาน Windows 8*

ข้อมูลเพิ่มเติม

ความเข้ากันได้ของวิดีโอ 3D ของจริง

ความละเอียดอินพุต	อินพุต HDMI 1.4a 3D	เวลาอินพุต		
		1280 x 720P @ 50Hz	บนและล่าง	
		1280 x 720P @ 60Hz	บนและล่าง	
		1280 x 720P @ 50Hz	การรวบเฟรม	
		1280 x 720P @ 60Hz	การรวบเฟรม	
		1920 x 1080i @ 50Hz	เคียงข้างกัน (ครึ่ง)	
		1920 x 1080i @ 60Hz	เคียงข้างกัน (ครึ่ง)	
		1920 x 1080P @ 24Hz	บนและล่าง	
		1920 x 1080P @ 24Hz	การรวบเฟรม	
	HDMI 1.3	1920 x 1080i @ 50Hz	เคียงข้างกัน (ครึ่ง)	โหมด SBS เปิดอยู่
		1920 x 1080i @ 60Hz		
		1280 x 720P @ 50Hz		
		1280 x 720P @ 60Hz		
		800 x 600 @ 60Hz		
		1024 x 768 @ 60Hz		
		1280 x 800 @ 60Hz		
		1920 x 1080i @ 50Hz	บนและล่าง	โหมด TAB เปิดอยู่
		1920 x 1080i @ 60Hz		
		1280 x 720P @ 50Hz		
		1280 x 720P @ 60Hz		
		800 x 600 @ 60Hz		
		1024 x 768 @ 60Hz		
		1280 x 800 @ 60Hz		
		1024 x 768 @ 120Hz	กรอบลำดับ	3D รูปแบบ เป็นเฟรมภาพอย่างต่อเนื่อง
		1280x 720 @ 120Hz		

หมายเหตุ:

- *หากอินพุต 3D เป็น 1080p@24hz DMD ควรจะเล่นซ้ำด้วยปริพันธ์หลายชั้นด้วยโหมด 3D*
- *1080i@25Hz และ 720p@50Hz จะรันที่ 100Hz 3D ไทม์มิ่งอื่นจะรันที่ 120Hz*
- *1080p@24Hz จะรันที่ 144Hz*

ข้อมูลเพิ่มเติม

EDID (ดิจิตอล)

XGA/WXGA				
B0/เวลาที่ตั้งขึ้น	**B0/เวลามาตรฐาน**	**B0/เวลาอย่างละเอียด**	**B1/โหมดวิดีโอ**	**B1/เวลาอย่างละเอียด**
640 x 480 @ 60Hz	1600 x 1200 @ 60Hz	เวลาที่แท้จริง:	640 x 480p @ 60Hz	XGA:
640 x 480 @ 67Hz	1440 x 900 @ 60Hz	XGA: 1024 x 768 @ 60Hz	720 (1440) x 480i @ 60Hz	1280 x 720p @ 60Hz
640 x 480 @ 72Hz	1280 x 720 @ 60Hz	WXGA: 1280 x 800 @ 60Hz	720 (1440) x 576i @ 50Hz	1366 x 768 @ 60Hz
640 x 480 @ 75Hz	1280 x 800 @ 60Hz		720 x 480p @ 60Hz	1920 x 1080p @ 50Hz
800 x 600 @ 56Hz	640 x 480 @ 120Hz		720 x 576p @ 50Hz	1920 x 1080p @ 60Hz
800 x 600 @ 60Hz	800 x 600 @ 120Hz		1280 x 720p @ 60Hz	
800 x 600 @ 72Hz	1024 x 768 @ 120Hz		1280 x 720p @ 50Hz	WXGA:
800 x 600 @ 75Hz	1280 x 720 @ 120Hz		1920 x 1080i @ 60Hz	1280 x 800p @ 120Hz
1024 x 768 @ 60Hz			1920 x 1080i @ 50Hz	1366 x 768 @ 60Hz
1024 x 768 @ 70Hz			1920 x 1080p @ 60Hz	1920 x 1080p @ 50Hz
1024 x 768 @ 75Hz			1920 x 1080p @ 50Hz	1920 x 1080p @ 60Hz
1280 x 1024 @ 75Hz			1920 x 1080p @ 24Hz	
1152 x 870 @ 75Hz			1920 x 1080p @ 25Hz	
			1920 x 1080p @ 30Hz	

1080p				
B0/เวลาที่ตั้งขึ้น	**B0/เวลามาตรฐาน**	**B0/เวลาอย่างละเอียด**	**B1/โหมดวิดีโอ**	**B1/เวลาอย่างละเอียด**
640 x 480 @ 60Hz	1280 x 1024 @ 60Hz	เวลาที่แท้จริง:	720(1440) x 480i @ 60Hz 4:3	3840 x 2160p @ 60Hz
640 x 480 @ 67Hz	1400 x 1050 @ 60Hz	1920 x 1080p @ 60Hz	720(1440) x 576i @ 50Hz 4:3	
640 x 480 @ 72Hz	1024 x 768 @ 120Hz		720 x 480p @ 60 Hz 4:3	
640 x 480 @ 75Hz	1280 x 720 @ 60Hz		720 x 576p @ 50 Hz 4:3	
800 x 600 @ 56Hz	1280 x 720 @ 120Hz		1280 x 720p @ 60 Hz 16:9	
800 x 600 @ 60Hz	1280 x 800 @ 60Hz		1280 x 720p @ 50 Hz 16:9	
800 x 600 @ 72Hz	1440 x 900 @ 60Hz		1920 x 1080i @ 60 Hz 16:9	
800 x 600 @ 75Hz	1600 x 1200 @ 60Hz		640 x 480p @ 60 Hz 4:3	
1024 x 768 @ 60Hz			1920 x 1080p @ 60 Hz 16:9	
1024 x 768 @ 70Hz			1920 x 1080p @ 50 Hz 16:9	
1024 x 768 @ 75Hz			1920 x 1080p @ 24 Hz 16:9	
1280 x 1024 @ 75Hz			1920 x 1080p @ 30 Hz 16:9	
1152 x 870 @ 75Hz			1920 x 1080p @ 120 Hz 16:9	
			3840 x 2160p @ 24 Hz 16:9	
			3840 x 2160p @ 25 Hz 16:9	
			3840 x 2160p @ 30 Hz 16:9	
			3840 x 2160p @ 50 Hz 16:9	
			3840 x 2160p @ 60 Hz 16:9	
			4096 x 2160p @ 24 Hz 256:135	
			4096 x 2160p @ 25 Hz 256:135	

ข้อมูลเพิ่มเติม

1080p				
B0/เวลาที่ตั้งขึ้น	B0/เวลามาตรฐาน	B0/เวลาอย่างละเอียด	B1/โหมดวิดีโอ	B1/เวลาอย่างละเอียด
			4096 x 2160p @ 30 Hz 256:135	
			4096 x 2160p @ 50 Hz 256:135	
			4096 x 2160p @ 60 Hz 256:135	
			720 x 480p @ 60 Hz 16:9	
			720(1440) x 480i @ 60Hz 16:9	
			720 x 576p @ 50 Hz 16:9	
			2880 x 480i @ 60 Hz 16:9	
			1440 x 480p @ 60 Hz 16:9	
			2880 x 576i @ 50 Hz 16:9	
			1440 x 576p @ 50 Hz 16:9	
			720(1440) x 576i @ 50Hz 16:9	

ข้อมูลเพิ่มเติม

ขนาดภาพและระยะห่างของโปรเจ็กเตอร์

รุ่น XGA

ขนาดความยาวทแยงมุมของหน้าจอ (4:3)	ขนาดหน้าจอ (ก x ส)				ระยะห่างการฉาย (D)				ออฟเซ็ต (Hd)	
	(ม.)		(นิ้ว)		(ม.)		(ฟุต)			
	ความกว้าง	ความสูง	ความกว้าง	ความสูง	ไวด์	เทเล	ไวด์	เทเล	(ม.)	(นิ้ว)
25.4	0.52	0.39	20.32	15.24	0.32	0.32	1.05	1.05	0.06	2.36
30	0.61	0.46	24.00	18.00	0.38	0.38	1.25	1.25	0.07	2.76
40	0.81	0.61	32.00	24.00	0.50	0.50	1.64	1.64	0.09	3.54
50	1.02	0.76	40.00	30.00	0.63	0.63	2.07	2.07	0.12	4.72
60	1.22	0.91	48.00	36.00	0.75	0.75	2.46	2.46	0.14	5.51
70	1.42	1.07	56.00	42.00	0.88	0.88	2.89	2.89	0.16	6.30
80	1.63	1.22	64.00	48.00	1.00	1.00	3.28	3.28	0.18	7.09
90	1.83	1.37	72.00	54.00	1.13	1.13	3.71	3.71	0.21	8.27
100	2.03	1.52	80.00	60.00	1.25	1.25	4.10	4.10	0.23	9.06
120	2.44	1.83	96.00	72.00	1.50	1.50	4.92	4.92	0.27	10.63
150	3.05	2.29	120.00	90.00	1.88	1.88	6.17	6.17	0.34	13.39
180	3.66	2.74	144.00	108.00	2.26	2.26	7.41	7.41	0.41	16.14
200	4.06	3.05	160.00	120.00	2.51	2.51	8.23	8.23	0.46	18.11
250	5.08	3.81	200.00	150.00	3.13	3.13	10.27	10.27	0.57	22.44
300	6.10	4.57	240.00	180	3.76	3.76	12.34	12.34	0.69	27.17

หมายเหตุ:

- *อัตราการซูม: 1.0x*
- *ค่าการเลื่อนเลนส์แนวตั้งจะขึ้นอยู่กับศูนย์ของเลนส์ฉายภาพ ถ้าคำนวณอิงตามศูนย์ของเลนส์ฉายภาพ ค่าการเลื่อนเลนส์แนวตั้งทั้งหมดจะต้องเพิ่มอีก 5.2 ซม. (2.05 นิ้ว)*

รุ่น WXGA

ขนาดความยาวทแยงมุมของหน้าจอ (16:10)	ขนาดหน้าจอ (ก x ส)				ระยะห่างการฉาย (D)				ออฟเซ็ต (Hd)	
	(ม.)		(นิ้ว)		(ม.)		(ฟุต)			
	ความกว้าง	ความสูง	ความกว้าง	ความสูง	ไวด์	เทเล	ไวด์	เทเล	(ม.)	(นิ้ว)
30	0.65	0.40	25.44	15.90	0.34	0.34	1.12	1.12	0.06	2.36
40	0.86	0.54	33.92	21.20	0.45	0.45	1.48	1.48	0.08	3.15
50	1.08	0.67	42.40	26.50	0.56	0.56	1.84	1.84	0.10	3.94
60	1.29	0.81	50.88	31.80	0.67	0.67	2.20	2.20	0.12	4.72
70	1.51	0.94	59.36	37.10	0.79	0.79	2.59	2.59	0.14	5.51
80	1.72	1.08	67.84	42.40	0.90	0.90	2.95	2.95	0.16	6.30
90	1.94	1.21	76.32	47.70	1.01	1.01	3.31	3.31	0.18	7.09
100	2.15	1.35	84.80	53.00	1.12	1.12	3.67	3.67	0.20	7.87
120	2.58	1.62	101.76	63.60	1.35	1.35	4.43	4.43	0.24	9.45
150	3.23	2.02	127.20	79.50	1.68	1.68	5.51	5.51	0.30	11.81
180	3.88	2.42	152.64	95.40	2.02	2.02	6.63	6.63	0.37	14.57
200	4.31	2.69	169.60	106.00	2.24	2.24	7.35	7.35	0.41	16.14
250	5.38	3.37	212.00	132.50	2.81	2.81	9.22	9.22	0.50	19.69
300	6.46	4.04	254.40	159	3.37	3.37	11.06	11.06	0.6	23.62

หมายเหตุ:

- *อัตราการซูม: 1.0x*
- *ค่าการเลื่อนเลนส์แนวตั้งจะขึ้นอยู่กับศูนย์ของเลนส์ฉายภาพ ถ้าคำนวณอิงตามศูนย์ของเลนส์ฉายภาพ ค่าการเลื่อนเลนส์แนวตั้งทั้งหมดจะต้องเพิ่มอีก 5.2 ซม. (2.05 นิ้ว)*

ข้อมูลเพิ่มเติม

รุ่น 1080p Short Throw โดยไม่มีเครือข่าย

ขนาดความยาวทแยงมุมของหน้าจอ (16:9)	ขนาดหน้าจอ (ก x ส)				ระยะห่างการฉาย (D)				ออฟเซ็ต (Hd)	
	(ม.)		(นิ้ว)		(ม.)		(ฟุต)			
	ความกว้าง	ความสูง	ความกว้าง	ความสูง	ไวด์	เทเล	ไวด์	เทเล	(ม.)	(นิ้ว)
24.5	0.54	0.31	21.35	12.01	0.27	0.35	0.89	1.15	0.04	1.57
30	0.66	0.37	26.15	14.71	0.33	0.43	1.08	1.41	0.06	2.36
40	0.89	0.50	34.86	19.6	0.44	0.57	1.44	1.87	0.08	3.15
50	1.11	0.62	43.58	24.5	0.55	0.71	1.80	2.33	0.10	3.94
60	1.33	0.75	52.29	29.4	0.66	0.86	2.17	2.82	0.12	4.72
70	1.55	0.87	61.01	34.3	0.77	1.00	2.53	3.28	0.14	5.51
80	1.77	1.00	69.73	39.2	0.88	1.14	2.89	3.74	0.16	6.30
90	1.99	1.12	78.44	44.1	0.99	1.28	3.25	4.20	0.18	7.09
100	2.21	1.25	87.16	49	1.10	1.43	3.61	4.69	0.19	7.48
120	2.66	1.49	104.59	58.8	1.32	1.71	4.33	5.61	0.24	9.45
150	3.32	1.87	130.74	73.5	1.65	2.14	5.41	7.02	0.30	11.81
180	3.98	2.24	156.88	88.2	1.98	2.57	6.50	8.43	0.36	14.17
200	4.43	2.49	174.32	98.1	2.20	2.85	7.22	9.35	0.40	15.75
250	5.53	3.11	217.89	122.6	2.75	3.57	9.02	11.71	0.50	19.69
300	6.64	3.74	261.47	147.1	3.29	4.28	10.79	14.04	0.59	23.23
306	6.77	3.81	266.70	150	3.36	3.36	11.02	11.02	0.61	24.02

หมายเหตุ:

- *อัตราการซูม: 1.3x*
- *ค่าการเลื่อนเลนส์แนวตั้งจะขึ้นอยู่กับศูนย์ของเลนส์ฉายภาพ ถ้าคำนวณอิงตามศูนย์ของเลนส์ฉายภาพ ค่าการเลื่อนเลนส์แนวตั้งทั้งหมดจะต้องเพิ่มอีก 5.2 ซม. (2.05 นิ้ว)*

รุ่น 1080p 1.3x

ขนาดความยาวทแยงมุมของหน้าจอ (16:9)	ขนาดหน้าจอ (ก x ส)				ระยะห่างการฉาย (D)				ออฟเซ็ต (Hd)	
	(ม.)		(นิ้ว)		(ม.)		(ฟุต)			
	ความกว้าง	ความสูง	ความกว้าง	ความสูง	ไวด์	เทเล	ไวด์	เทเล	(ม.)	(นิ้ว)
31	0.69	0.39	27.02	15.20	ไม่มี	1.00	ไม่มี	3.28	3.28	2.40
40	0.89	0.50	34.86	19.60	1.00	1.30	3.28	4.27	4.27	3.10
50	1.11	0.62	43.58	24.50	1.20	1.60	3.94	5.25	5.25	3.90
60	1.33	0.75	52.29	29.40	1.50	2.00	4.92	6.56	6.56	4.70
70	1.55	0.87	61.01	34.30	1.70	2.30	5.58	7.55	7.55	5.50
80	1.77	1.00	69.73	39.20	2.00	2.60	6.56	8.53	8.53	6.30
90	1.99	1.12	78.44	44.10	2.20	2.90	7.22	9.51	9.51	7.10
100	2.21	1.25	87.16	49.00	2.50	3.30	8.20	10.83	10.83	7.90
120	2.66	1.49	104.59	58.80	3.00	3.90	9.84	12.80	12.80	9.40
150	3.32	1.87	130.74	73.50	3.70	4.90	12.14	16.08	16.08	11.80
180	3.98	2.24	156.88	88.20	4.50	5.90	14.76	19.36	19.36	14.20
200	4.43	2.49	174.32	98.10	5.00	6.50	16.40	21.33	21.33	15.70
250	5.53	3.11	217.89	122.60	6.20	ไม่มี	20.34	ไม่มี	ไม่มี	19.70
322	7.13	4.01	280.65	157.90	8.00	ไม่มี	26.25	ไม่มี	ไม่มี	23.60

หมายเหตุ: *อัตราการซูม: 1.3x*

ข้อมูลเพิ่มเติม

รุ่น 1080p Short Throw

ขนาดความยาวทแยงมุมของหน้าจอ (16:9)	ขนาดหน้าจอ (ก x ส)				ระยะห่างการฉาย (D)				ออฟเซ็ต (Hd)	
	(ม.)		(นิ้ว)		(ม.)		(ฟุต)			
	ความกว้าง	ความสูง	ความกว้าง	ความสูง	ไวด์	เทเล	ไวด์	เทเล	(ม.)	(นิ้ว)
36	0.80	0.45	31.38	17.65	0.40	0.40	ไม่มี	1.31	0.07	2.76
40	0.89	0.50	34.86	19.60	0.40	0.40	1.31	1.31	0.08	3.15
50	1.11	0.62	43.58	24.50	0.50	0.50	1.64	1.64	0.10	3.94
60	1.33	0.75	52.29	29.40	0.70	0.70	2.30	2.30	0.12	4.72
70	1.55	0.87	61.01	34.30	0.80	0.80	2.62	2.62	0.14	5.51
80	1.77	1.00	69.73	39.20	0.90	0.90	2.95	2.95	0.16	6.30
90	1.99	1.12	78.44	44.10	1.00	1.00	3.28	3.28	0.18	7.09
100	2.21	1.25	87.16	49.00	1.10	1.10	3.61	3.61	0.19	7.48
120	2.66	1.49	104.59	58.80	1.30	1.30	4.27	4.27	0.24	9.45
150	3.32	1.87	130.74	73.50	1.60	1.60	5.25	5.25	0.30	11.81
180	3.98	2.24	156.88	88.20	2.00	2.00	6.56	6.56	0.36	14.17
200	4.43	2.49	174.32	98.10	2.20	2.20	7.22	7.22	0.40	15.75
250	5.53	3.11	217.89	122.60	2.70	2.70	8.86	8.86	0.50	19.69
292	6.46	3.64	254.50	143.20	3.20	3.20	10.50	10.50	0.58	22.83

หมายเหตุ:

- *อัตราการซูม: 1.0x*
- *ค่าการเลื่อนเลนส์แนวตั้งจะขึ้นอยู่กับศูนย์ของเลนส์ฉายภาพ ถ้าคำนวณอิงตามศูนย์ของเลนส์ฉายภาพ ค่าการเลื่อนเลนส์แนวตั้งทั้งหมดจะต้องเพิ่มอีก 5.2 ซม. (2.05 นิ้ว)*

รุ่น 1080p 1.6x

ขนาดความยาวทแยงมุมของหน้าจอ (16:9)	ขนาดหน้าจอ (ก x ส)				ระยะห่างการฉาย (D)				ออฟเซ็ต (Hd)	
	(ม.)		(นิ้ว)		(ม.)		(ฟุต)			
	ความกว้าง	ความสูง	ความกว้าง	ความสูง	ไวด์	เทเล	ไวด์	เทเล	(ม.)	(นิ้ว)
20	0.44	0.25	17.43	9.81	ไม่มี	1.00	ไม่มี	3.28	0.04	1.57
40	0.89	0.50	34.86	19.60	1.20	2.00	3.94	6.56	0.08	3.15
50	1.11	0.62	43.58	24.50	1.50	2.50	4.92	8.20	0.10	3.94
60	1.33	0.75	52.29	29.40	1.90	3.00	6.23	9.84	0.12	4.72
70	1.55	0.87	61.01	34.30	2.20	3.50	7.22	11.48	0.14	5.51
80	1.77	1.00	69.73	39.20	2.50	4.00	8.20	13.12	0.16	6.30
90	1.99	1.12	78.44	44.10	2.80	4.50	9.19	14.76	0.18	7.09
100	2.21	1.25	87.16	49.00	3.10	5.00	10.17	16.40	0.19	7.48
120	2.66	1.49	104.59	58.80	3.70	6.00	12.14	19.69	0.24	9.45
150	3.32	1.87	130.74	73.50	4.60	7.40	15.09	24.28	0.30	11.81
180	3.98	2.24	156.88	88.20	5.60	8.90	18.37	29.20	0.36	14.17
200	4.43	2.49	174.32	98.10	6.20	9.90	20.34	32.48	0.40	15.75
250	5.53	3.11	217.89	122.60	7.70	ไม่มี	25.26	ไม่มี	0.50	19.69
322	7.13	4.01	280.65	157.90	10.0	ไม่มี	32.81	ไม่มี	0.64	25.20

หมายเหตุ:

- *อัตราการซูม: 1.6x*
- *ค่าการเลื่อนเลนส์แนวตั้งจะขึ้นอยู่กับศูนย์ของเลนส์ฉายภาพ ถ้าคำนวณอิงตามศูนย์ของเลนส์ฉายภาพ ค่าการเลื่อนเลนส์แนวตั้งทั้งหมดจะต้องเพิ่มอีก 5.2 ซม. (2.05 นิ้ว)*

ข้อมูลเพิ่มเติม

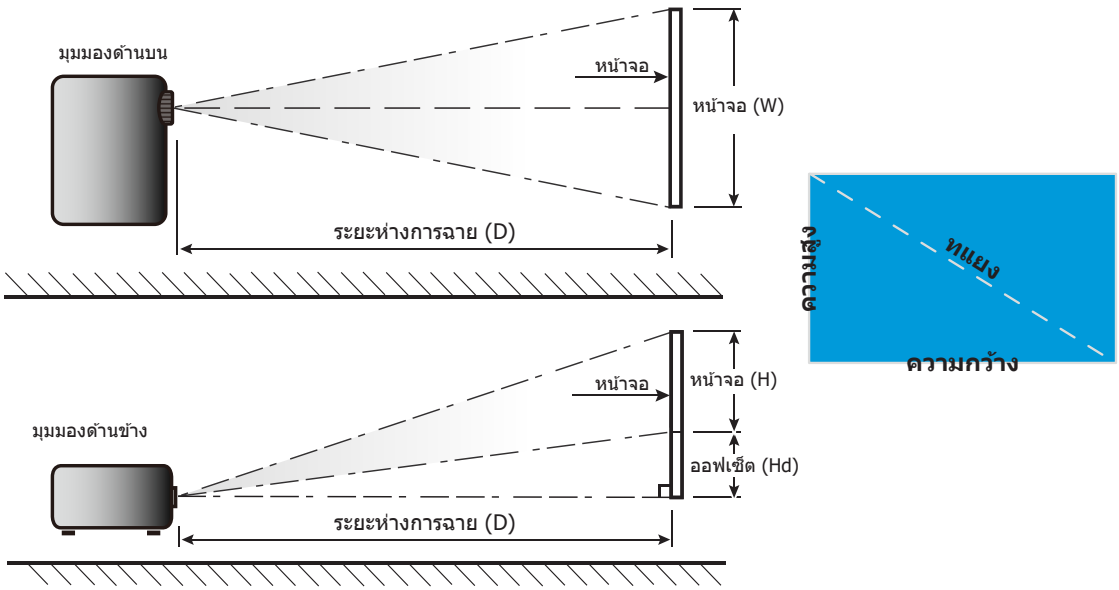
มุมมองด้านบน
หน้าจอ
หน้าจอ (W)
ระยะห่างการฉาย (D)
มุมมองด้านข้าง
หน้าจอ
หน้าจอ (H)
ออฟเซ็ต (Hd)
ระยะห่างการฉาย (D)
ทแยง
ความสูง
ความกว้าง

ข้อมูลเพิ่มเติม

ขนาดของเครื่องโปรเจคเตอร์และการติดตั้งกับเพดาน

1. เพื่อป้องกันความเสียหายต่อโปรเจคเตอร์ของคุณ โปรดใช้ชุดยึดเพดาน Optoma
2. ถ้าคุณต้องการใช้ชุดติดตั้งบนเพดานของบริษัทอื่น โปรดตรวจดูให้แน่ใจว่าสกรูที่ใช้ยึดกับโปรเจคเตอร์ตรงตามข้อมูลจำเพาะต่อไปนี้:

- ชนิดสกรู: M4*10 มม.
- ความยาวสกรูต่ำสุด: 10 มม.

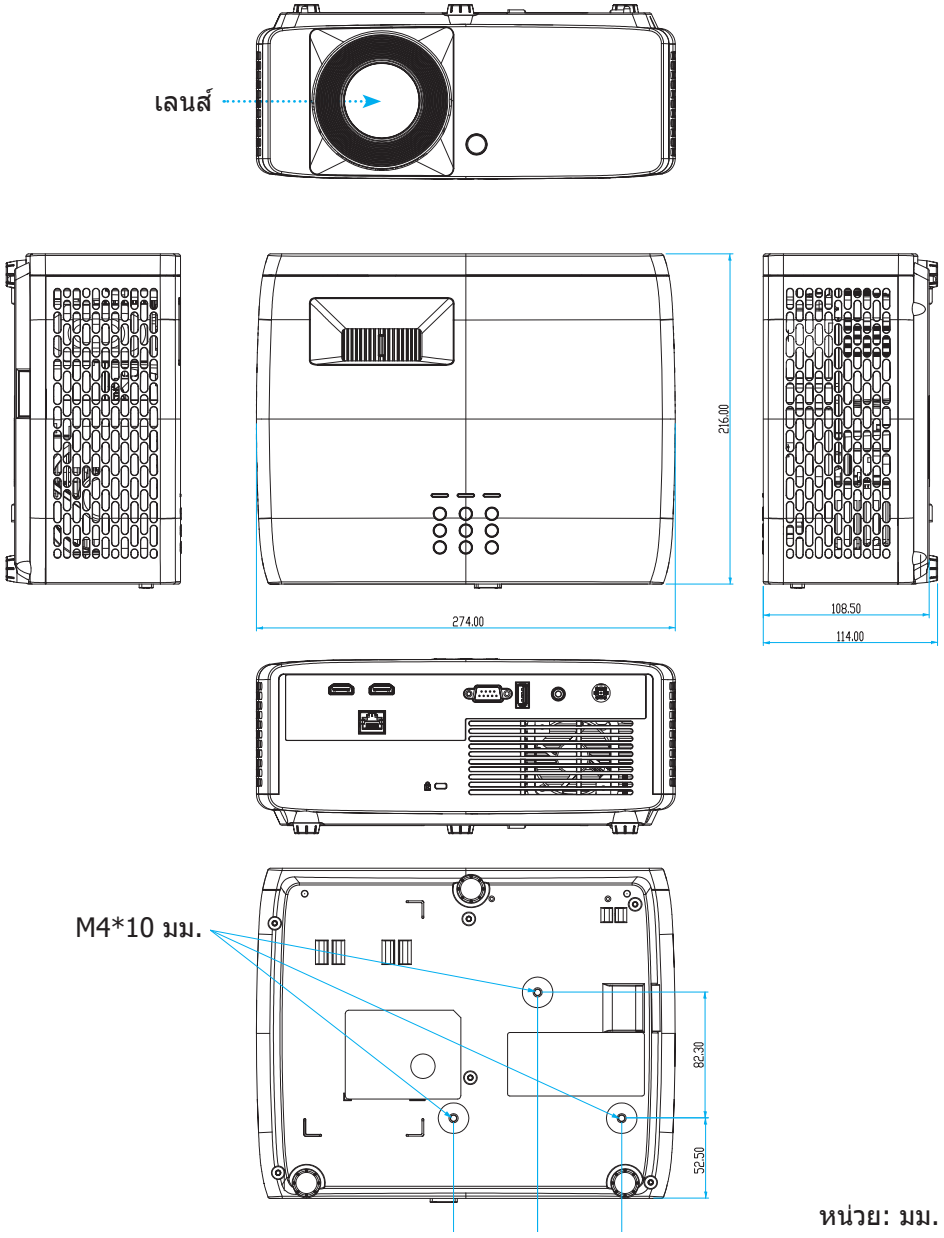

หมายเหตุ: *โปรดทราบว่า ความเสียหายที่เกิดจากการติดตั้งที่ไม่ถูกต้อง จะทำให้การรับประกั นใช้ไม่ได้*

การแจ้งเตือน:

- ถ้าคุณซื้อชุดยึดเพดานจากบริษัทอื่น โปรดมั่นใจว่าใช้ขนาดสกรูที่ถูกต้อง ขนาดสกรูจะแตกต่างกันไป ขึ้นอยู่กับความหนาของแผ่นโลหะยึด
- ให้แน่ใจว่าได้เว้นช่องว่างอย่างน้อย 10 ซม. ระหว่างเพดานและส่วนล่างของโปรเจคเตอร์
- หลีกเลี่ยงการติดตั้ง โปรเจคเตอร์ใกล้แหล่งกำเนิดความร้อน

ข้อมูลเพิ่มเติม

สำหรับการยึดเพดาน คุณควรซื้อที่รัดสายเคเบิลที่มีความยาวมากกว่า 250 มม. เพื่อยึดอะแดปเตอร์ AC ถ้าจำเป็น

1. ติดตั้งที่รัดสายเคเบิลเข้ากับรูที่กำหนดที่ส่วนล่างของโปรเจคเตอร์ จากนั้นเสียบอะแดปเตอร์ AC เข้ากับสล็อต

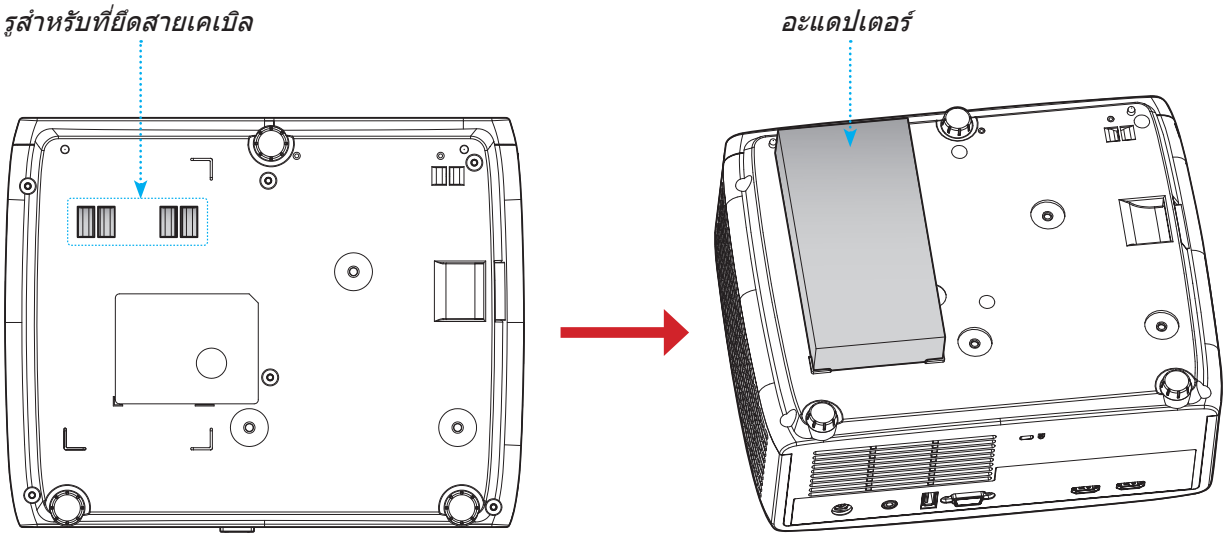

2. ยึดอะแดปเตอร์ AC ด้วยที่รัดสายเคเบิลให้แน่น

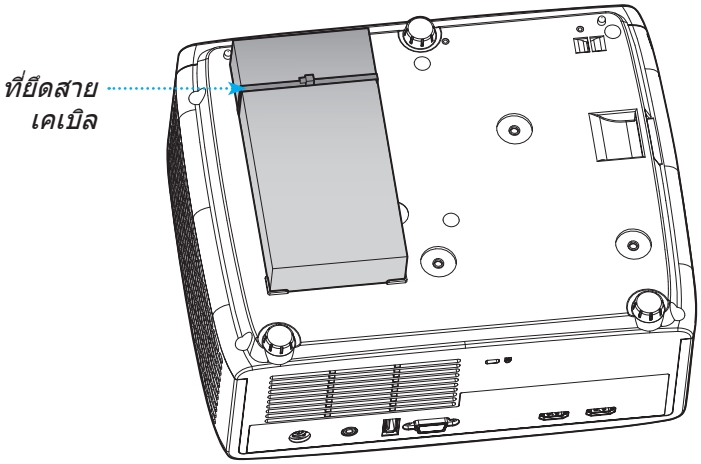

ข้อมูลเพิ่มเติม

รหัสรีโมทคอนโทรลอินฟาเรด

ปุ่ม		รูปแบบ NEC	รหัสลูกค้า		รหัสปุ่ม		คำอธิบาย
			ไบต์ 1	ไบต์ 2	ไบต์ 3	ไบต์ 4	
เพาเวอร์	⏻	รูปแบบ 1	32	CD	02	FD	กดเพื่อเปิด / ปิดโปรเจ็กเตอร์
สัดส่วนภาพ		รูปแบบ 1	32	CD	64	9B	กดเพื่อเปลี่ยนอัตราส่วนภาพของภาพที่แสดง
แหล่งที่มา		รูปแบบ 1	32	CD	C3	3C	กดเพื่อเลือกสัญญาณเข้า
โหมด		รูปแบบ 1	32	CD	5	FA	กดเพื่อเปลี่ยนโหมดภาพของภาพที่แสดง
ปุ่มเลือก 4 ทิศทาง (ขึ้น)	∧	รูปแบบ 2	32	CD	11	EE	กด เพื่อเลือกรายการหรือทำการปรับสิ่งที่คุณเลือก
ปุ่มเลือก 4 ทิศทาง (ซ้าย)	<	รูปแบบ 2	32	CD	10	EF	
ปุ่มเลือก 4 ทิศทาง (ขวา)	>	รูปแบบ 2	32	CD	12	ED	
ปุ่มเลือก 4 ทิศทาง (ล่าง)	∨	รูปแบบ 2	32	CD	14	EB	
ใส่ค่า	○	รูปแบบ 1	32	CD	0F	F0	ยืนยันการเลือกรายการของคุณ
เมนูการตั้งค่า/ติดตั้ง		รูปแบบ 1	32	CD	A8	57	กดเพื่อเข้าสู่เมนูตั้งค่า
กลับ		รูปแบบ 1	32	CD	0D	F2	กดเพื่อกลับไปยังเมนูก่อนหน้า
เมนู	≡	รูปแบบ 1	32	CD	0E	F1	กดเพื่อแสดงหรือออกจากเมนูแสดงบนหน้าจอ
ระดับเสียง -		รูปแบบ 2	32	CD	8F	70	กด เพื่อลดระดับเสียง
ปิดเสียง		รูปแบบ 1	32	CD	52	AD	กดเพื่อปิด / เปิดเสียงชั่วคราว
ระดับเสียง +		รูปแบบ 2	32	CD	8C	73	กดเพื่อเพิ่มระดับเสียง

ข้อมูลเพิ่มเติม

ปุ่ม		รูปแบบ NEC	รหัสลูกค้า		รหัสปุ่ม		คำอธิบาย
			ไบต์ 1	ไบต์ 2	ไบต์ 3	ไบต์ 4	
ค้าง	❄	รูปแบบ 1	32	CD	06	F9	กดเพื่อหยุดภาพบนโปรเจ็กเตอร์
แก้ภาพบิดเบี้ยว		รูปแบบ 1	32	CD	7	F8	กดเพื่อปรับความบิดเบี้ยวของภาพที่เกิดจากการเอียงโปรเจ็กเตอร์
ซ่อนภาพและเสียง		รูปแบบ 1	32	CD	03	FC	กดเพื่อซ่อน / แสดงภาพหน้าจอ และปิด / เปิดเสียง

ข้อมูลเพิ่มเติม

การแก้ไขปัญหา

ถ้าคุณมีปัญหากับโปรเจคเตอร์ของคุณ โปรดดูข้อมูลต่อไปนี้ ถ้าปัญหายังคงมีอยู่ โปรดติดต่อร้านค้าปลีก หรือศูนย์บริการในประเทศของคุณ

ปัญหาเกี่ยวกับภาพ

ไม่มีภาพปรากฏบนหน้าจอ

- ตรวจดูให้แน่ใจว่าสายเคเบิล และการเชื่อมต่อทั้งหมดถูกต้อง และเชื่อมต่อ ไว้อย่างแน่นหนา ตามที่อธิบายไว้ในส่วน "การติดตั้ง"
- ตรวจดูให้แน่ใจว่าขาของขั้วต่อไม่งอ หรือหัก
- ตรวจดูให้แน่ใจว่าคุณสมบัติ "ปิดเสียง" ไม่ได้เปิดอยู่

ภาพอยู่นอกโฟกัส

- ให้หมุนวงแหวนปรับโฟกัสตามเข็มนาฬิกาหรือทวนเข็มนาฬิกาจนกระทั่งภาพมีความคมชัดและอ่านง่าย (โปรดดูหน้า *18*)
- ตรวจดูให้แน่ใจว่าหน้าจอการฉายอยู่ระหว่างระยะทางที่ต้องการจากโปรเจคเตอร์ (โปรดดูหน้า *59~62*)

ภาพถูกยืดออกเมื่อแสดงภาพยนตร์ DVD 16:9

- เมื่อคุณเล่น DVD จอกว้าง หรือ DVD 16:9, โปรเจ็กเตอร์จะแสดงภาพที่ดีที่สุดในรูปแบบ 16:9 ที่ด้านของโปรเจ็กเตอร์
- ถ้าคุณเล่นภาพยนตร์ DVD รูปแบบ V-Stretch โปรดเปลี่ยนรูปแบบเป็น V-Stretch ใน OSD ของโปรเจคเตอร์
- ถ้าคุณเล่นภาพยนตร์ DVD ที่มีรูปแบบ 4:3 โปรดเปลี่ยนรูปแบบเป็น 4:3 ใน OSD ของโปรเจคเตอร์
- โปรดตั้งค่ารูปแบบการแสดงผลเป็นชนิดอัตราส่วนภาพ 16:9 (กว้าง) บนเครื่องเล่น DVD ของคุณ

ภาพเล็กเกินไป หรือใหญ่เกินไป

- หมุนปุ่มซูมตามเข็มหรือทวนเข็มนาฬิกาเพื่อเพิ่มหรือลดขนาดภาพที่ฉาย (โปรดดูหน้า *18*)
- เลื่อนเครื่องโปรเจ็กเตอร์ให้ใกล้หรือห่างจากจอภาพ
- กดปุ่ม "เมนู" บนแผงควบคุมโปรเจ็กเตอร์, ไปที่ "หน้าจอ → สัดส่วนภาพ" ลองการตั้งค่าต่าง ๆ

ภาพมีด้านที่เอียง:

- ถ้าเป็นไปได้ ทำการปรับตำแหน่งวางของโปรเจคเตอร์ให้อยู่ตรงกลางของหน้าจอ และต่ำกว่าส่วนล่างของหน้าจอ

ภาพกลับด้าน

- เลือก "หน้าจอ → ตำแหน่งการฉายภาพ" จาก OSD และปรับตำแหน่งการฉายภาพภาพ

ข้อมูลเพิ่มเติม

ปัญหาอื่นๆ

โปรเจคเตอร์หยุดตอบสนองต่อปุ่มควบคุมทั้งหมด

- ถ้าเป็นไปได้ ให้ปิดโปรเจคเตอร์ จากนั้นถอดสายเพาเวอร์ และรอเป็นเวลาอย่างน้อย 20 วินาทีก่อนที่จะเชื่อมต่อเพาเวอร์อีกครั้ง

ปัญหาเกี่ยวกับรีโมทคอนโทรล

ถ้ารีโมทคอนโทรลไม่ทำงาน

- ตรวจสอบมุมการทำงานของรีโมทคอนโทรลให้อยู่ภายในขอบเขต ±15° จากตัวรับสัญญาณ IR บนโปรเจ็กเตอร์
- ตรวจดูให้แน่ใจว่าไม่มีอะไรขวางกั้นระหว่างรีโมทคอนโทรลและโปรเจคเตอร์ ย้ายไปในระยะ 6 ม. (19.7 ฟุต) จากโปรเจคเตอร์
- ตรวจดูให้แน่ใจว่าใส่แบตเตอรี่อย่างถูกต้อง
- เปลี่ยนแบตเตอรี่ถ้าแบตเตอรี่หมด

ข้อมูลเพิ่มเติม

ไฟแสดงสถานะการเตือน

เมื่อไฟแสดงสถานะการเตือน (ดูด้านล่าง) ติดขึ้น โปรเจคเตอร์จะปิดเครื่องโดยอัตโนมัติ:

- LED แสดงสถานะ "หลอด" ติดเป็นสีแดง และ LED แสดงสถานะ "เพาเวอร์" กะพริบเป็นสีแดง
- LED แสดงสถานะ "อุณหภูมิ" ติดเป็นสีแดง และ LED แสดงสถานะ "เพาเวอร์" กะพริบเป็นสีแดง นี่หมายความว่า โปรเจคเตอร์ร้อนเกินไป ภายใต้สถานการณ์ปกติ สามารถเปิดโปรเจคเตอร์กลับขึ้นมาใหม่ได้
- LED แสดงสถานะ "อุณหภูมิ" กะพริบเป็นสีแดง และ LED แสดงสถานะ "เพาเวอร์" กะพริบเป็นสีแดง

ถอดปลั๊กสายไฟจากโปรเจ็กเตอร์ รอเป็นเวลา 30 วินาที และลองอีกครั้ง ถ้าไฟแสดงสถานะการเตือนติดขึ้นอีกครั้ง โปรดติดต่อศูนย์บริการที่ใกล้ที่สุดเพื่อขอความช่วยเหลือ

ข้อความแสงไฟ LED

ข้อความ	LED เพาเวอร์		LED อุณหภูมิ	LED หลอดไฟ
	(สีแดง)	(สีเขียวหรือสีฟ้า)	(สีแดง)	(สีแดง)
สถานะสแตนด์บาย (ต่อสายเพาเวอร์)	ติดตลอด			
เปิดเครื่อง (อุ่นเครื่อง)		กะพริบ (0.5 วินาที ปิด / 0.5 วินาที เปิด)		
เปิดเครื่อง และหลอดสว่างขึ้น		ติดตลอด		
ปิด (ทำให้เย็น)		กะพริบ (0.5 วินาที ปิด / 0.5 วินาที เปิด) กลับไปยังไฟสีแดงที่ติดตลอดเมื่อปิดพัดลมทำความเย็น		
ผิดพลาด (หลอดเสีย)	กะพริบ			ติดตลอด
ผิดพลาด (พัดลมไม่ทำงาน)	กะพริบ		กะพริบ	
ผิดพลาด (อุณหภูมิเกิน)	กะพริบ		ติดตลอด	

- ปิดเครื่อง:

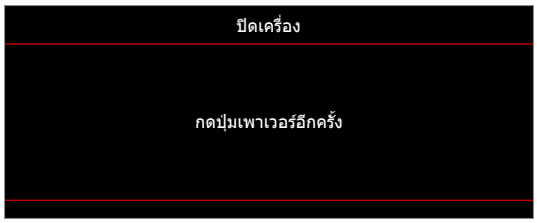

- เตือนอุณหภูมิ:

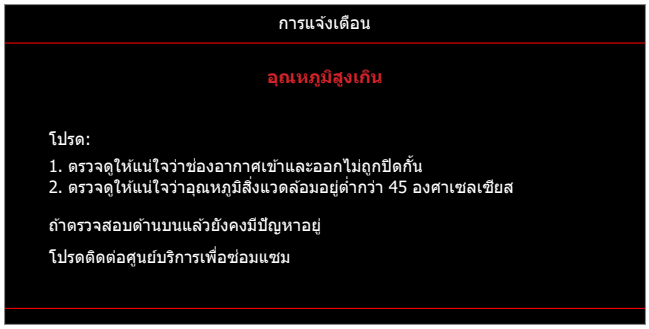

ข้อมูลเพิ่มเติม

ข้อมูลจำเพาะ

รายการ		คำอธิบาย
เทคโนโลยี		• XGA: Texas Instrument DMD, 0.55" S450 DMD • WXGA: Texas Instrument DMD, 0.65" S450 DMD • 1080p: Texas Instrument DMD, 0.65" S600 DMD
ความละเอียดพื้นฐาน		• XGA: 1024 x 768 • WXGA: 1280 x 800 • 1080p: 1920 x 1080
เลนส์	อัตราการฉาย	• XGA: 0.617 @80” • WXGA: 0.521 @87.2” • 1080p: รุ่น 0.496 @87.2” [1080p Short Throw โดยไม่มีเครือข่าย], 1.12~1.47 [รุ่น 1080p 1.3x], 0.496 @87.2” [รุ่น 1080p Short Throw] และ 1.4~2.24 [รุ่น 1080p 1.6x]
	F-สต็อป	• XGA: 2.7 • WXGA: 2.8 • 1080p: 2.8 [รุ่น 1080p Short Throw โดยไม่มีเครือข่ายและรุ่น 1080p Short Throw], 2.43~2.78 [รุ่น 1080p 1.3x] และ 2.5~3.26 [รุ่น 1080p 1.6x]
	ความยาวโฟกัส	• XGA: 7.15 มม. @80” • WXGA: 7.51 มม. @87.2” • 1080p: 7.51 มม. @87.2” [รุ่น 1080p Short Throw โดยไม่มีเครือข่ายและรุ่น 1080p Short Throw], 16.90~21.61 มม. [รุ่น 1080p 1.3x] และ 20.91~32.62 มม. [รุ่น 1080p 1.6x]
	ช่วงการซูม	• XGA/WXGA: 1.0x • 1080p: 1.0x [รุ่น 1080p Short Throw โดยไม่มีเครือข่ายและรุ่น 1080p Short Throw], 1.3x [รุ่น 1080p 1.3x] และ 1.6x [รุ่น 1080p 1.6x]
ออฟเซ็ต		• XGA: 115% @80", พิกัดความเผื่อ±5% • WXGA: 115% @87.2", พิกัดความเผื่อ±5% • 1080p: 116% @87.2", พิกัดความเผื่อ ±5% [รุ่น 1080p Short Throw โดยไม่มีเครือข่าย], 100%~116% @60”, พิกัดความเผื่อ ±5% [รุ่น 1080p 1.3x], 115% @87.2”, พิกัดความเผื่อ ±5% [รุ่น 1080p Short Throw] และ 100%~116% @60”, พิกัดความเผื่อ ±5% [รุ่น 1080p 1.6x]
ขนาดภาพ		• XGA: ดีที่สุดที่ 80” กว้าง @1 ม. • WXGA: ดีที่สุดที่ 87.2” กว้าง @1 ม. • 1080p: ดีที่สุดที่ 87.2” กว้าง @0.9784m [รุ่น 1080p Short Throw โดยไม่มีเครือข่ายและรุ่น 1080p Short Throw], ดีที่สุดที่ 59” กว้าง @1.53 ม. [รุ่น 1080p 1.3x] และดีที่สุดที่ 60” กว้าง @1.86m [รุ่น 1080p 1.6x]
ระยะทางการฉาย		• XGA: 0.4 ม. ถึง 4 ม. การเคลื่อนที่ของกลไก, 0.75 ม. ถึง 1.33 ม. ช่วงออปติคัลที่เหมาะสมที่สุด • WXGA: 0.4 ม. ถึง 3.2 ม. การเคลื่อนที่ของกลไก, 0.779 ม. ถึง 1.127 ม. ช่วงออปติคัลที่เหมาะสมที่สุด • 1080p: 0.4 ม. ถึง 3.21 ม. การเคลื่อนที่ของกลไก, 0.779 ม. ถึง 1.127 ม. ช่วงออปติคัลที่เหมาะสมที่สุด [รุ่น 1080p Short Throw โดยไม่มีเครือข่ายและรุ่น 1080p Short Throw], 1 ม. ถึง 8 ม. การเคลื่อนที่ของกลไก, 1.3 ม. ถึง 3 ม. ช่วงออปติคัลที่เหมาะสมที่สุด [รุ่น 1080p 1.3x] และ 1 ม. ถึง 10 ม. การเคลื่อนที่ของกลไก, 1.4 ม. ถึง 4.5 ม. ช่วงออปติคัลที่เหมาะสมที่สุด [รุ่น 1080p 1.6x]

ข้อมูลเพิ่มเติม

รายการ	คำอธิบาย
I/O	• HDMI 1 (HDMI 1.4b [รุ่น XGA/WXGA] / HDMI 2.0 [รุ่น 1080p]) • HDMI 2 (HDCP 2.0 [รุ่น XGA/WXGA] / HDCP 2.2 [รุ่น 1080p]) • USB Type-A สำหรับการอัปเกรดเฟิร์มแวร์ และ USB จ่ายไฟ 5V/1.5A • สัญญาณเสียงออก 3.5 มม. • RS232 • LAN [รุ่น XGA, WXGA, 1080p 1.3x, 1080p Short Throw, 1080p 1.6x เท่านั้น]
สี	1073.4 ล้านสี
อัตราการสแกน	• อัตราการสแกนแนวราบ: 15KHz ~ 140KHz • อัตราการสแกนแนวตั้ง: 24Hz ~ 120Hz
ลำโพง	15W
การสิ้นเปลืองพลังงาน	รุ่น XGA, WXGA, and 1080p Short Throw โดยไม่มีเครือข่าย: • โหมด ECO: 100W (ทั่วไป) @110VAC; 98W @220VAC • โหมดสว่าง: 140W (ทั่วไป) @110VAC; 139W @220VAC รุ่น 1080p 1.3x, 1080p Short Throw และรุ่น 1080p 1.6x: • โหมด ECO: 121W (ทั่วไป) @110VAC; 119W @220VAC • โหมดสว่าง: 176W (ทั่วไป) @110VAC; 173W @220VAC
ไฟเข้า	DC 19V, 9.23A
การวางแนวการติดตั้ง	ด้านหน้า, ด้านหลัง, เพดาน, ด้านหลัง - บน
ขนาด (ก x ล x ส)	• ไม่รวมขา: 274 x 216 x 108.5 มม. • รวมขา: 274 x 216 x 114 มม.
น้ำหนัก	3.2 ±0.2 กก.
สิ่งแวดล้อม	ใช้งานในอุณหภูมิ 0~40°C, ความชื้น 80% (สูงสุด, ไม่ควบแน่น)

หมายเหตุ: *ข้อมูลจำเพาะทั้งหมดอาจได้รับการเปลี่ยนแปลงโดยไม่ต้องแจ้งให้ทราบ*

ข้อมูลเพิ่มเติม

สำนักงานทั่วโลกของ Optoma

สำหรับการบริการและสนับสนุน โปรดติดต่อสำนักงานในประเทศของคุณ

สหรัฐอเมริกา
Optoma Technology, Inc.
47697 Westinghouse Drive.
Fremont, Ca 94539

888-289-6786
510-897-8601
services@optoma.com

แคนาดา
Optoma Technology, Inc.
47697 Westinghouse Drive.
Fremont, Ca 94539

888-289-6786
510-897-8601
services@optoma.com

ละตินอเมริกา
Optoma Technology, Inc.
47697 Westinghouse Drive.
Fremont, Ca 94539

888-289-6786
510-897-8601
services@optoma.com

ยุโรป
Unit 1, Network 41, Bourne End Mills
Hemel Hempstead, Herts,
HP1 2UJ, United Kingdom
www.optoma.eu
หมายเลขโทรศัพท์ฝ่ายบริการ :
+44 (0)1923 691865

+44 (0) 1923 691 800
+44 (0) 1923 691 888
service@tsc-europe.com

เบเนลักซ์
Randstad 22-123
1316 BW Almere
เนเธอร์แลนด์
www.optoma.nl

+31 (0) 36 820 0252
+31 (0) 36 548 9052

ฝรั่งเศส
Bâtiment E
81-83 avenue Edouard Vaillant
92100 Boulogne Billancourt, France

+33 1 41 46 12 20
+33 1 41 46 94 35
savoptoma@optoma.fr

สเปน
C/ José Hierro,36 Of. 1C
28522 Rivas VaciaMadrid,
สเปน

+34 91 499 06 06
+34 91 670 08 32

เยอรมนี
Am Nordpark 3
41069 Mönchengladbach
Germany

+49 (0) 2161 68643 0
+49 (0) 2161 68643 99
info@optoma.de

สแกนดิเนเวีย
Lerpeveien 25
3040 Drammen
Norway

+47 32 98 89 90
+47 32 98 89 99
info@optoma.no

ตู้ ป.ณ. 9515
3038 Drammen
Norway

เกาหลี
https://www.optoma.com/kr/

ญี่ปุ่น
https://www.optoma.com/jp/

ไต้หวัน
https://www.optoma.com/tw/

จีน
Room 2001, 20F, Building 4,
No.1398 Kaixuan Road,
Changning District
Shanghai, 200052, China

+86-21-62947376
+86-21-62947375
www.optoma.com.cn

ออสเตรเลีย
https://www.optoma.com/au/