Projetor DLP®

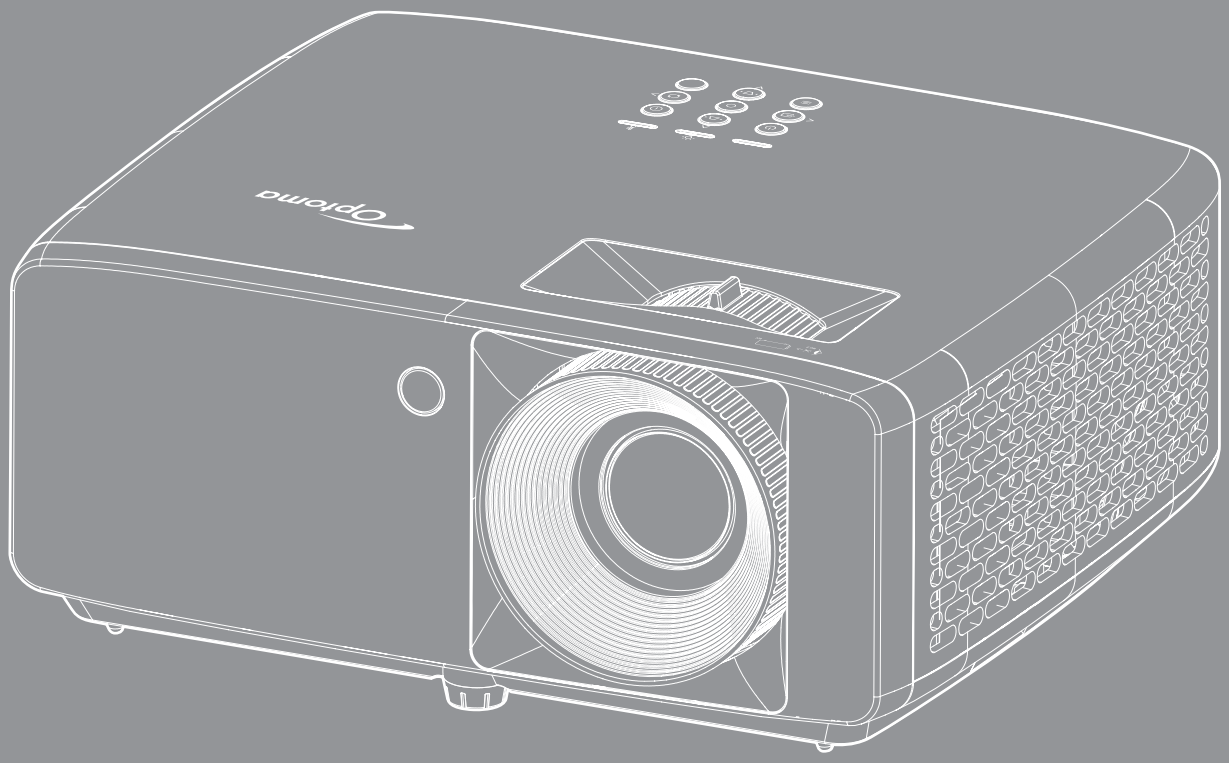

Manual do usuário

ÍNDICE

SEGURANÇA 4

Instruções de Segurança Importantes 4
Informações de Segurança de Radiação Laser 5
Aviso sobre Láser 6
Direitos Autorais 7
Aviso legal 7
Reconhecimento de Marca Registrada 7
FCC 7
Declaração de conformidade para países da UE 8
WEEE 8
Limpeza da Lente 8

INTRODUÇÃO 9

Visão geral da embalagem 9
Acessórios Padrão 9
Visão geral do Produto 10
Conexões 11
Teclado 12
Controle remoto 13

CONFIGURAÇÃO E INSTALAÇÃO 14

Instalação do projetor 14
Conectando fontes ao projetor 16
Ajuste da imagem projetada 17
Configuração remota 18

USANDO O PROJETOR 20

Ligar/Desligar o projetor 20
Selecionando uma origem de entrada 21
Navegação e funcionalidades do menu 22
Árvore do Menu OSD 23
Menu do modo de foto imagem 28
Menu da faixa dinâmica da imagem 28
Menu de luminosidade de imagem 28
Menu de Contraste de imagem 29
Menu de Nitidez de imagem 29
Menu de Gama de imagem 29
Menu de definições de cor da imagem 29
Menu de cores do fundo da imagem 29
Menu de imagem 3D 30
Menu de reajuste de imagem 30
Exibir menu de orientação de projeção 31
Exibir menu de modo de fonte de luz 31

Exibir menu preto dinâmico 31
Exibir menu de modo de jogo 31
Exibir menu do tipo de tela 31
Mostrar o menu de formato 32
Visualize o menu de correção geométrica 35
Exibe o menu de zoom digital 35
Exibir o menu de image shift 35
Exibir menu de reajuste 35
Menu de configuração padrão de teste 36
Menu de configuração de linguagem 36
Menu de ajustes e configurações 36
Menu de configuração de alta altitude 36
Menu de definições de potência 36
Menu de configuração de segurança 37
Menu de configuração do Logotipo da starup 37
Menu de configuração de cores de fundo 37
Menu de reajuste do dispositivo de configuração 37
Menu de fontes automáticas de entrada 38
Menu do Interruptor de entrada automatica 38
Menu de configurações de entrada HDMI CEC 38
Menu de reajuste de entrada 38
Menu de volume de áudio 39
Menu de áudio mudo 39
Menu alto-falante interno de áudio 39
Menu de saída de áudio 39
Menu de reajuste de áudio 39
Menu de identificação do dispositivo de controle 40
Menu de configurações do controle remoto 40
Menu de Definições do teclado de controle 40
Menu de reajuste de controle 40
Menu de informações 41

INFORMAÇÕES ADICIONAIS 42

Resoluções compatíveis 42
Tamanho da imagem e distância de projeção 46
Dimensões do projetor e instalação da montagem do teto 48
Códigos do controle remoto IR 50
Solução de problemas 52
Indicador de advertência 54
Especificações 55
Escritórios globais da Optoma 56

SEGURANÇA

	O raio com ponta dentro de um triângulo eqüilátero serve para alertar o usuário da presença de "tensão perigosa" não isolada dentro do gabinete do produto, que pode ter intensidade suficiente para constituir um risco de choque elétrico às pessoas.
	O ponto de exclamação dentro de um triângulo equilátero é destinado a alertar o usuário da presença de instruções de manutenção e operação importantes (assistência técnica) na literatura que acompanha o aparelho.

Siga todos os avisos, precauções e manutenções recomendadas neste manual do usuário.

Instruções de Segurança Importantes

- Não bloqueie nenhuma abertura de ventilação. Para garantir uma operação confiável do projetor e protegê-lo contra superaquecimento, coloque-o numa posição e local que não interfira com a ventilação adequada. Por exemplo, não coloque o projetor sobre uma cama, um sofá, etc. Não o coloque num lugar fechado, como uma estante de livros ou num gabinete que possa impedir o fluxo do ar através das aberturas de ventilação.
- Para reduzir o risco de incêndio e/ou choque elétrico, não exponha o projetor à chuva ou umidade. Não instale próximo a fontes de calor, como radiadores, aquecedores, fornos, ou outros aparelhos tais como amplificadores que produzam calor.
- Não deixe objetos ou líquidos entrarem no projetor. Eles podem tocar nos pontos perigosos de tensão e causar curto circuito em peças que podem resultar em incêndio ou choque elétrico.
- Não use sob as seguintes condições:
  - Ambientes extremamente quentes, frios ou úmidos.

    (i) Certifique-se de que a temperatura ambiente esteja dentro de 5ºC a 40ºC.

    (ii) Umidade relativa do ar é de 10% a 85%.
  - Em áreas sujeitas a poeira e sujeira excessivas.
  - Próximo de qualquer aparelho que gere um forte campo magnético.
  - Sob a luz solar direta.
- Não use a unidade se ela tiver sido fisicamente danificada ou abusada. Dano físico /uso indevido poderia ser (mas não se limitam a isso):
  - A unidade foi derrubada.
  - O cabo de alimentação ou o plugue foram danificados.
  - Líquido foi derrubado no projetor.
  - O produto foi exposto à chuva ou água.
  - Algo caiu no projetor ou algo está solto por dentro.
- Não colocar o projetor em uma superfície instável. O projetor pode cair resultando em ferimentos ou o projetor pode ser danificados.
- Não bloqueie a luz que sai da lente do projetor quando em operação. A luz vai aquecer o objeto e pode derreter, causar queimaduras ou iniciar um incêndio.
- Não abra nem desmonte o projetor porque isso pode causar choque elétrico.
- Não tente consertar a unidade por si mesmo. A abertura ou remoção das tampas pode expô-lo a tensões perigosas e outros riscos. Favor procurar a Optoma antes de enviar a unidade para reparo.
- Veja as marcas de segurança no gabinete do produto.
- A unidade deve apenas ser reparada por pessoal de serviço autorizado.
- Use somente acessórios especificados pelo fabricante.
- Não olhe para direto para a lente do projetor durante a operação. A luz brilho pode ferir os olhos.

- Este projetor detectará a vida útil da própria lâmpada.
- Antes de desligar o projetor, certifique-se de que o ciclo de arrefecimento tenha sido completado. Espere o projetor esfriar por 90 segundos.
- Desligue e retire o plugue de alimentação elétrica da tomada de CA antes de limpar o produto.
- Use um tecido suave seco com detergente diluído para limpar a caixa do vídeo. Não use produtos de limpeza abrasivos, ceras ou solventes para limpar a unidade.
- Desconecte o plugue de energia da tomada CA se o produto não estiver sendo usado por um longo período de tempo.
- Não configure o projetor em lugares onde pode estar sujeito a vibração ou choque.
- Não toque na lente com as mãos nuas.
- Remova a bateria/pilhas do controle remoto antes do armazenamento. Se a bateria/baterias forem deixadas no controle remoto por longos períodos, elas podem vazar.
- Não utilize nem guarde o projetor em locais onde a fumaça de óleo ou cigarros pode estar presente, pois pode afetar negativamente a qualidade do desempenho do projetor.
- Por favor, siga a orientação de instalação correta do projetor poisa instalação não padrão pode afetar o desempenho do projetor.
- Use um filtro de linha e ou estabilizador. Como queda de energia pode queimar dispositivos.

Informações de Segurança de Radiação Laser

- Este produto é classificado como PRODUTO LASER CLASSE 1 - GRUPO DE RISCO 2 da IEC60825-1:2014 e também em conformidade com 21 CFR 1040.10 e 1040.11 como um Grupo de Risco 2, LIP (Laser Illuminated Projector) como definido em IEC 62471:5:Ed.1.0. Para mais informações, veja a Notificação Laser Nº 57, de 8 de maio de 2019.

IEC 60825-1:2014, EN 60825-1:2014+A11:2021, EN 50689:2021 CLASS 1 CONSUMER LASER PRODUCT RISK GROUP 2, Complies with 21 CFR 1040.10 and 1040.11 except for conformance as a Risk Group 2 LIP as defined in IEC 62471-5:Ed.1.0. For more information see Laser Notice No. 57, dated May 8, 2019.
IEC 60825-1:2014 等級1雷射產品RG2危險等級
IEC 60825-1:2014 1类激光产品RG2危险等级

"WARNING: MOUNT ABOVE THE HEADS OF CHILDREN."
Additional warning against eye exposure for close exposures less than 1 m.
"AVERTISSEMENT : INSTALLER AU-DESSUS DE LA TÊTE DES ENFANTS."
Avertissement supplémentaire contre l'exposition oculaire pour des expositions à une distance de moins de 1 m.
"警告：安装在高于孩童头顶处"
关于小于1 m近距离眼睛暴露的附加警告
「警告： 安裝在高於兒童頭部處」
針對 1 m 以下近距離眼睛接觸的額外警告

- Como com qualquer fonte luminosa, não olhe fixamente para o feixe direto, RG2 IEC 62471-5:2015.
- Este projeto é um produto laser classe 1 da IEC/EN 60825-1:2014 e grupo de risco 2 com os requisitos de IEC 62471-5:2015.
- Instruções originais para supervisar crianças, não olhar fixamente e não usar recursos ópticos.
- A notificação é dada para supervisionar as crianças e só olhar para os feixes do projetor a uma distância do projetor.
- A notificação é dada para ter cuidado ao usar o controle remoto para iniciar o projeto enquanto estiver na frente das lentes de projeção.
- O aviso é dado ao usuário para evitar o uso de recursos ópticos como binóculos ou telescópios dentro do feixe.
- Ao ligar o projetor, certifique-se de que ninguém dentro da faixa de projeção esteja olhando na lente.
- Mantenha quaisquer itens (lupas etc.) longe do caminho da luz do projetor. O caminho da luz sendo projetada da lente é extenso, assim qualquer tipo de objeto anormal que possa redirecionar a luz

vinda da lente pode causar um resultado impresivisível como incêndio ou ferimento aos olhos.

- Qualquer operação ou ajuste não especificamente instruído pelo guia do usuário cria o risco de exposição perigosa à radiação laser.
- Não abra ou desmonte o projetor, pois isto pode causar danos pela exposição da radiação laser.
- Não olhe diretamente para o feixe quando o projetor estiver ligado. A luz brilhante pode resultar em dano permanente aos olhos.

Sem seguir o controle, os procedimentos de ajuste ou operação podem causar danos através da exposição à radiação a laser.

Aviso sobre Láser

IEC 60825-1:2014: PRODUTO LASER CLASSE 1 - GRUPO DE RISCO 2.

O uso previsto do produto é o de um produto láser para consumidor compatível com EN 50689:2021.

PRODUTO LÁSER PARA CONSUMIDOR DE CLASSE 1

EN 50689:2021

Direitos Autorais

Esta publicação, incluindo todas as fotografias, ilustrações e software, está protegida por leis internacionais de direitos autorais, com todos os direitos reservados. Nem este manual, nem nenhuma parte do material aqui contido, pode ser reproduzido sem o consentimento por escrito do autor.

© Copyright 2022

Aviso legal

As informações neste documento estão sujeitas a mudança sem aviso. O fabricante não faz representações nem garantias a respeito do conteúdo deste instrumento e especificalmente avisa que quaisquer garantias implícitas de comercialidade ou adequação para propósito particular. O fabricante se reserva o direito de revisar esta publicação e fazer alterações de tempos em tempos no conteúdo deste sem a obrigação de notificar qualquer pessoa de tal revisão ou mudanças.

Reconhecimento de Marca Registrada

Kensington é uma marca registrada dos EUA da ACCO Brand Corporation com registros emitidos e aplicativos pendentes em outros países em todo o mundo.

HDMI, a Logomarca HDMI, e Interface Multimídia de Alta Definição são marcas registradas ou marcas comerciais registradas da HDMI Licensing LLC nos Estados Unidos e outros países.

O logo DLP®, DLP Link e DLP são marcas comerciais registradas da Texas Instruments e BrilliantColor™ é uma marca comercial da Texas Instruments.

Todos os outros nomes de produto usados neste manual são propriedade de seus respectivos proprietários e são Reconhecidos.

FCC

Este dispositivo foi testado e está em conformidade com os limites de um dispositivo digital Classe B, de acordo com a Parte 15 das Normas da FCC. Estes limites foram estipulados para oferecer proteção razoável contra interferência prejudicial numa instalação residencial. Este dispositivo gera, usa e pode irradiar energia de radiofreqüência e, se não for instalado e usado de acordo com as instruções, poderá causar interferência prejudicial às radiocomunicações.

Entretanto, não há qualquer garantia de que a interferência não ocorrerá numa instalação em particular. Se este dispositivo causar interferência prejudicial à recepção de rádio ou televisão, o que pode ser determinado desligando e ligando o dispositivo, o usuário deverá tentar corrigir a interferência tomando uma ou mais das seguintes medidas:

- Reorientar ou desloque a antena receptora.
- Aumente a distância entre o dispositivo e o receptor.
- Conecte o dispositivo a uma tomada num circuito diferente daquele ao qual o receptor está conectado.
- Consultar o revendedor ou um técnico especializado em rádio/televisão para obter ajuda.

Aviso: Cabos blindados

Todas as conexões a outros dispositivos computacionais devem ser feitas com cabos blindados para manter a conformidade com as normas da FCC.

Cuidado

Alterações ou modificações não expressamente aprovadas pelo fabricante podem anular a autoridade do usuário, que é oferecida pela Federal Communications Commission, para operar este projetor.

Condições de Operação

Este dispositivo está em conformidade com a Parte 15 das regras FCC. A operação está sujeita a estas duas condições:

1. Este dispositivo não pode provocar interferência prejudicial e

2. Este dispositivo deve aceitar qualquer interferência recebida incluindo aquela que pode causar operação indesejável.

Aviso: Usuários canadenses

Este dispositivo digital Classe B está em conformidade com a norma canadense ICES-003.

Remarque à l'intention des utilisateurs canadiens

Cet appareil numérique de la classe B est conforme à la norme NMB-003 du Canada.

Declaração de conformidade para países da UE

- Diretriz de EMC 2014/30/UE (incluindo emendas)
- Diretriz de Baixa Tensão 2014/35/UE
- RED 2014/53/EU (se o produto tem uma função RF)

WEEE

Instruções de eliminação

Não jogue este dispositivo eletrônico no lixo. Para minimizar a poluição e garantir a máxima proteção do meio ambiente, recicle-o.

Limpeza da Lente

- Antes de limpar a lente, certifique-se em desligar o projetor e desconectar o cabo de energia para permitir que ele esfrie completamente.
- Use um tanque de ar comprimido para remover a poeira.

Use um pano especial para limpeza de lentes e limpe gentilmente a lente. Não toque na lente com seus dedos.

- Não use detergentes alcalinos/ácidos ou solventes voláteis tais como álcool para limpeza da lente. Se a lente for danificada devido ao processo de limpeza, isto não é coberto pela garantia.

Aviso: Não use um spray contendo gases inflamáveis para r a poeira ou sujeira da lente. Isto pode causar um incêndio devido ao calor excessivo dentro do projetor.

Aviso: Não limpe a lente se o projetor estiver aquecendo, pois isto fará com que o filme da superfície da lente descasque.

Aviso: Não limpe ou toque na lente com um objeto duro.

Para evitar choque elétrico, a unidade e seus periféricos devem ser adequadamente aterrados (aterramento).

INTRODUÇÃO

Agradecemos pela sua compra do projetor Optoma Laser. Para uma lista completa dos recursos, visite a página do produto no nosso site, onde encontrará informações adicionais e documentação, assim como Perguntas Frequentes.

Visão geral da embalagem

Retire cuidadosamente e verifique se você tem os itens listados abaixo sob acessórios padrão. Alguns dos itens em acessórios opcionais podem não estar disponíveis, dependendo do modelo, especificação e sua região de compra. Por favor, verifique com o local de compra. Alguns acessórios podem variar de região para região.

O cartão de garantia só é fornecido em algumas regiões específicas. Consulte seu revendedor para informações detalhadas.

Acessórios Padrão

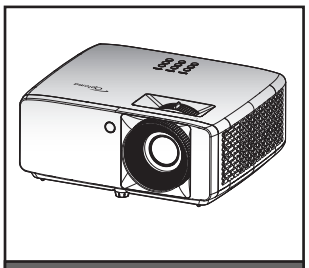

Projetor

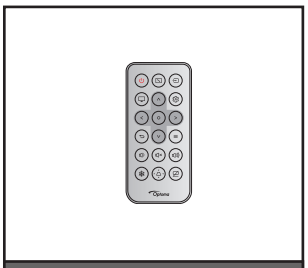

Controle remoto

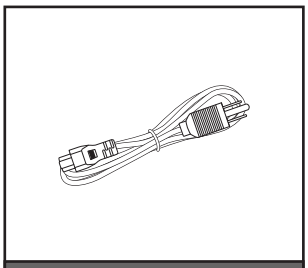

Cabo de Alimentação

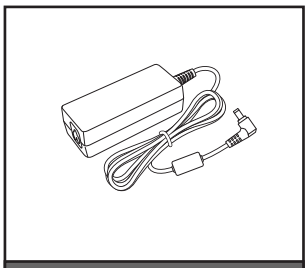

Adaptador de energia

☑ Cartão de Garantia*

☑ Manual do Usuário de Início Rápido

Documentação

Nota:

- *O controle remoto é enviado com baterias.*
- **Para obter informações de garantia visite https://www.optoma.com/support/download*
- *Para acesso às informações de configuração, manual do usuário, informações de garantia e atualizações de produto - por favor, digitalize o Código QR ou visite o seguinte URL: https://www.optoma.com/support/download*

INTRODUÇÃO

Visão geral do Produto

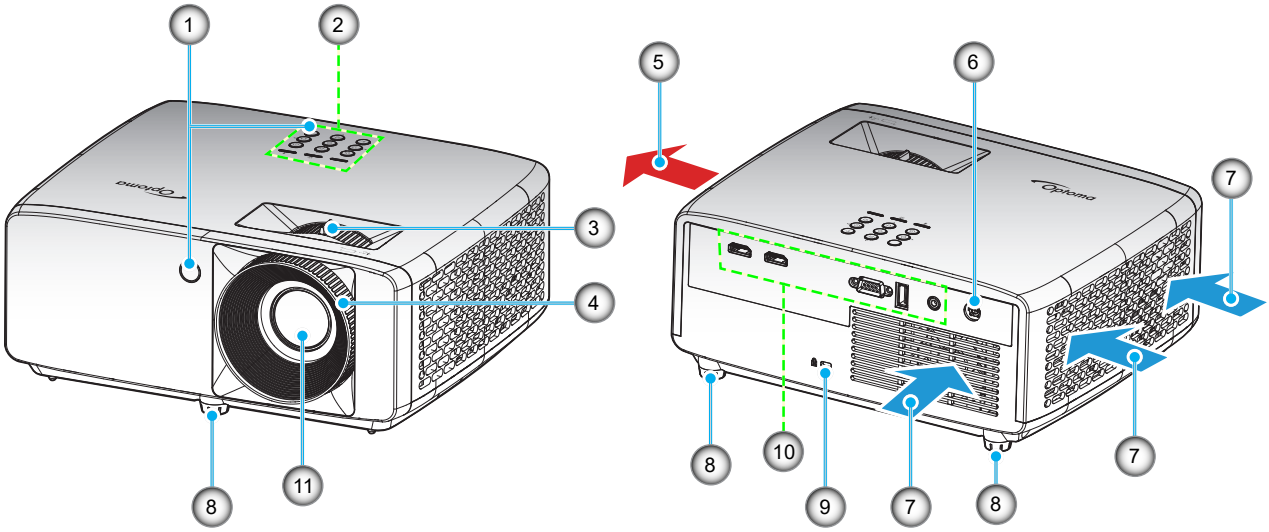

Nota:

- *Não bloqueie a entrada do projetor e as saídas de exaustão.*
- *Ao operar o projetor em um espaço fechado, deixe pelo menos 30 cm de área livre ao redor das ventilações de admissão e de exaustão.*

Nº.	Item	Nº.	Item
1.	Receptor de infravermelho	7.	Dutos de ventilação (saída)
2.	Teclado	8.	Pés de ajuste de inclinação
3.	Alavanca de zoom	9.	Porta para trava Kensington™
4.	Anel de foco	10.	Entrada / Saída
5.	Ventilação (entrada)	11.	Lente
6.	Plugue DC		

INTRODUÇÃO

Conexões

Modelo XGA / WXGA

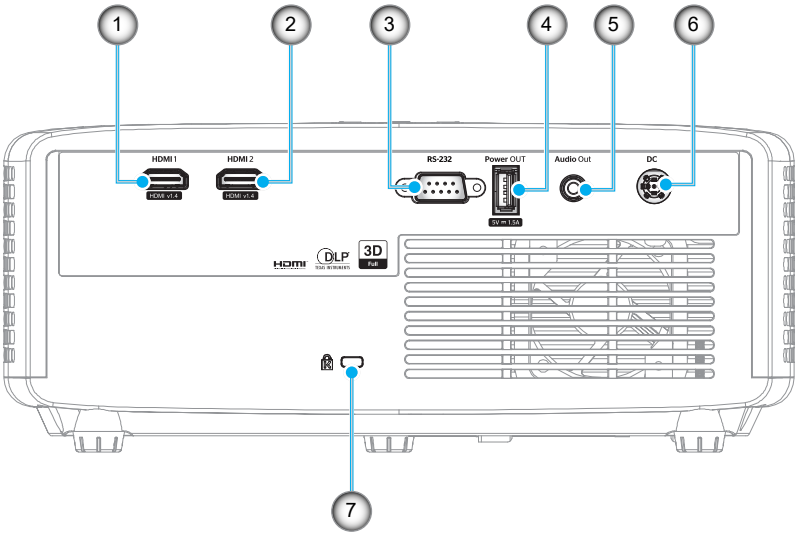

Modelo 1080p

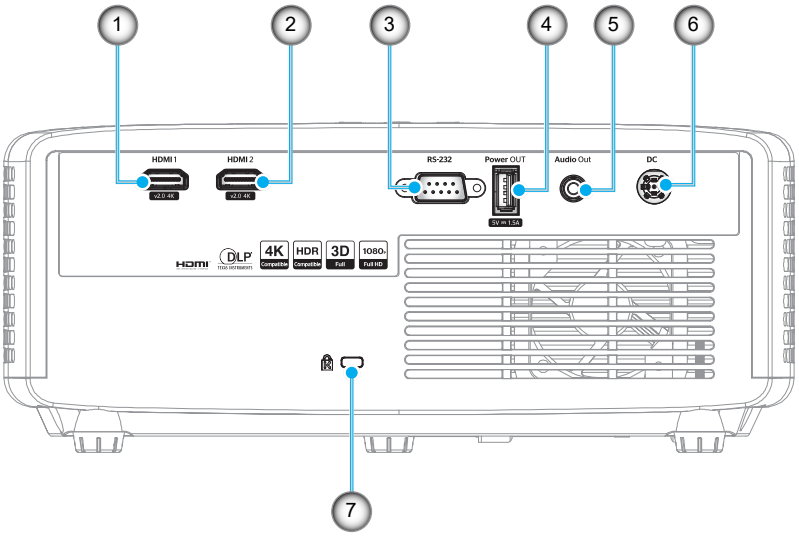

Nº.	Item	Nº.	Item
1.	Conector HDMI 1	5.	Conector de Saída de Áudio
2.	Conector HDMI 2	6.	Plugue DC
3.	Conector RS-232	7.	Porta de bloqueio Kensington™
4.	Conector de saída de energia USB (5V⎓1,5A)		

Nota: *O suporte ao modo de sinal varia de acordo com os diferentes modelos em cada região de venda.*

INTRODUÇÃO

Teclado

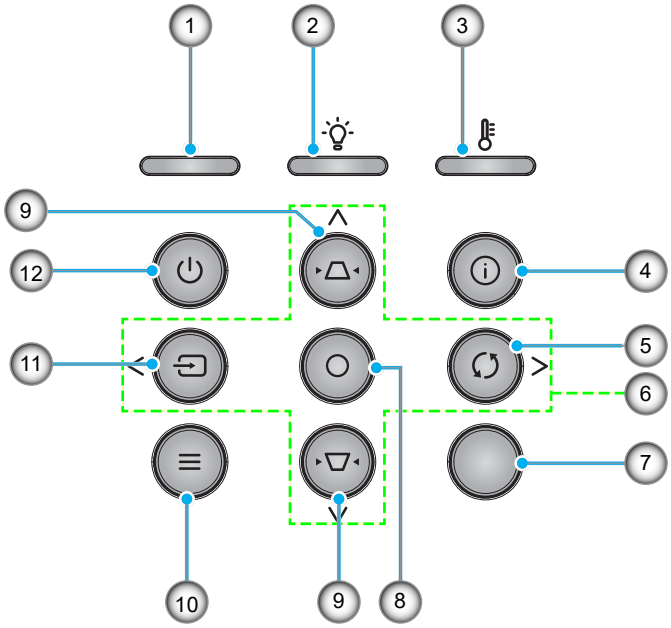

Nº.	Item	Nº.	Item
1.	LED de Energia	7.	Receptor IR
2.	LED da lâmpada	8.	Confirmar
3.	LED de temperatura	9.	Correção de distorção trapezoidal
4.	Informações	10.	Menu
5.	Ressincronizar	11.	Fonte
6.	Quatro teclas de seleção de direções	12.	Energia

INTRODUÇÃO

Controle remoto

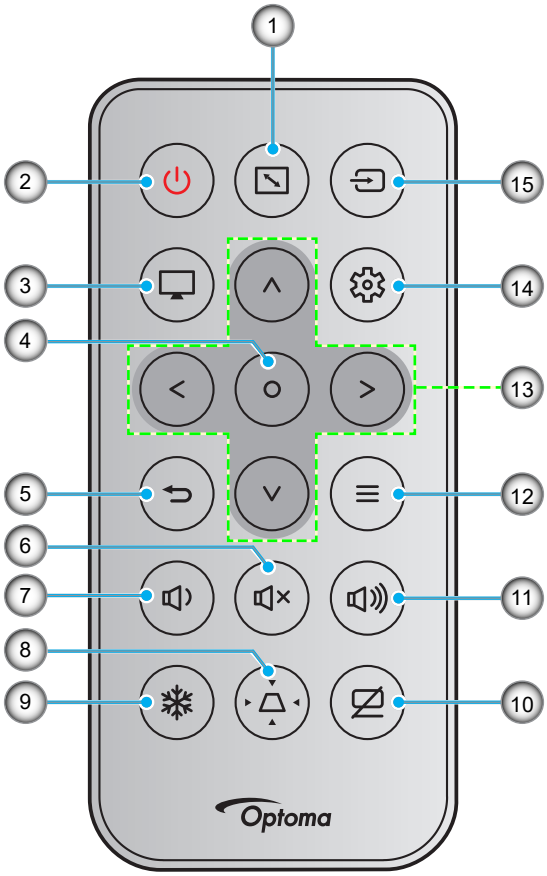

Nº.	Item	Nº.	Item
1.	Formato	9.	Congelamento
2.	Ligar/Desligar	10.	Mudo AV
3.	Modo	11.	Volume +
4.	Confirmar	12.	Menu
5.	Voltar	13.	Quatro teclas de seleção de direções
6.	Mudo	14.	Menu Ajustes/Configuração
7.	Volume -	15.	Fonte
8.	Correção de distorção trapezoidal		

Nota:

- *Algumas teclas podem não ter nenhuma função para os modelos que não oferecem suporte a esses recursos.*
- *Antes de usar o controle remoto pela primeira vez, remova a tira de isolamento transparente. Veja a página 18 para instalação da bateria.*

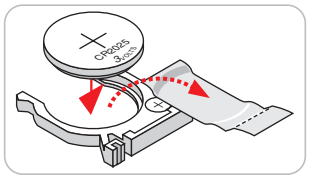

CONFIGURAÇÃO E INSTALAÇÃO

Instalação do projetor

O projetor foi concebido para ser instalado em uma das quatro posições possíveis.

A disposição da sala ou as preferências pessoais irão ditar a posição de instalação. Leve em consideração o tamanho e a posição da tela, a localização da tomada elétrica adequada, assim como a localização e a distância entre o projetor e o resto do seu equipamento.

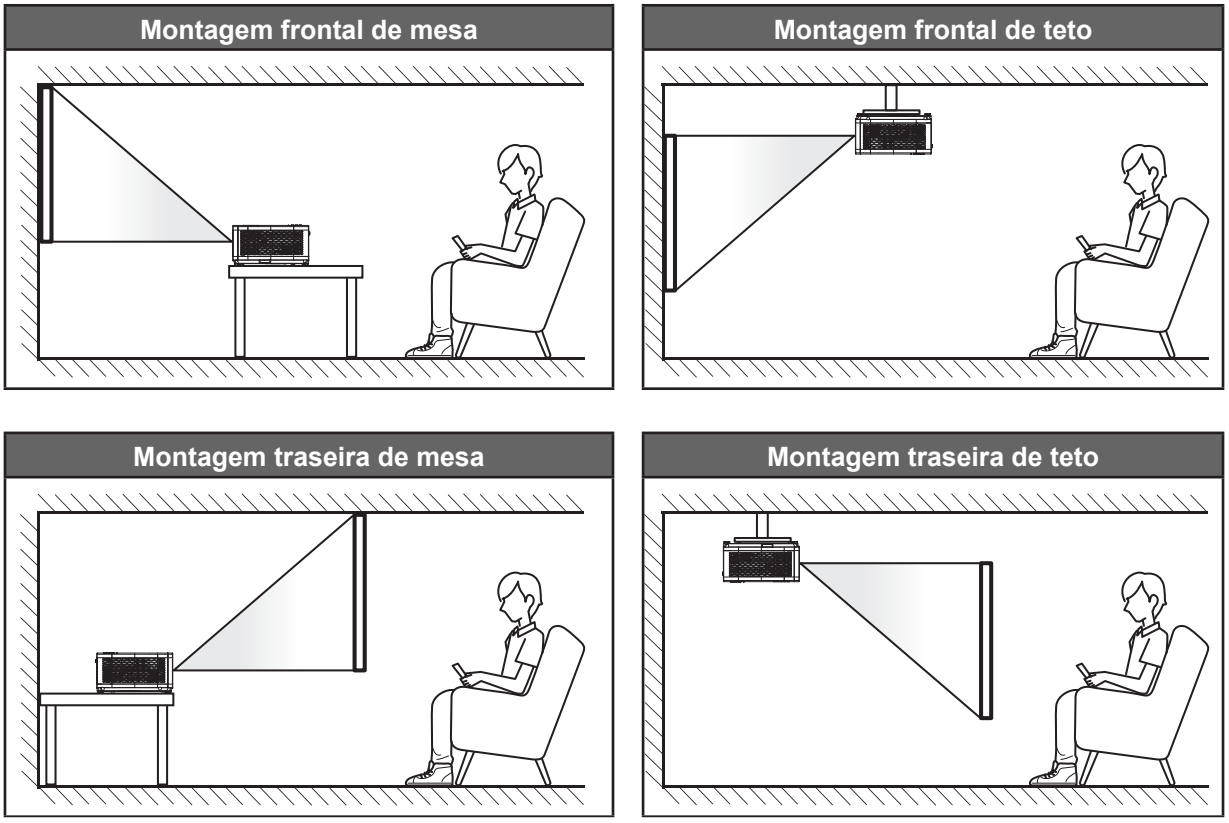

O projetor deve ser colocado em uma superfície plana e 90 graus/perpendiculares à tela.

- Como determinar a localização do projetor para um determinado tamanho de tela, consulte a tabela de distâncias nas páginas *46~47*.
- Como determinar o tamanho da tela para uma determinada distância, consulte a tabela de distâncias nas páginas *46~47*.

Nota: *Quanto mais longe o projetor é colocado da tela, mais a imagem projetada aumenta e compensação vertical também aumenta proporcionalmente.*

CONFIGURAÇÃO E INSTALAÇÃO

Aviso de instalação de projetor

- Operação com orientação livre a 360°

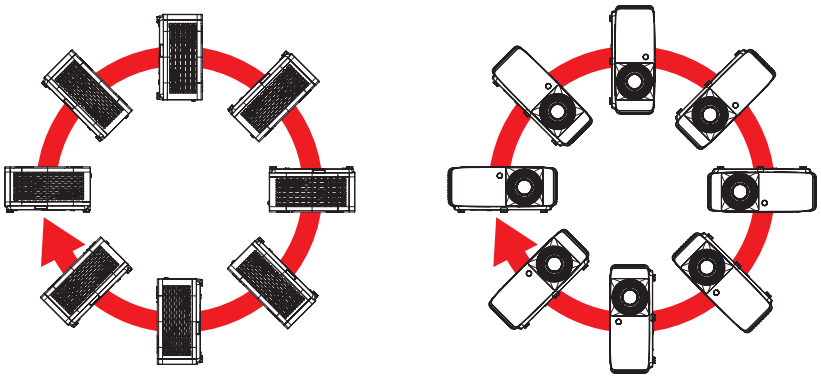

- Permita um vão de pelo menos de 30 cm em volta à abertura de ventilação.

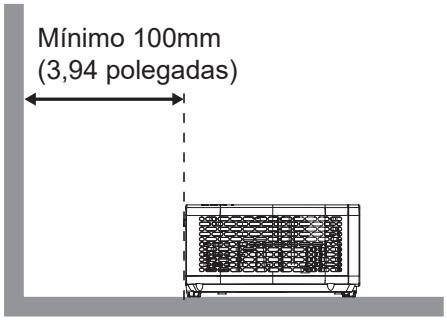

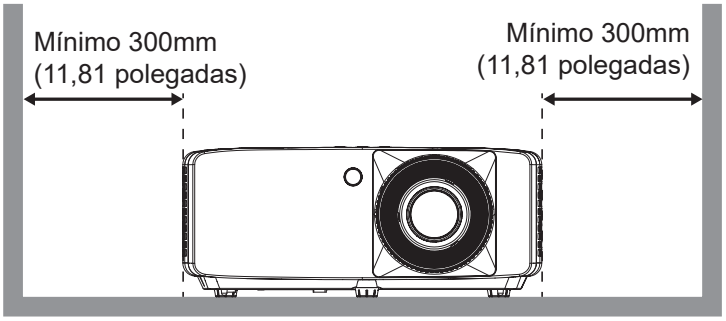

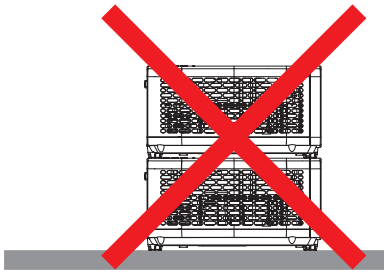

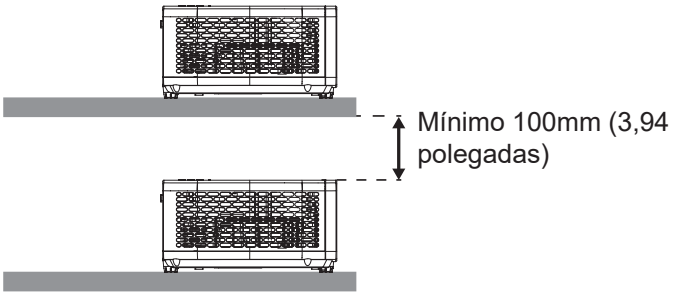

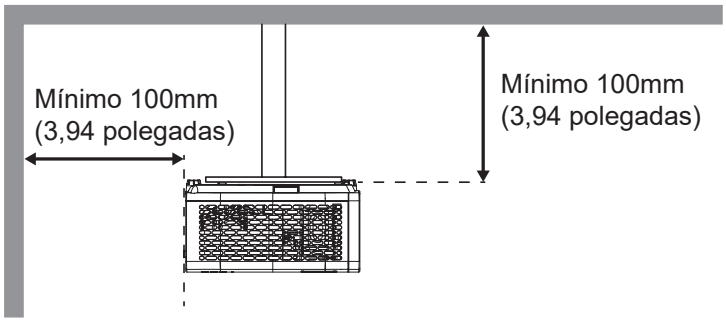

- Assegure que as aberturas de entrada não reciclam o ar quente da abertura de ventilação.
- Ao operar o projetor em um espaço fechado, certifique-seque a temperatura do ar circulando dentro espaço não excede a temperatura de operação enquanto o projetor está funcionando e a entrada de ar e as aberturas de ventilação estão desobstruídas.
- Todos os espaços devem passar por uma avaliação térmica certificada para garantir que o projetor não recicle o ar de ventilação, pois isto pode fazer o dispositivo parar mesmo se a temperatura do ambiente estiver na variação de temperatura de operação aceitável .

CONFIGURAÇÃO E INSTALAÇÃO

Conectando fontes ao projetor

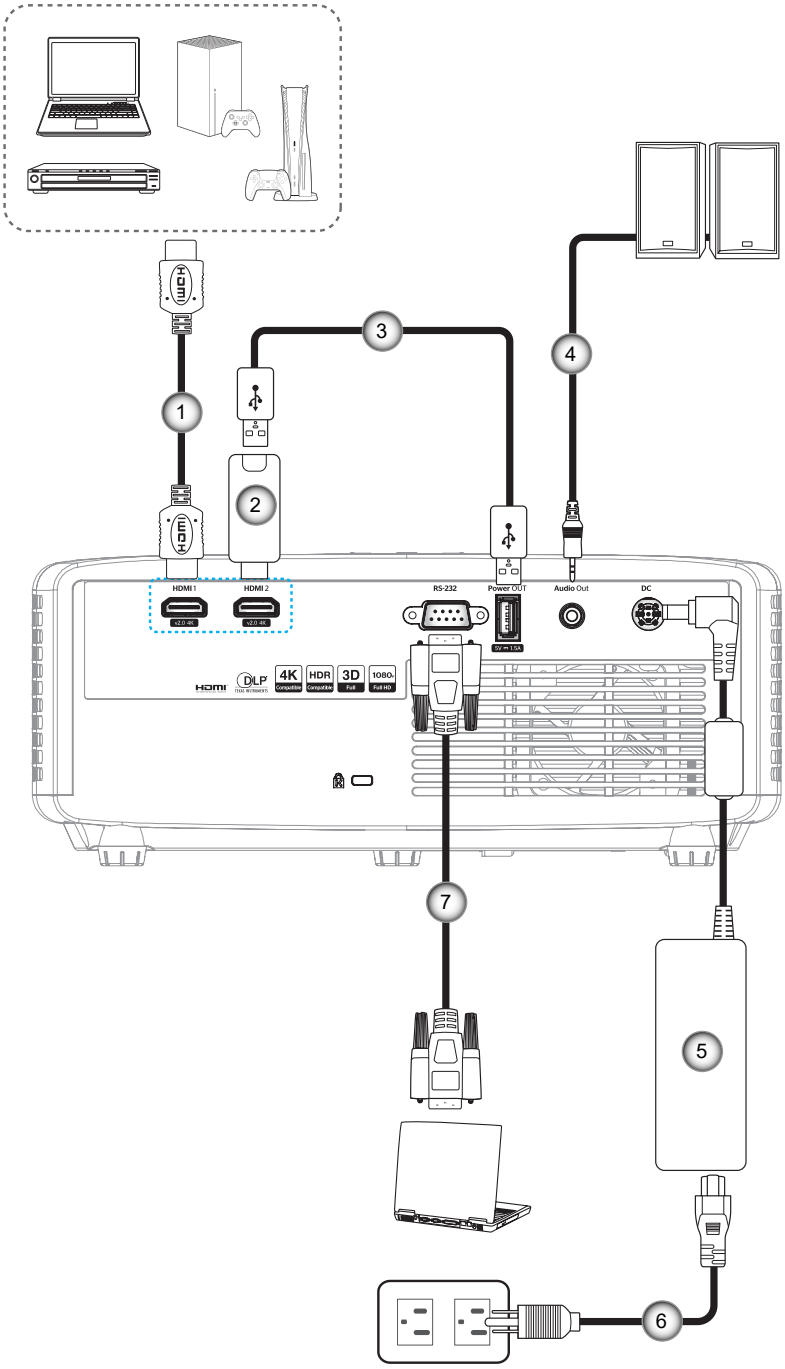

Nº.	Item	Nº.	Item
1.	Cabo HDMI	5.	Adaptador de energia
2.	Dongle HDMI	6.	Cabo de Alimentação
3.	Cabo de Alimentação USB	7.	Cabo RS232
4.	Cabo de Saída de Áudio		

Nota: Para garantir a melhor qualidade de imagem e evitar erros de conexão, recomendamos o uso de cabos de Alta Velocidade ou HDMI Certificados Premium até 5 metros.

CONFIGURAÇÃO E INSTALAÇÃO

Ajuste da imagem projetada

Altura da imagem

O projetor está equipado com pés de elevação para ajustar a altura da imagem.

1. Localize o pé ajustável que você deseja modificar na parte inferior do monitor.
2. Gire o pé ajustável no sentido horário ou anti-horário para elevar ou baixar o projetor.

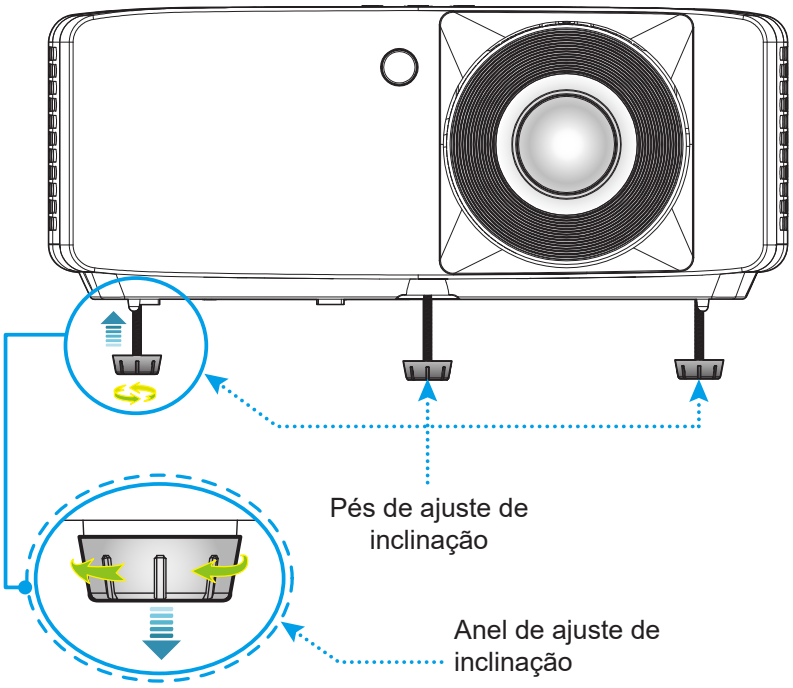

Zoom e foco

- Para ajustar o tamanho da imagem, gire o botão de zoom no sentido horário ou anti-horário para aumentar ou diminuir o tamanho da imagem projetada.
- Para ajustar o foco, gire o anel de foco no sentido horário ou anti-horário até que a imagem fique nítida e legível.

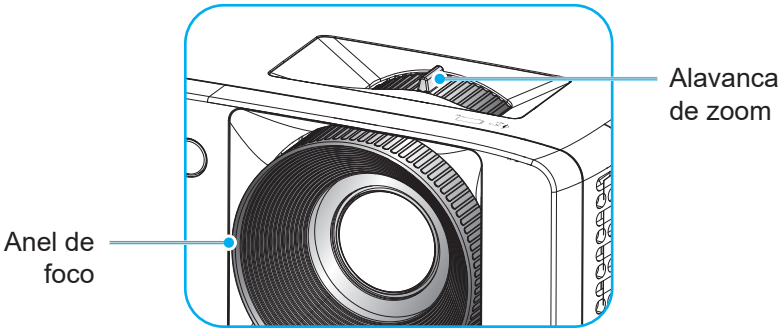

CONFIGURAÇÃO E INSTALAÇÃO

Configuração remota

Instalação/substituição das baterias

1. Pressione firmemente e deslize a tampa da bateria para fora.

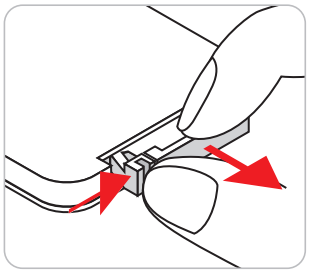

2. Instale a nova bateria no compartimento. Remova a bateria antiga e instale uma nova (CR2025). Certifique-se de que o lado com um "+" está voltado para cima.

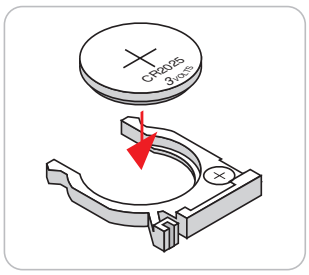

3. Coloque a tampa de volta.

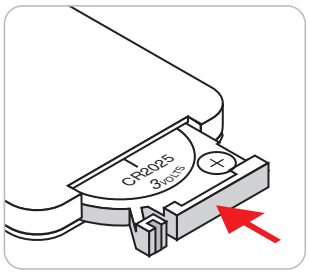

CUIDADO: Para garantir uma operação segura, siga as seguintes precauções:

- Use a bateria do tipo CR2025.
- Evitar o contacto com água ou líquido.
- Não exponha controle remoto à umidade ou calor.
- Não derrube o controle remoto.
- Se a bateria tiver vazado no controle remoto, cuidadosamente limpe e instale a bateria nova.
- Risco de explosão da bateria no se substituída por um tipo incorreto.
- Descarte a bateria usada de acordo com as instruções.

CONFIGURAÇÃO E INSTALAÇÃO

Alcance efetivo

O sensor Infra-vermelho (IR) de controle remoto está localizado no lado de cima e frontal do projetor. Certifique-se de segurar o controle remoto em um ângulo de 30 graus perpendicular ao sensor IR do controle remoto do projetor para funcionar corretamente. A distância entre o controle remotor e o sensor não deve ser maior que 6 metros (19,7 pés).

- Certifique-se de que não existem obstáculos entre o controle remoto e o sensor IR do projetor, que possa obstruir o feixe de infravermelhos.
- Verifique se o transmissor IR do controle remoto não está brilhando pela luz solar ou lâmpadas fluorescentes diretamente.
- Por favor mantenha o controle remoto longe de lâmpadas fluorescentes mais de 2 m ou o controle remoto pode ter mau funcionamento.
- Se o controle remoto estiver perto de lâmpadas fluorescentes tipo Inversoras, pode tornar-se ineficaz ao longo do tempo.
- Se o controle remoto e o projetor estão dentro de uma distância muito curta, o controle remoto pode se tornar ineficaz.
- Quando você apontar para a tela, a distância efetiva é inferior a 5 m do controle remoto para a tela e refletir o feixes IR de volta para o projetor. No entanto, o alcance efetivo pode mudar de acordo com telas.

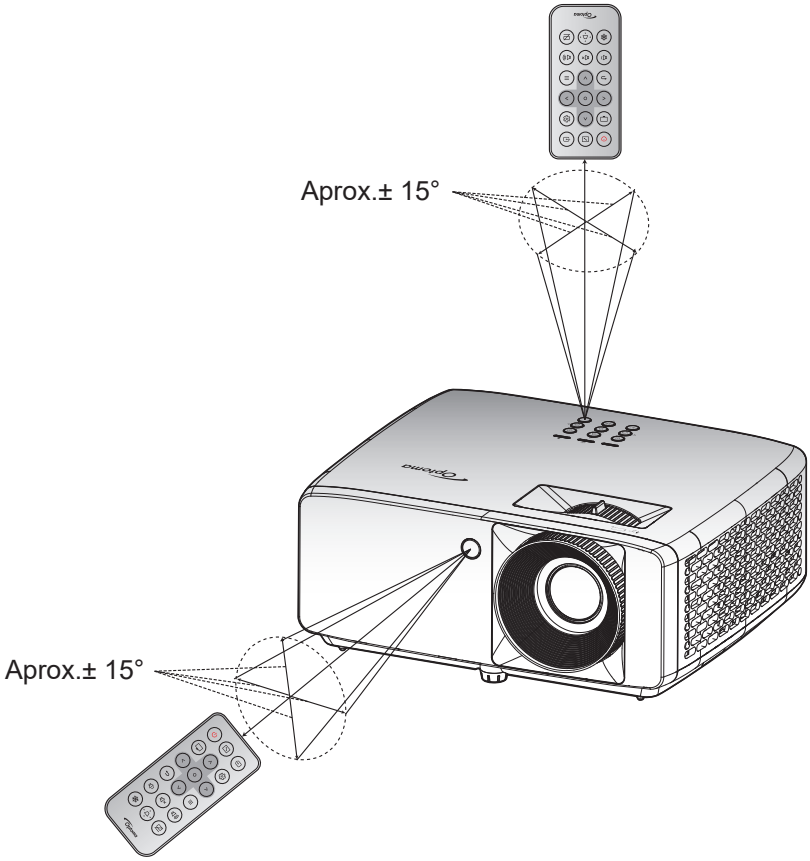

USANDO O PROJETOR

Ligar/Desligar o projetor

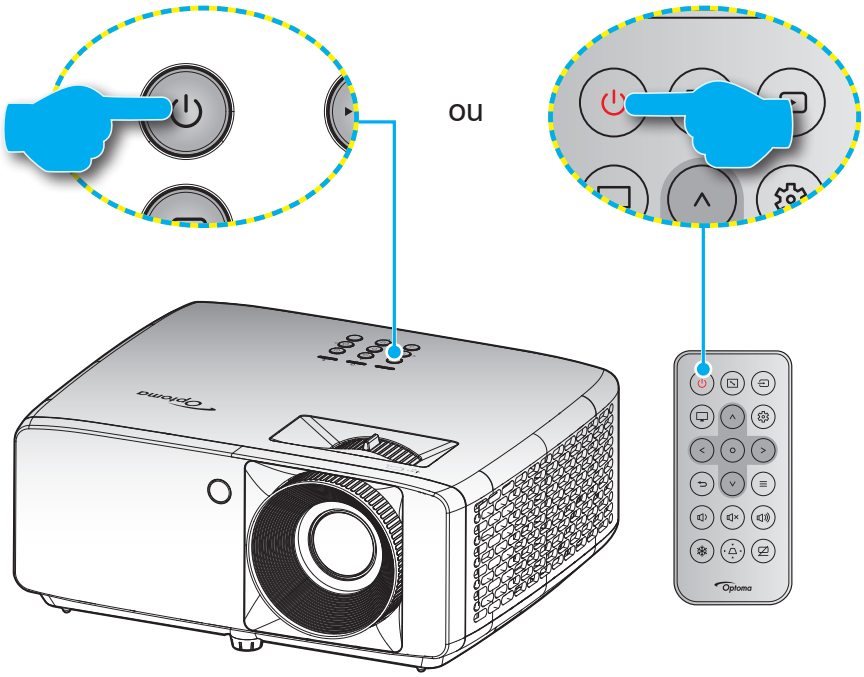

Ligar

1. Conecte com segurança o cabo de alimentação e o cabo de sinal/fonte. Quando conectado, o LED de funcionamento acenderá em vermelho.
2. Ligue o projetor pressionando o botão ⏻ no teclado do projetor ou no botão ⏻ no controle remoto.
3. Uma tela inicial será visualizada em aproximadamente 10 segundos e o LED de força irá piscar em azul.

Nota: *A primeira vez que o projetor for ligado, você será solicitado a selecionar o idioma preferido, orientação de projeção e outras configurações.*

Desligando

1. Desligue o projetor pressionando o botão ⏻ no teclado do projetor ou no botão ⏻ no controle remoto.
2. A seguinte mensagem será exibida:

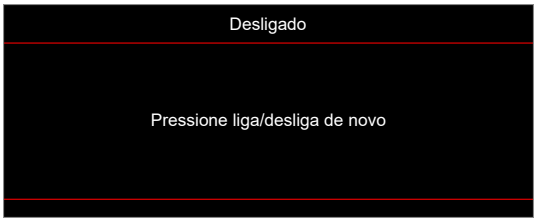

3. Pressione o botão ⏻/⏻ novamente para confirmar do contrário a mensagem desaparecerá após 15 segundos. Quando você pressionar o botão ⏻/⏻ pela segunda vez, o projetor será desligado.
4. Os ventiladores continuarão a operar por aproximadamente 10 segundos e o ciclo de resfriamento e o LED de força piscarão em azul. Quando o LED de Energia ficar vermelho sólido, isto indicará que o projetor entrou no modo de espera. Se quiser deseja religar o projetor, deverá esperar até que tenha concluído o ciclo de arrefecimento e tenha entrado no modo de espera. Quando o projetor estiver no modo de suspensão, basta pressionar o botão⏻/⏻ novamente para ligar o projetor.
5. Desconecte o cabo de alimentação da tomada elétrica e do projetor.

Nota: *Não é recomendável que o projetor seja ligado logo após um procedimento de desligamento.*

USANDO O PROJETOR

Selecionando uma origem de entrada

Ligue a sua fonte conectada que deseja exibir na tela (computador, laptop, reprodutor de vídeo, etc.). O projetor detectará a fonte automaticamente. Se diversas fontes estiverem conectadas, pressione o botão ⇥ no teclado do projetor ou no controle remoto para selecionar a entrada desejada.

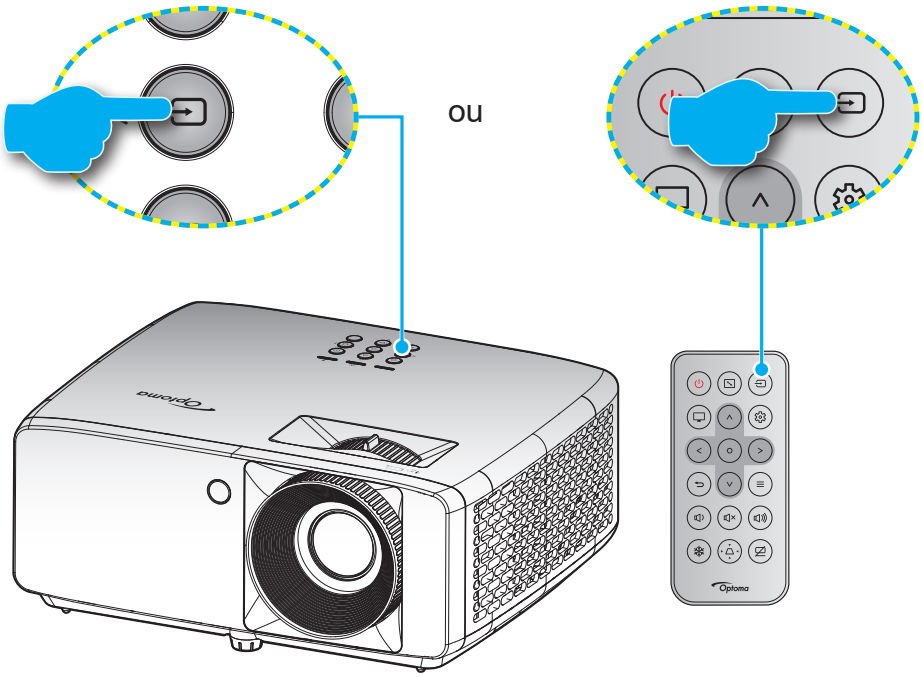

USANDO O PROJETOR

Navegação e funcionalidades do menu

O projetor tem menus multilingües de exibição em tela (OSD) que permitem ajustar a imagem e alterar uma variedade de configurações. O projetor detectará a fonte automaticamente.

1. Para abrir o menu OSD, pressione o botão ≡ no teclado do projetor ou controle remoto.
2. Quando o OSD é exibido, use as / teclas ∧ / ∨ para selecionar algum item no menu principal. Ao fazer uma seleção em uma página particular, pressione o botão O no teclado do projetor ou controle remoto para entrar no submenu.
3. Use as teclas < / > para selecionar o item desejado no submenu e depois pressione o botão O para ver as definições adicionais. Ajustar as configurações usando as teclas ∧ / ∨ / < / > .
4. Selecionar o próximo item a ser ajustado no submenu e ajuste conforme descrito acima.
5. Pressione o botão O para confirmar e a tela retornará para o menu principal.
6. Para sair, pressione o botão ≡ novamente. O menu OSD será fechado e o projetor salvará automaticamente as novas configurações.

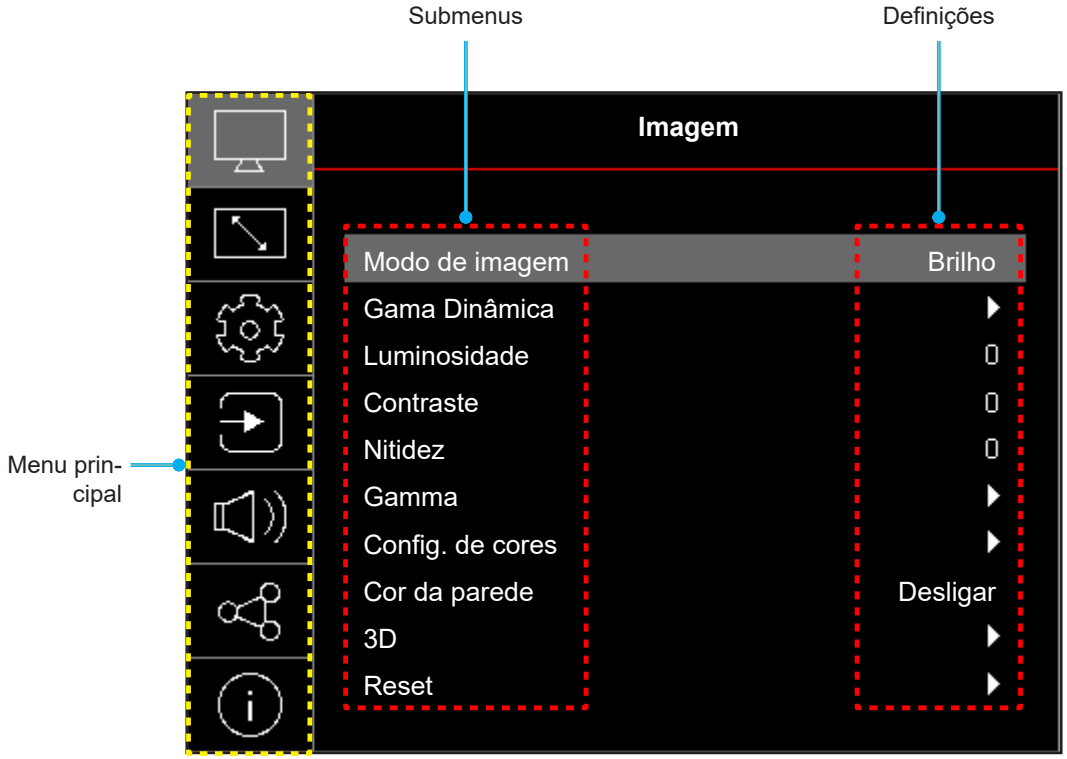

USANDO O PROJETOR

Árvore do Menu OSD

Nota: Os itens e recursos da árvore do menu OSD estão sujeitos aos modelos e região. Optoma se reserva o direito de adicionar ou remover itens para melhorar o desempenho do produto sem aviso.

Menu principal	Submenu	Sub Menu 2	Sub Menu 3	Sub Menu 4	Valores
Imagem	Modo de imagem				vivaz
					HDR [Modelo 1080p]
					HLG [Modelo 1080p]
					Cinema
					Jogo
					Esporte
					Referência
					Brilho
					DICOM SIM.
					Três dimensões
	Gama Dinâmica [Modelo 1080p]	HDR / HLG			Desligar
					Auto
	Luminosidade				-50 ~ 50
	Contraste				-50 ~ 50
	Nitidez				1 ~ 15
	Gamma				Filme
					Gráficos
					1.8
					2.0
					2.2
					2.4
					EOTF
	Config. de cores	Cor			-50 ~ 50
		Tonalidade			-50 ~ 50
		BrilliantColor™			1 ~ 10
		TemperaturadeCor			Quente
					Padrão
					Branco frio
					Frio
		CMS / Ajuste de cor	Cor		Branco / Vermelho / Verde / Azul / Ciano / Magenta / Amarelo
			Matiz		-50 ~ 50
			Saturação		-50 ~ 50
			Valor(Luminância)		-50 ~ 50
			Reset		Não
					Sim
		Espaço de cor			Entrada HDMI: Auto / RGB(0~255) / RGB(16~235) / YUV

Menu principal	Submenu	Sub Menu 2	Sub Menu 3	Sub Menu 4	Valores
Imagem	Kolor Ściany				Desligar
					Quadro negro
					Luz amarela
					Luz verde
					Luz azul
					Cor-de-rosa
					Cinza
	3D	Modo 3D			Desligar
					Ligar
		Tipo de sincronização 3D			DLP-Link
					Sincronização 3D
		Conversão 3D-2D			3D
					Esquerdo
					Direita
		Formato 3D			Auto
					Pacote de Quadro
					Lado a Lado
					Cima e Baixo
					Sequencia de Imagens
		Inverter Sinc.3D			Desligar
					Ligar
		Reset			Não
					Sim
	Reset				
Display	Orientação da projeção				Frente
					Traseira
					Teto-topo
					Trás-topo
	Modo de Fonte de Luz				Eco.
					Energia =100% / 95% / 90% / 85% / 80% / 75% / 70% / 65% / 60% / 55% / 50% (100%~20%)- Bloqueio de senha
	Preto Dinâmico				Desligar
					Ligar
	Modo de Jogo				Desligar
					Ligar
	Tipo de tela				4:3
					16:9
					16:10
	Formato				4:3 [Tipo de tela: 4:3]
					16:9 [Tipo de tela: 16:9]
					16:10 [Tipo de tela: 16:10]
					Nativo
					Auto

USANDO O PROJETOR

Menu principal	Submenu	Sub Menu 2	Sub Menu 3	Sub Menu 4	Valores
Display	Correção geométrica	Auto Trapézio			Desligar
					Ligar
		Trapézio vertical			-40 ~ 40 [-30 ~ 30, para o modelo 1080p]
		Pedra angular H.			-40 ~ 40 [-30 ~ 30, para o modelo 1080p]
		Ajuste de Quatro Cantos			
		Reset			
	Digital Zoom	Zoom			-5 ~ 25
	Imagem Shift	H			0 ~ 100
		V			0 ~ 100
		Reset			
	Reset				
Configuração	Modelo de teste				Grade Verde
					Grade Magenta
					Grade Branca
					Branco
					Desligar
	Lingua				English
					Deutsch
					Français
					Italiano
					Español
					Português
					Polski
					Nederlands
					Svenska
					Norsk
					Dansk
					Suomi
					ελληνικά
					繁體中文
					簡体中文
					日本語
					한국어
					Русский
					Magyar
					Čeština
					عـربي
					ไทย
					Türkçe
					فارســی
					Tiếng Việt
					Bahasa Indonesia
					Română

Menu principal	Submenu	Sub Menu 2	Sub Menu 3	Sub Menu 4	Valores
Configuração	Menu Definições	Menu do temporizador			Desligar
					5s
					10s
					20s
					30s
		Esconder Informação			Desligar
					Ligar
	Alta altitude				Desligar
					Ligar
	Definições de potência	Ligar directamente			Desligar
					Ligar
		Sinal Ligado			Desligar
					Ligar
		DesligarAuto.(min)			0 ~ 180 (1 min de aumento)
		Cronômetro (min)			0 ~ 990 (30 min de aumento)
	Segurança	Segurança			Desligar
					Ligar
		Timer de segurança	Mês		
			Dia		
			Hora		
		Mudar Senha			
	Logotipo da starup	Logotipo			Padrão
					Neutro
					Utilizador
	Cor de fundo				Nenhum
					Azul
					Vermelho
					Verde
					Cinza
					Logotipo
	Reinicialização do dispositivo	Reset OSD			Não
					Sim
		Repor todas as definições			Não
					Sim

USANDO O PROJETOR

Menu principal	Submenu	Sub Menu 2	Sub Menu 3	Sub Menu 4	Valores
Entrada	AutoFonte				Desligar
					Ligar
	Interruptor de entrada automatica				Desligar
					Ligar
	Definições do CEC HDMI	HDMI Link			Desligar
					Ligar
		Incluindo TV			Não
					Sim
		Power On Link			Mutual
					PJ-->Dispositivo
					Dispositivo --> PJ
		Power Off Link			Desligar
					Ligar
	Reset				Não
					Sim
Áudio	Volume				0 ~ 100
	Silêncio				Desligar
					Ligar
	Coluna interna				Desligar
					Ligar
	Saída de Áudio				Desligar
					Ligar
	Reset				
Controlo	Identificador do dispositivo				0~99
	Ajustes remotos	Função IR			Desligar
					Ligar
	Definições do teclado	Chave segurança			Desligar
					Ligar
	Reset				
Informações	Regulamentar				
	Número de Série				
	Fonte				
	Informações de cor				
	Horas da fonte de luz				
	Modo de imagem				
	ID do dispositivo				
	Horas de utilização do filtro **Nota:** *O filtro de pó opcional pode variar de acordo com as regiões. Por favor, consulte seu agente local.*				
	Modo de Fonte de Luz				
	Versão FW	DDP			
		MCU			

USANDO O PROJETOR

Menu de imagem

Menu do modo de foto imagem

Existem diversos modos de visualização predefinidos que você pode escolher para acompanhar na sua preferência de visualização. Cada modo foi submetido a um ajuste rigoroso pelo nosso time especialista em cores para garantir um desempenho de cores superior para um amplo intervalo de conteúdo.

- **vivaz**: Neste modo, a saturação de cor e brilho são bem equilibradas. Escolha este modo para jogar jogos.
- **HDR / HLG**: Decodifica conteúdo High Dynamic Range (HDR) / Hybrid Log Gamma (HLG) e exibe os negros mais profundos, brancos mais brilhantes e cores vivas cinematográfica utilizando gama de cores REC.2020. Este modo será automaticamente habilitado se o HDR/HLG estiver definido em Auto (e o conteúdo HDR for enviado para o projetor – 4K UHD Blu-ray, jogos UHD HDR/HLG 1080p/4K, Vídeo streaming 4K UHD/HLG). Enquanto o modo HDR/HLG está ativo, outros modos de visualização (Cinema, Referência, etc.) não podem ser selecionados como HDR/HLG proporciona cor que é de alta precisão, que exceda o desempenho de cor dos outros modos de visualização.

  Nota: *Esta opção está disponível apenas para o modelo 1080p.*
- **Cinema**: Fornece o melhor equilíbrio de detalhes e cores para ver filmes.
- **Jogo**: Otimiza seu projetor para um contraste máximo e cores vivas permitindo que você veja os detalhes de sombras quando estiver jogando um jogo de vídeo.
- **Esporte**: Otimiza seu projetor para assistir a reprodução de esportes ou jogar jogos esportivos.
- **Referência**: Este modo reproduz as cores as mais próximas possível à imagem de forma que o diretor do filme pretendia. As definições de cor, temperatura da cor, brilho, contraste e gama estão todas configuradas na gama de cor Rec.709. Selecione este modo para a reprodução mais precisa das cores quando estiver assistindo filmes.
- **Brilho**: Este modo é adequado para ambientes onde é necessário um brilho extra-alto, assim como o uso do projetor em salas bem iluminadas.
- **DICOM SIM.**: Este modo foi criado para a visualização de imagens em escala de cinza, perfeito para a visualização de raios X e digitalizações durante o treinamento médico*.

  Nota: **Este projetor não é adequado para uso em diagnóstico médico.*
- **Três dimensões**: Definições otimizadas para o conteúdo de visualização 3D.

  Nota: *Para desfrutar o efeito 3D, você precisará ter óculos 3D compatíveis DLP Link. Veja a seção 3D para mais informações.*

Menu da faixa dinâmica da imagem

HDR / HLG

Configure as configurações High Dynamic Range (HDR) / Hybrid Log Gamma (HLG) e seus efeitos ao exibir o vídeo de players Blu-ray 4K e dispositivos de streaming.

- **Desligar**: Desativar o processamento de HDR/HLG. Quando ajustado em Desligado, o projetor NÃO decodificará conteúdo HDR/HLG.
- **Auto**: Detecção automática do sinal HDR/HLG.

Nota: *Esta opção está disponível apenas para o modelo 1080p.*

Menu de luminosidade de imagem

Ajusta o luminosidade da imagem.

USANDO O PROJETOR

Menu de Contraste de imagem

O contraste controla o grau de diferença entre as partes mais claras e mais escuras da imagem.

Menu de Nitidez de imagem

Ajusta a nitidez da imagem.

Menu de Gama de imagem

Configure tipo de curva de gama. Depois de completar a configuração inicial e o ajuste fino, utilize os passos do ajuste de gama para otimizar a saída de imagem.

- **Filme**: para home theater.
- **Gráficos**: Para fonte PC / Foto.
- **1.8 / 2.0 / 2.2 / 2.4**: Para fonte PC / Foto específica.
- **EOTF**: O melhor para fonte HDR.
  Nota: *Esta opção está disponível apenas para o modelo 1080p.*

Menu de definições de cor da imagem

Cor

Ajuste uma imagem do vídeo de preto-e-branco até uma cor completamente saturada.

Tonalidade

Ajuste o equilíbrio das cores vermelho e verde.

BrilliantColor™

Este item ajustável utiliza um novo algoritmo de processamento de cores e otimizações de nível do sistema para proporcionar um luminosidade mais alto ao fornecer cores reais e mais vibrantes na imagem.

Temperatura de Cor

Selecione uma temperatura de cor entre Quente, Padrão, Branco frio ou Frio.

CMS / Ajuste de cor

Selecionar as seguintes opções:

- Cor: Ajuste o nível de vermelho, verde, azul, ciano, amarelo, magenta e branco da imagem.
- Matiz: Ajuste o equilíbrio das cores vermelho e verde.
- Saturação: Ajuste uma imagem do vídeo de preto-e-branco até uma cor completamente saturada.
- Valor (Luminância): Ajuste a luminância da cor selecionada.
- Reset: Retorne para as configurações padrão de fábrica para ajustar a cor.

Espaço de cor

Selecione um tipo de matriz de cor apropriado de seguinte: Auto, RGB(0~255), RGB(16~235), e YUV.

Menu de cores do fundo da imagem

Designado para ajustar as cores da imagem protegida quando projetada em uma parede sem tela. Cada modo foi submetido à sintonia fina pelo nosso time de cores especializado para garantir um desempenho superior de cor.

Existem diversos modos de visualização predefinidos que você pode escolher para acompanhar a cor de sua parede. Selecionar entre desligado, quadro negro, amarelo claro, verde claro, azul claro, rosa e cinza.

Nota: *Para a reprodução de cores precisa, recomendamos usar uma tela.*

USANDO O PROJETOR

Menu de imagem 3D

Nota:

- *Este projetor é um projetor pronto 3D com solução DLP-Link 3D.*
- *Por favor, certifique-se que seus óculos 3D são usados para o DLP-Link 3D antes de desfrutar de seu vídeo.*
- *Este projetor suporta 3D seqüência de imagens (passagem páginas) através das portas HDMI1/ HDMI2.*
- *Para habilitar o modo 3D, a taxa de quadros de entrada deverá ser definida apenas a 60Hz, uma taxa de quadros inferior ou superior não é suportada.*
- *Para alcançar o melhor desempenho, é recomendada uma resolução de 1920x1080, por favor, note que a resolução 4K (3840x2160) não é suportada no modo 3D.*

Modo 3D

Use esta opção para ativar ou desativar a função 3D.

- **Desligar**: Selecione “Desligar” para desligar o modo 3D.
- **Ligar**: Selecionar “Ligar” para ligar o modo 3D.

Tipo de sincronização 3D

Use essa opção para selecionar a tecnologia 3D.

- **DLP-Link**: Selecionar para usar configurações otimizadas para os Óculos DLP 3D.
- **Sincronização 3D**: Selecionar para usar configurações otimizadas para os Óculos IR, RF ou 3D polarizados.

Conversão 3D-2D

Use esta opção para especificar como o conteúdo 3D deve aparecer na tela.

- **3D**: Exibe sinal 3D.
- **Esquerdo**: Exibe o quadro esquerdo do conteúdo 3D.
- **Direita**: Exibir o quadro direito de conteúdo 3D.

Formato 3D

Use esta opção para selecionar o conteúdo apropriado do formato 3D.

- **Auto**: Quando um sinal de identificação 3D é detectado, o formato 3D é selecionado automaticamente.
- **Pacote de Quadro**: Exibe sinal 3D no formato “Pacote de Quadro”.
- **Lado a Lado**: Exibe sinal 3D no formato “Lado a Lado”.
- **Cima e Baixo**: Exibe sinal 3D no formato “Cima e Baixo”.
- **Sequencia de Imagens**: Exibe sinal 3D no formato “Sequencia de Imagens”.

Inverter Sinc.3D

Use esta opção para ativar / desativar a função de sincronização inverter sinc. 3D

Reset

Volte para as configurações padrão de fábrica das configurações 3D.

- **Não**: Selecione para cancelar Redefinição.
- **Sim**: Selecione para voltar às configurações padrão de fábrica para 3D.

Menu de reajuste de imagem

Voltar as configurações padrão de fábrica para as configurações de imagem.

USANDO O PROJETOR

Menu de exibição

Exibir menu de orientação de projeção

Selecionar a projeção preferencial entre a frontal, traseira, teto-topo e trás-topo.

Exibir menu de modo de fonte de luz

Selecione o modo de fonte de luz dependendo dos requisitos da instalação.

Exibir menu preto dinâmico

Use para ajustar automaticamente o brilho da imagem de modo a proporcionar um ótimo desempenho de contraste.

Exibir menu de modo de jogo

Ative esse recurso para reduzir tempos (latência de entrada) de resposta durante jogos de 8.6ms (1080p@ 120Hz). Todas as definições geométricas (exemplo: Trapézio, 4 cantos) serão desabilitadas quando o Modo de Jogo estiver habilitado. Para mais informações, veja abaixo.

Nota:

- *O atraso de entrada pelos sinais é descrita na seguinte tabela:*
- *Os valores na tabela podem variar levemente.*

Sincronização da fonte	Modo de Jogo	Temporização de Saída	Resolução de saída	Lag de entrada
1080p60	Ligar	1080p60Hz	1080p	17ms
1080p120	Ligar	1080p120Hz	1080p	8,6ms
4K60	Ligar	1080p60Hz	1080p	17ms
1080p60	Desligar	1080p60Hz	1080p	33,8ms
1080p120	Desligar	1080p120Hz	1080p	17ms
4K60	Desligar	1080p60Hz	1080p	33.7ms

- *1080p120 e 4K60 apenas suportam o modelo 1080p.*

Exibir menu do tipo de tela

Escolha o tipo de tela de 4: 3, 16:9 , e 16:10.

USANDO O PROJETOR

Mostrar o menu de formato

Selecionar o formato da imagem exibido entre as seguintes opções:

- **4:3**: Este formato é para fontes de entrada 4:3.
- **16:9**: Este formato é para fontes de entrada de 16:9, como HDTV e DVD otimizadas para TV widescreen.
- **16:10**: Este formato é para fontes de entrada de 16:10.
- **Nativo**: Este formato exibe a imagem original sem nenhum redimensionamento.
- **Auto**: Seleciona automaticamente o formato de exibição apropriado.

Tabela de dimensão XGA:

Tela 16:9	480i/p	576i/p	1080i/p	720p	PC
4x3	Dimensão até 1024x768.				
16x9	Dimensão até 1024x576.				
Nativo	Nenhuma escala será feita; a imagem é exibida com a resolução com base na fonte de entrada.				
Auto	- Se a fonte for 4:3, o tipo de tela será dimensionada para 1024 x 768. - Se a fonte for 16:9, o tipo de tela será dimensionada para 1024 x 576. - Se a fonte for 15:9, o tipo de tela será dimensionada para 1024 x 614. - Se fonte for 16:10, o tipo de tela será dimensionada para 1024 x 640.				

Regra de auto mapeamento XGA:

Auto	Resolução de entrada		Auto/Escala	
	Resolução H	Resolução V	1024	768
4:3	640	480	1024	768
	800	600	1024	768
	1024	768	1024	768
	1600	1200	1024	768
Laptop Largo	1280	720	1024	576
	1280	768	1024	614
	1280	800	1024	640
SDTV	720	576	1024	576
	720	480	1024	576
HDTV	1280	720	1024	576
	1920	1080	1024	576

Tabela de escalonamento WXGA (tipo de tela de 16x10):

16 Tela 10	480i/p	576i/p	1080i/p	720p	PC
4x3	Dimensão até 1066x800.				
16x10	Dimensão até 1280x800.				
LBX	Dimensão até 1280x960 em seguida, obtém a imagem central de 1280x800 para exibir.				
Nativo	1:1 mapeamento centrado.		1:1 mapeamento display 1280x800.	1280x720 centralizado.	1:1 mapeamento centrado.
Auto	- A fonte de entrada será adaptada na área de visualização de 1280x800 e será mantida em sua proporção original - Se a fonte é 4:3, o tipo de tela será escalonado em 1066x800. - Se a fonte é 16:9, o tipo de tela será escalonado em 1280x720. - Se a fonte é 15:9, o tipo de tela será escalonado em 1280x768. - Se a fonte é 16:10, o tipo de tela será escalonado em 1280x800.				

Regra de auto mapeamento de WXGA (tipo de tela 16x10):

Auto	Resolução de entrada		Auto/Escala	
	Resolução H	Resolução V	1280	800
4:3	640	480	1066	800
	800	600	1066	800
	1024	768	1066	800
	1280	1024	1066	800
	1400	1050	1066	800
	1600	1200	1066	800
Laptop Largo	1280	720	1280	720
	1280	768	1280	768
	1280	800	1280	800
SDTV	720	576	1280	720
	720	480	1280	720
HDTV	1280	720	1280	720
	1920	1080	1280	720

Tabela de escalonamento WXGA (tipo de tela de 16x9):

Tela 16:9	480i/p	576i/p	1080i/p	720p	PC
4x3	Dimensão até 960x720.				
16x9	Dimensão até 1280x720.				
LBX	Dimensão até 1280x960 em seguida, obtém a imagem central de 1280x720 para exibir.				
Nativo	1:1 mapeamento centrado.		1:1 mapeamento display 1280x720.	1280x720 centralizado.	1:1 mapeamento centrado.
Auto	- Se o formato automático for selecionado, o tipo de tela se tornará automaticamente 16:9 (1280x720). - Se a fonte é 4:3, o tipo de tela será escalonado em 960x720. - Se a fonte é 16:9, o tipo de tela será escalonado em 1280x720. - Se a fonte é 15:9, o tipo de tela será escalonado em 1200x720. - Se a fonte é 16:10, o tipo de tela será escalonado em 1152x720.				

Regra de auto mapeamento de WXGA (tipo de tela 16x9):

Auto	Resolução de entrada		Auto/Escala	
	Resolução H	Resolução V	1280	720
4:3	640	480	960	720
	800	600	960	720
	1024	768	960	720
	1280	1024	960	720
	1400	1050	960	720
	1600	1200	960	720
Laptop Largo	1280	720	1280	720
	1280	768	1200	720
	1280	800	1152	720
SDTV	720	576	1280	720
	720	480	1280	720
HDTV	1280	720	1280	720
	1920	1080	1280	720

Tabela de escalonamento 1080p:

Tela 16:9	480i/p	576i/p	1080i/p	720p	PC
4x3	Dimensão até 1440x1080.				
16x9	Dimensão até 1920x1080.				
LBX	Dimensão até 1920x1440 em seguida, obtém a imagem central de 1920x1080 para exibir.				
Nativo	- 1:1 mapeamento centralizado. - Nenhum escalonamento será feito; a imagem é visualizada com a resolução baseada na fonte de entrada.				
Auto	- Se o formato automático for selecionado, o tipo de tela se tornará automaticamente 16:9 (1920x1080). - Se a fonte é 4:3, o tipo de tela será escalonado em 1440 x1080. - Se a fonte é 16:9, o tipo de tela será escalonado em 1920x1080. - Se a fonte é 16:10, o tipo de tela será escalonado em 1920x1200 e cortado na área de 1920x1080 para visualização.				

Regra de automapeamento 1080p:

Auto	Resolução de entrada		Auto/Escala	
	Resolução H	Resolução V	1920	1080
4:3	640	480	1440	1080
	800	600	1440	1080
	1024	768	1440	1080
	1280	1024	1440	1080
	1400	1050	1440	1080
	1600	1200	1440	1080

Laptop Largo	1280	720	1920	1080
	1280	768	1800	1080
	1280	800	1728	1080
SDTV	720	576	1350	1080
	720	480	1620	1080
HDTV	1280	720	1920	1080
	1920	1080	1920	1080

Visualize o menu de correção geométrica

Auto Trapézio

Corrija o trapezóide digitalmente para ajustar a imagem projetada na área em que você está projetando.

Nota:

- *O tamanho da imagem reduz levemente ao ajustar a proporção horizontal ou vertical.*
- *Quando a distorção trapezoidal automática é usada, a função de Ajuste de Quatro Cantos será desabilitada*.

Trapézio vertical

Ajuste a distorção verticalmente da imagem e deixe a imagem mais quadrada. A distorção trapezoidal vertical é usada para corrigir um formato de imagem com distorção trapezoidal em que a parte superior e inferior estejam inclinadas para um dos lados. Isso se destina quando usar com aplicações no eixo verticalmente.

Pedra angular H.

Ajuste a distorção horizontal da imagem e deixe a imagem mais quadrada. A distorção trapezoidal horizontal é usada para corrigir um formato de imagem com distorção trapezoidal em que as bordas esquerda e direita da imagem são desiguais no comprimento. Isso se destina para usar com aplicações no eixo horizontal.

Ajuste de Quatro Cantos

Esta definição permite que a imagem protegida seja ajustada em cada canto para tornar a imagem quadrada quando a superfície de projeção não estiver nivelada.

Reset

Voltar as configurações padrão de fábrica para as configurações de correção geométrica.

Exibe o menu de zoom digital

Use para reduzir ou ampliar uma imagem na tela de projeção. Zoom digital não é o mesmo que zoom óptico e um resultado na degradação da qualidade da imagem.

Nota: *As definições de zoom são retidas no ciclo de energia do projetor.*

Exibir o menu de image shift

Ajuste a posição da imagem projetada na horizontal (H) ou vertical (V).

Exibir menu de reajuste

Voltar as configurações padrão de fábrica para as configurações de visualização.

USANDO O PROJETOR

Menu de configuração

Menu de configuração padrão de teste

Selecione o teste padrão de grade verde, magenta, branca ou desativar essa função (desligar).

Menu de configuração de linguagem

Selecione o menu OSD multilingue entre Inglês, Alemão, Francês, Italiano, Espanhol, Português, Polonês, Holandês, Sueco, Norueguês, Dinamarquês, Finlandês, Greco, Chinês tradicional, Chinês simplificado, Japonês, Coreano, Russo, Húngaro, Tcheco, Árabe, Tailandês, Turco, Farsi, Vietnamita, Bahasa Indonesiano e Romeno.

Menu de ajustes e configurações

Menu do temporizador

Defina a duração onde o menu OSD permanece visível na tela.

Esconder Informação

Habilite esta função para ocultar a mensagem de informação.

Menu de configuração de alta altitude

Quando “Ligar” estiver selecionado, as ventoinhas rodarão mais rápido. Este atributo é útil em áreas de grande altitude onde o ar rarefeito.

Menu de definições de potência

Ligar directamente

Escolha “Ligar” para ativar o modo de Energia direta. O projetor ligará automaticamente quando a alimentação CA for estabelecida, sem pressionar a chave "Energia" no teclado do projetor ou no controle remoto.

Sinal Ligado

Escolha “Ligar” para ativar o modo Energia do Sinal. O projetor ligará automaticamente quando um sinal for detectado, sem pressionar a chave "Energia" no teclado do projetor ou no controle remoto.

Nota:

- *Se a opção“Sinal Ligado” for girada em “Ligar”, o consumo de energia do projetor em modo de espera estará acima de 3W.*
- *Esta função é aplicável com a fonte HDMI.*

Desligar Auto. (min)

Ajusta o intervalo do temporizador de contagem regressiva. O temporizador de contagem regressiva será iniciado quando nenhum sinal estiver sendo enviado para o projetor. O projetor será desligado automaticamente quando a contagem regressiva terminar (em minutos).

Cronômetro (min)

Ajusta o intervalo do temporizador de contagem regressiva. O temporizador de contagem regressiva será iniciado, com ou sem o sinal sendo enviado para o projetor. O projetor será desligado automaticamente quando a contagem regressiva terminar (em minutos).

Nota: *O cronômetro é redefinido toda vez que o projetor é desligado.*

USANDO O PROJETOR

Menu de configuração de segurança

Segurança

Ative essa função para solicitar uma senha antes de utilizar o projetor.

- **Ligar:** Escolha “Ligar” para usar a verificação de segurança ao ligar o projetor.
- **Desligar:** Escolha “Desligar” para poder ligar o projetor sem a verificação da senha.

Nota: *A senha padrão é 1234.*

Timer de segurança

É possível selecionar a função de hora (Mês/Dia/Hora) para definir o número de horas que o projetor pode ser usado. Quando esse tempo se esgotar, será preciso inserir a senha novamente.

Mudar Senha

Use para definir ou modificar a senha que é solicitada ao ligar o projetor.

Menu de configuração do Logotipo da starup

Use esta função para definir a tela de abertura desejada. Caso sejam feitas mudanças elas terão efeito na próxima vez que o projetor for ligado.

- **Padrão:** A tela de inicialização padrão.
- **Neutro:** O Logo não foi exibido na tela de partida.
- **Utilizador:** Requer a ferramenta de captura de logótipo.

  Nota: *Por favor, visite o site para baixar a ferramenta de captura de logótipo.*
  O formato de arquivo suportado: png/bmp/jpg.

Menu de configuração de cores de fundo

Use esta função para exibir uma tela em azul, vermelho, verde, cor cinza, nenhum ou de logotipo quando nenhum sinal estiver disponível.

Nota: *Se a cor de fundo é definida em “Nenhum”, então a cor de fundo é preta.*

Menu de reajuste do dispositivo de configuração

Reset OSD

Voltar para as configurações padrão de fábrica dos ajustes de configuração de menu OSD.

Repor todas as definições

Voltar as configurações padrão de fábrica para todas as configurações.

USANDO O PROJETOR

Menu de entrada

Menu de fontes automáticas de entrada

Escolha essa opção para deixar o projetor encontrar automaticamente uma fonte de entrada disponível.

Menu do Interruptor de entrada automatica

Quando o sinal de entrada HDMI for detectado, o projetor mudará automaticamente a fonte de entrada.

Menu de configurações de entrada HDMI CEC

Nota: *Quando você conectar dispositivos compatíveis com HDMI CEC ao projetor com cabos HDMI, você pode controlá-los no mesmo estado ligar ou desligar usando o recurso de controle de HDMI Link do OSD do projetor. Isso permite que um dispositivo ou múltiplos dispositivos em um grupo sejam ligados ou desligados através de Recurso de HDMI Link. Em uma configuração típica, o leitor de DVD pode ser conectado ao projetor por meio de um amplificador ou sistema de cinema em casa.*

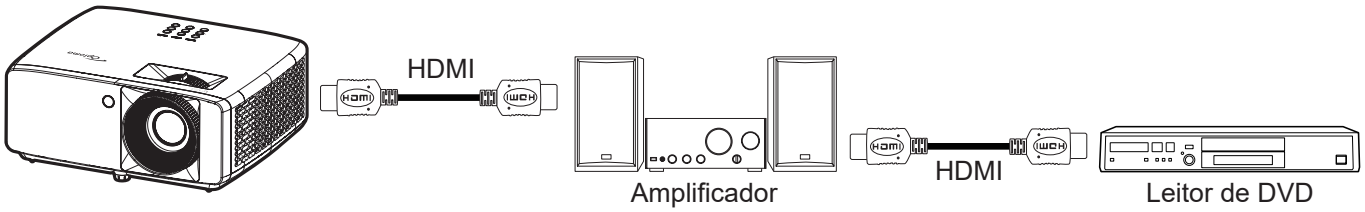

HDMI Link

Habilitar/Desabilitar a função de HDMI Link.

Incluindo TV

Se as definições são colocadas em “Sim” então as opções do link ligar e desligar estão disponíveis.

Power On Link

Comando ligar CEC.

- **Mutual:** Ambos o projetor e dispositivo CEC serão ligados em simultâneo.
- **PJ-->Dispositivo:** O dispositivo CEC será ligado só depois que o projetor for ligado.
- **Dispositivo --> PJ:** O projetor será ligado só depois que o dispositivo CEC for ligado.

Power Off Link

Ative esta função para permitir que tanto HDMI Link e projetor serão automaticamente desligados ao mesmo tempo.

Menu de reajuste de entrada

Voltar as configurações padrão de fábrica para as configurações de entrada.

Menu de áudio

Menu de volume de áudio

Ajuste o nível de volume.

Menu de áudio mudo

Use esta opção para desligar temporariamente o som.

- **Ligar:** Escolha “Ligar” para ativar a função mudo.
- **Desligar:** Escolha “Desligar” para desligar mudo.

Nota: *A função “Silêncio” afeta o volume dos alto-falantes interno e externo.*

Menu alto-falante interno de áudio

Ligar ou desligar o alto-falante integrado.

Menu de saída de áudio

Ligar ou desligar o alto-falante externo.

Menu de reajuste de áudio

Voltar as configurações padrão de fábrica para as configurações de áudio.

USANDO O PROJETOR

Menu de Controle

Menu de identificação do dispositivo de controle

A definição de ID pode ser ajustada pelo menu (faixa de 0 a 99), e permite ao usuário controlar um projetor individual usando o comando RS232.

Nota: *Para uma lista completa de comandos RS232, consulte o manual do usuário RS232 no nosso site da web.*

Menu de configurações do controle remoto

Função IR

Define a configuração de função IR.

- **Ligar:** Escolha “Ligar”, o projeto pode ser operado pelo controle remoto dos receptores IR superior e frontal.
- **Desligar:** Escolha “Desligar”, o projetor não pode ser operador por controle remoto. Selecionando “Desligar”, você poderá utilizar as teclas de Atalho.

Menu de Definições do teclado de controle

Chave segurança

Quando a função de bloqueio do teclado é “Ligar”, o teclado será bloqueado. No entanto, o projetor pode ser operado pelo controle remoto. Ao selecionar “Desligar”, você poderá reutilizar o teclado.

Menu de reajuste de controle

Voltar as configurações padrão de fábrica para as configurações de controle.

USANDO O PROJETOR

Menu de informações

Menu de informações

Exibir as informações do projetor, conforme listado abaixo:

- Regulamentar
- Número de Série
- Fonte
- Informações de cor
- Horas da fonte de luz
- Modo de imagem
- ID do dispositivo
- Horas de utilização do filtro
- Modo de Fonte de Luz
- Versão FW

INFORMAÇÕES ADICIONAIS

Resoluções compatíveis

Sinal de entrada para HDMI

Sinal	Resolução	Taxa de Atualização(Hz)	Notas para Mac
VGA	640 x 480	60	Mac 60/72/85/
SVGA	800 x 600	60(*2)/72/85/120(*2)	Mac 60/72/85
XGA	1024 x 768	48/50(*4)/60(*2)/70/75/85/120(*2)	Mac 60/70/75/85
SDTV(480I)	720 x 480	60	
SDTV(480P)	720 x 480	60	
SDTV(576I)	720 x 576	50	
SDTV(576P)	720 x 576	50	
WSVGA(1024X600)	1024 x 600	60 (*3)	
HDTV(720p)	1280 x 720	50(*2)/60/120(*2)	Mac 60
WXGA	1280 x 768	60/75/85	Mac 75
	1280 x 800	60/50/48hz(*4)	Mac 60
WXGA(*5)	1366 x 768	60	
SXGA	1280 x 1024	60/75/85	Mac 60/75
	1440 x 900	60	
SXGA+	1400 x 1050	60	
UXGA	1600 x 1200	60	
HDTV(1080I)	1920 x 1080	50/60	
HDTV(1080p)	1920 x 1080	24/30/50/60	Mac 60
WUXGA	1920 x 1200(*1)	60/50(*4)	Mac 60

Nota:

- *(*1) 1920 x 1200 @60hz só suporta RB(apagamento reduzido).*
- *(*2) Temporização 3D para projetor 3D Pronto(STD) e projetor 3D Verdadeiro (Opção).*
- *(*3) O novo projetor ERA & Data deve ter esta temporização WSVGA, Proscene e Home é bom de se ter.*
- *(*4) Proscene e projetor de dados >4.000L, a resolução nativa deve suportar @50Hz/48Hz.*
- *(*5) temporização padrão Windows 8.*

INFORMAÇÕES ADICIONAIS

Compatibilidade de Vídeo 3D Verdadeiro

Resolução de entrada	HDMI 1,4a Entrada 3D	Tempo de entrada		
		1280 x 720P @ 50Hz	Cima e Baixo	
		1280 x 720P @ 60Hz	Cima e Baixo	
		1280 x 720P @ 50Hz	Pacote de Quadro	
		1280 x 720P @ 60Hz	Pacote de Quadro	
		1920 x 1080i @ 50Hz	Lado a lado (Meio)	
		1920 x 1080i @ 60Hz	Lado a lado (Meio)	
		1920 x 1080P @ 24Hz	Cima e Baixo	
		1920 x 1080P @ 24Hz	Pacote de Quadro	
	HDMI 1,3	1920 x 1080i @ 50Hz	Lado a lado (Meio)	Modo SBS está ligado
		1920 x 1080i @ 60Hz		
		1280 x 720P @ 50Hz		
		1280 x 720P @ 60Hz		
		800 x 600 @ 60Hz		
		1024 x 768 @ 60Hz		
		1280 x 800 @ 60Hz		
		1920 x 1080i @ 50Hz	Cima e Baixo	Modo TAB está ligado
		1920 x 1080i @ 60Hz		
		1280 x 720P @ 50Hz		
		1280 x 720P @ 60Hz		
		800 x 600 @ 60Hz		
		1024 x 768 @ 60Hz		
		1280 x 800 @ 60Hz		
		1024 x 768 @ 120Hz	Sequencia de Imagens	Formato 3D é quadro sequencial
		1280x 720 @ 120Hz		

Nota:

- *Se a entrada 3D for 1080p@24 Hz, o DMD deve repetir com múltiplo integral com o modo 3D.*
- *1080i@25Hz e 720p@50Hz serão executados em 100Hz; outras temporizações 3D serão executados em 120Hz.*
- *1080p@ 24Hz executará 144 Hz.*

INFORMAÇÕES ADICIONAIS

EDID (Digital)

XGA/WXGA				
B0/Tempo estabelecido	B0/Tempo padrão	B0/Tempo em detalhe	B1/Modo de vídeo	B1/Tempo em detalhe
640 x 480 @ 60Hz	1600 x 1200 @ 60Hz	Tempo nativo:	640 x 480p @ 60Hz	XGA:
640 x 480 @ 67Hz	1440 x 900 @ 60Hz	XGA: 1024 x 768 @ 60Hz	720(1440) x 480i @ 60Hz	1280 x 720p @ 60Hz
640 x 480 @ 72Hz	1280 x 720 @ 60Hz	WXGA: 1280 x 800 @ 60Hz	720(1440) x 576i @ 50Hz	1366 x 768 @ 60Hz
640 x 480 @ 75Hz	1280 x 800 @ 60Hz		720 x 480p @ 60Hz	1920 x 1080p @ 50Hz
800 x 600 @ 56Hz	640 x 480 @ 120Hz		720 x 576p @ 50Hz	1920 x 1080p @ 60Hz
800 x 600 @ 60Hz	800 x 600 @ 120Hz		1280 x 720p @ 60Hz	
800 x 600 @ 72Hz	1024 x 768 @ 120Hz		1280 x 720p @ 50Hz	WXGA:
800 x 600 @ 75Hz	1280 x 720 @ 120Hz		1920 x 1080i @ 60Hz	1280 x 800p @ 120Hz
1024 x 768 @ 60Hz			1920 x 1080i @ 50Hz	1366 x 768 @ 60Hz
1024 x 768 @ 70Hz			1920 x 1080p @ 60Hz	1920 x 1080p @ 50Hz
1024 x 768 @ 75Hz			1920 x 1080p @ 50Hz	1920 x 1080p @ 60Hz
1280 x 1024 @ 75Hz			1920 x 1080p @ 24Hz	
1152 x 870 @ 75Hz			1920 x 1080p @ 25Hz	
			1920 x 1080p @ 30Hz	

1080p				
B0/Tempo estabelecido	B0/Tempo padrão	B0/Tempo em detalhe	B1/Modo de vídeo	B1/Tempo em detalhe
640 x 480 @ 60Hz	1280 x 1024 @ 60Hz	Tempo nativo:	720(1440) x 480i @ 60Hz 4:3	3840 x 2160p @ 60Hz
640 x 480 @ 67Hz	1400 x 1050 @ 60Hz	1920 x 1080p @ 60Hz	720(1440) x 576i @ 50 Hz 4:3	
640 x 480 @ 72Hz	1024 x 768 @ 120Hz		720 x 480p @ 60 Hz 4:3	
640 x 480 @ 75Hz	1280 x 720 @ 60Hz		720 x 576p @ 50 Hz 4:3	
800 x 600 @ 56Hz	1280 x 720 @ 120Hz		1280 x 720p @ 60 Hz 16:9	
800 x 600 @ 60Hz	1280 x 800 @ 60Hz		1280 x 720p @ 50 Hz 16:9	
800 x 600 @ 72Hz	1440 x 900 @ 60Hz		1920 x 1080i @ 60 Hz 16:9	
800 x 600 @ 75Hz	1600 x1200 @ 60Hz		640 x 480p @ 60 Hz 4:3	
1024 x 768 @ 60Hz			1920 x 1080p @ 60 Hz 16:9	
1024 x 768 @ 70Hz			1920 x 1080p @ 50 Hz 16:9	
1024 x 768 @ 75Hz			1920 x 1080p @ 24 Hz 16:9	
1280 x 1024 @ 75Hz			1920 x 1080p @ 30 Hz 16:9	
1152 x 870 @ 75Hz			1920 x 1080p @ 120 Hz 16:9	
			3840 x 2160p @ 24 Hz 16:9	
			3840 x 2160p @ 25 Hz 16:9	
			3840 x 2160p @ 30 Hz 16:9	
			3840 x 2160p @ 50 Hz 16:9	
			3840 x 2160p @ 60 Hz 16:9	
			4096 x 2160p @ 24 Hz 256:135	

INFORMAÇÕES ADICIONAIS

1080p				
B0/Tempo estabelecido	B0/Tempo padrão	B0/Tempo em detalhe	B1/Modo de vídeo	B1/Tempo em detalhe
			4096 x 2160p @ 25 Hz 256:135	
			4096 x 2160p @ 30 Hz 256:135	
			4096 x 2160p @ 50 Hz 256:135	
			4096 x 2160p @ 60 Hz 256:135	
			720 x 480p @ 60 Hz 16:9	
			720(1440) x 480i @ 60 Hz 16:9	
			720 x 576p @ 50 Hz 16:9	
			2880 x 480i @ 60 Hz 16:9	
			1440 x 480p @ 60 Hz 16:9	
			2880 x 576i @ 50 Hz 16:9	
			1440 x 576p @ 50 Hz 16:9	
			720(1440) x 576i @ 50 Hz 16:9	

INFORMAÇÕES ADICIONAIS

Tamanho da imagem e distância de projeção

XGA

Tamanho do Comprimento Diagonal de (16:9) Tela	Tamanho da tela (L x A)				Distância de projeção (D)				Deslocamento (Hd)	
	(m)		(pol)		(m)		(pés)			
	Largura	Altura	Largura	Altura	Largura	Tele	Largura	Tele	(m)	(pol)
25,4	0,52	0,39	20,32	15,24	1,00	1,11	3,28	3,64	0,06	2,36
30	0,61	0,46	24,00	18,00	1,18	1,32	N/A	4.33	0,07	2,76
40	0,81	0,61	32,00	24,00	1,58	1,76	5,18	5,77	0,09	3,54
50	1,02	0,76	40,00	30,00	1,97	2,19	6,46	7,19	0,12	4,72
60	1,22	0,91	48,00	36,00	2,37	2,63	7,78	8,63	0,14	5,51
70	1,42	1,07	56,00	42,00	2,76	3,07	9,06	10,07	0,16	6,30
80	1,63	1,22	64,00	48,00	3,15	3,51	10,33	11,52	0,18	7,09
90	1,83	1,37	72,00	54,00	3,55	3,95	11,65	12,96	0,21	8,27
100	2,03	1,52	80,00	60,00	3,94	4,39	12,93	14,40	0,23	9,06
120	2,44	1,83	96,00	72,00	4,73	5,27	15,52	17,29	0,27	10,63
150	3,05	2,29	120,00	90,00	5,91	6,58	19,39	21,59	0,34	13,39
180	3,66	2,74	144,00	108,00	7,10	7,90	23,29	25,92	0,41	16,14
200	4,06	3,05	160,00	120,00	7,88	8,78	25,85	28,81	0,46	18,11
250	5,08	3,81	200,00	150,00	9,86	10,97	32,35	35,99	0,57	22,44
300	6,10	4,57	240,00	180,00	11,83	N/A	38,81	N/A	0,69	27,17

Nota: *Taxa de zoom: 1,1x*

WXGA

Tamanho do Comprimento Diagonal de (16:9) Tela	Tamanho da tela (L x A)				Distância de projeção (D)				Deslocamento (Hd)	
	(m)		(pol)		(m)		(pés)			
	Largura	Altura	Largura	Altura	Largura	Tele	Largura	Tele	(m)	(pol)
30	0,65	0,4	25,44	15,90	1,00	1,11	N/A	3,64	0,05	1,97
40	0,86	0,54	33,92	21,20	1,33	1,48	4,36	4,86	0,06	2,36
50	1,08	0,67	42,40	26,50	1,66	1,85	5,45	6,07	0,08	3,15
60	1,29	0,81	50,88	31,80	2,00	2,22	6,56	7,28	0,09	3,54
70	1,51	0,94	59,36	37,10	2,33	2,59	7,64	8,50	0,12	4,72
80	1,72	1,08	67,84	42,40	2,66	2,96	8,73	9,71	0,13	5,12
90	1,94	1,21	76,32	47,70	2,99	3,33	9,81	10,93	0,15	5,91
100	2,15	1,35	84,80	53,00	3,33	3,70	10,93	12,14	0,16	6,30
120	2,58	1,62	101,76	63,60	3,99	4,45	13,09	14,60	0,19	7,48
150	3,23	2,02	127,20	79,50	4,99	5,56	16,37	18,24	0,24	9,45
180	3,88	2,42	152,64	95,40	5,99	6,67	19,65	21,88	0,29	11,42
200	4,31	2,69	169,60	106,00	6,65	7,41	21,82	24,31	0,33	12,99
250	5,38	3,37	212,00	132,50	8,31	9,26	27,26	30,38	0,40	15,75
300	6,46	4,04	254,40	159,00	9,98	N/A	32,74	N/A	0,48	18,90

Nota: *Taxa de zoom: 1,1x*

INFORMAÇÕES ADICIONAIS

1080p

Tamanho do Comprimento Diagonal de (16:9) Tela	Tamanho da tela (L x A)				Distância de projeção (D)				Deslocamento (Hd)	
	(m)		(pol)		(m)		(pés)			
	Largura	Altura	Largura	Altura	Largura	Tele	Largura	Tele	(m)	(pol)
24,5	0,54	0,31	21,35	12,01	0,80	0,88	N/A	2,89	0,04	1,57
30	0,66	0,37	26,15	14,71	0,98	1,08	N/A	3,54	0,06	2,36
40	0,89	0,5	34,86	19,6	1,31	1,43	4,30	4,69	0,08	3,15
50	1,11	0,62	43,58	24,5	1,63	1,79	5,35	5,87	0,10	3,94
60	1,33	0,75	52,29	29,4	1,96	2,15	6,43	7,05	0,12	4,72
70	1,55	0,87	61,01	34,3	2,29	2,51	7,51	8,23	0,14	5,51
80	1,77	1	69,73	39,2	2,61	2,87	8,56	9,42	0,16	6,30
90	1,99	1,12	78,44	44,1	2,94	3,23	9,65	10,60	0,18	7,09
100	2,21	1,25	87,16	49	3,27	3,58	10,73	11,75	0,19	7,48
120	2,66	1,49	104,59	58,8	3,92	4,30	12,86	14,11	0,24	9,45
150	3,32	1,87	130,74	73,5	4,90	5,38	16,08	17,65	0,30	11,81
180	3,98	2,24	156,88	88,2	5,88	6,45	19,29	21,16	0,36	14,17
200	4,43	2,49	174,32	98,1	6,54	7,17	21,46	23,52	0,40	15,75
250	5,53	3,11	217,89	122,6	8,17	8,96	26,80	29,40	0,50	19,69
300	6,64	3,74	261,47	147,1	9,80	10,75	32,15	35,27	0,59	23,23
306	6,77	3,81	266,70	150	10,00	N/A	32,81	N/A	0,61	24,02

Nota: *Taxa de zoom: 1,1x*

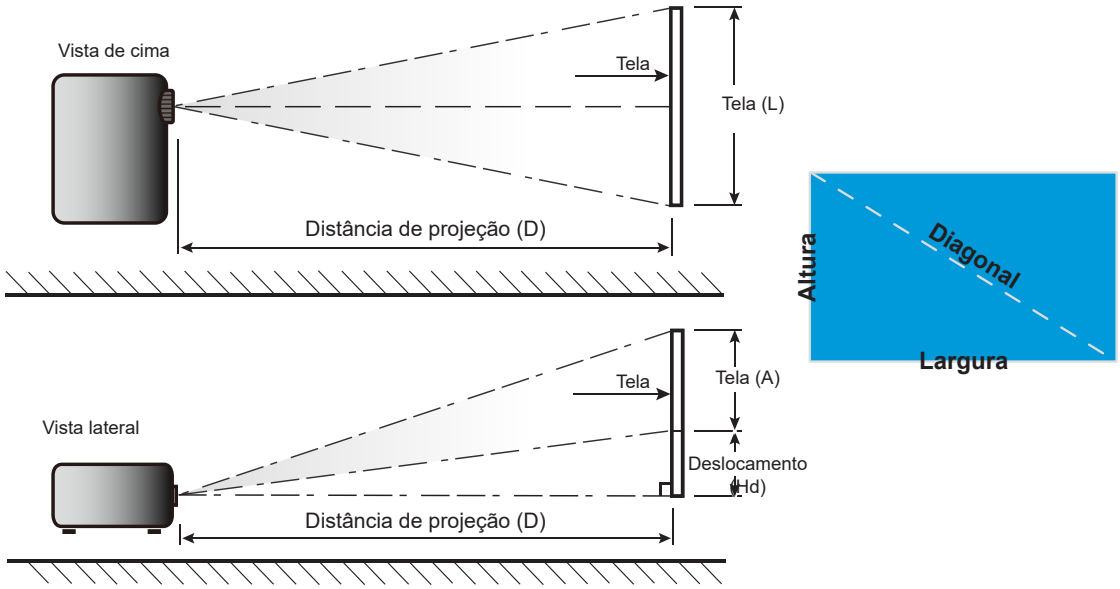

INFORMAÇÕES ADICIONAIS

Dimensões do projetor e instalação da montagem do teto

1. Para prevenir danos em seu projetor, use a montagem de teto Optoma.
2. Se desejar usar um kit de montagem no teto de terceiros, certifique-se de que os parafusos usados para fixar um suporte no projetor atenda às seguintes especificações:

- Tipo do parafuso: M4*10mm
- Comprimento mínimo da rosca: 10 mm

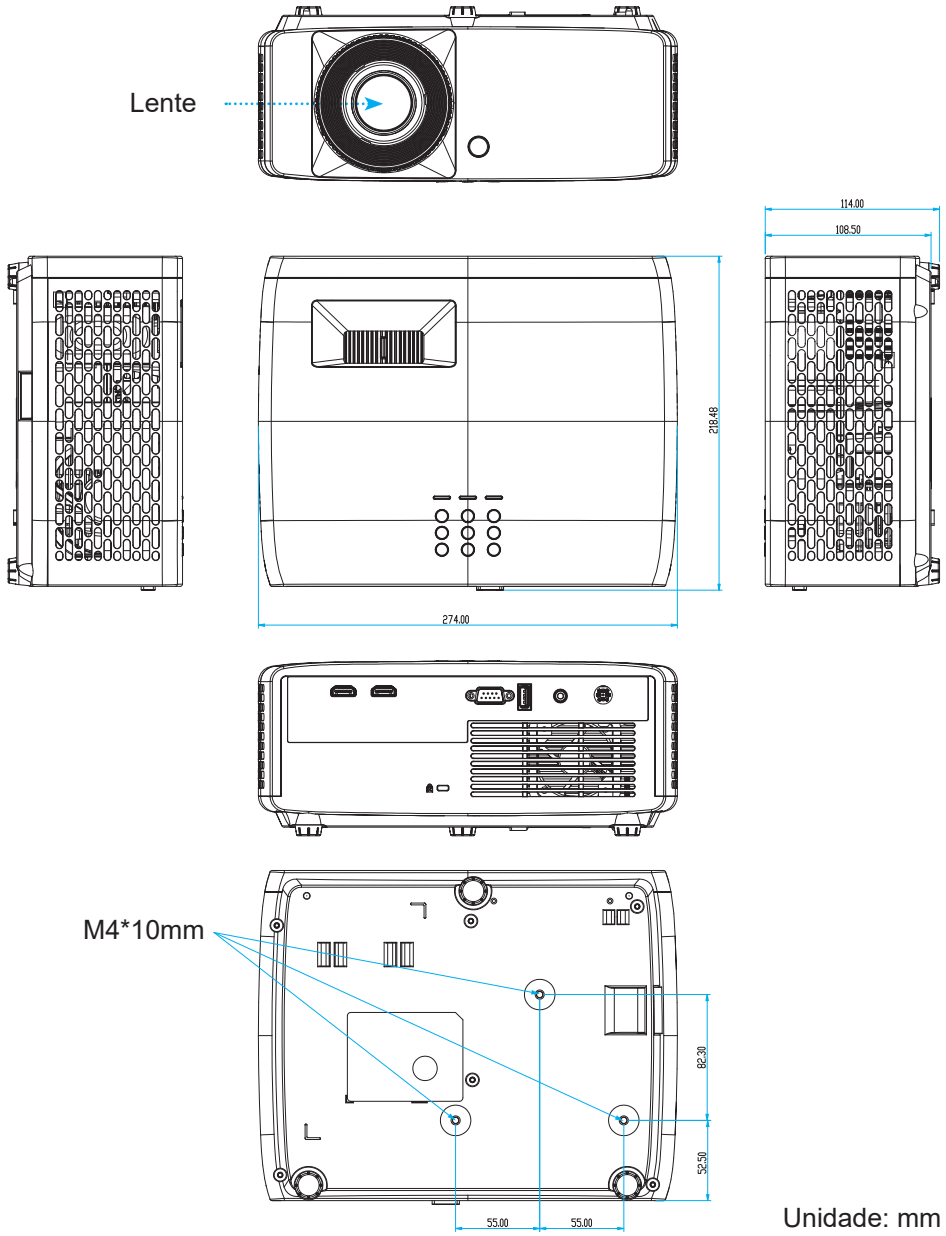

Unidade: mm

Nota: *Por favor, note que o dano resultando da instalação incorreta invalidará a garantia.*

Aviso:

- Se você comprar uma montagem de teto de outra empresa, se certifique de usar o tamanho correto de parafuso. O tamanho do parafuso vai variar dependendo da espessura da placa de montagem.
- Se certifique de manter uma brecha de pelo menos 10 cm entre o teto e a parte superior do projetor.
- Evite instalar o projetor perto de uma fonte de calor.

INFORMAÇÕES ADICIONAIS

Para montagem no teto, você poderia comprar um prendedor de cabo com mais de 250mm de comprimento para fixar o adaptador CA, se necessário.

1. Instale o prendedor de cabo nos orifícios designados na parte inferior do projetor. Em seguida, coloque o adaptador CA em seu slot.

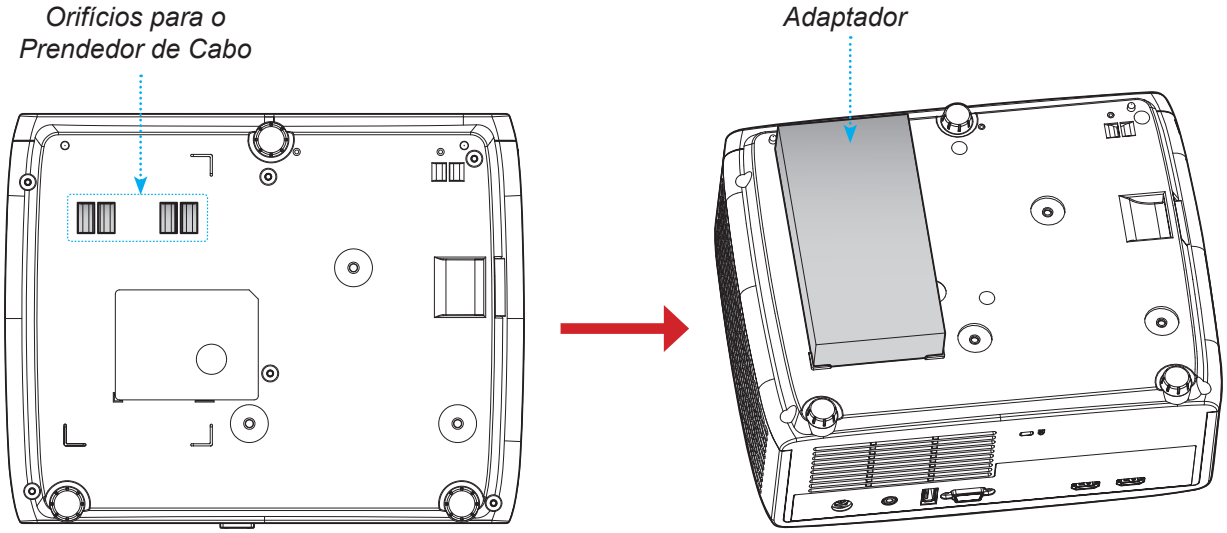

2. Fixe o adaptador CA com o prendedor de cabo.

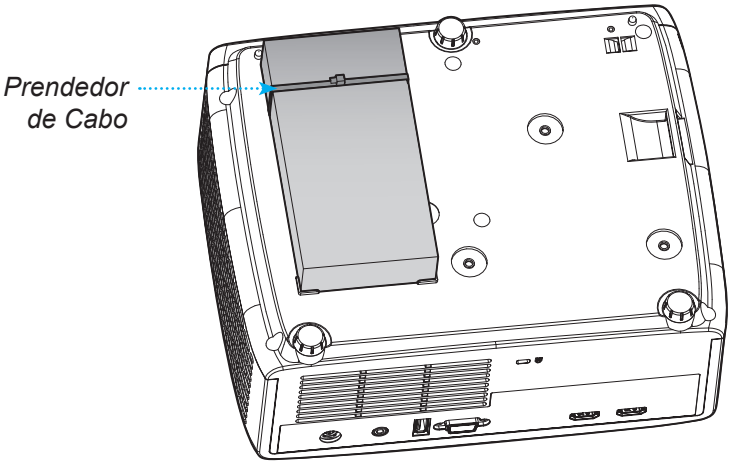

INFORMAÇÕES ADICIONAIS

Códigos do controle remoto IR

Tecla		Formato NEC	Código do cliente		Código chave		Descrição
			Byte 1	Byte 2	Byte 3	Byte 4	
Energia	⏻	Formato 1	32	CD	02	FD	Pressione para ligar / desligar o projetor.
Formato	⤡	Formato 1	32	CD	64	9B	Pressione para mudar a proporção da imagem exibida.
Fonte	⇥	Formato 1	32	CD	C3	3C	Pressione para selecionar um sinal de entrada.
Modo	🖵	Formato 1	32	CD	5	FA	Pressione para alterar o modo Imagem de uma imagem exibida.
Quatro teclas de seleção de direções (Cima)	^	Formato 2	32	CD	11	EE	Pressione para selecionar os itens ou fazer ajustes na sua seleção.
Quatro teclas de seleção de direções (Esquerda)	<	Formato 2	32	CD	10	EF	
Quatro teclas de seleção de direções (Direita)	>	Formato 2	32	CD	12	ED	
Quatro teclas de seleção de direções (Baixo)	v	Formato 2	32	CD	14	EB	
Confirmar	o	Formato 1	32	CD	0F	F0	Confirma a seleção do item.
Menu Ajustes/ Configuração	⚙	Formato 1	32	CD	A8	57	Pressione para entrar o menu de Configuração.
Voltar	⮌	Formato 1	32	CD	0D	F2	Pressione para retornar ao menu anterior.
Menu	≡	Formato 1	32	CD	0E	F1	Pressione para exibir ou sair dos menus de exibição em tela.

INFORMAÇÕES ADICIONAIS

Tecla		Formato NEC	Código do cliente		Código chave		Descrição
			Byte 1	Byte 2	Byte 3	Byte 4	
Volume -		Formato 2	32	CD	8F	70	Pressione para diminuir o volume.
Silêncio		Formato 1	32	CD	52	AD	Pressione para desligar / ligar temporariamente o áudio.
Volume +		Formato 2	32	CD	8C	73	Pressione para aumentar o volume.
Congelamento		Formato 1	32	CD	06	F9	Pressione para congelar a imagem do projetor.
Trapézio		Formato 1	32	CD	7	F8	Pressione para ajustar a distorção da imagem causada pela inclinação do projetor.
Mudo AV		Formato 1	32	CD	03	FC	Pressione para ocultar / exibir a imagem da tela e desligar / ligar o áudio.

INFORMAÇÕES ADICIONAIS

Solução de problemas

Se você experimentar um problema com seu projetor, consulte as seguintes informações. Se o problema persistir, entre em contacto com revendedor ou a assistência técnica local.

Problemas de imagem

Nenhuma imagem aparece na tela

- Certifique-se de que todos os cabos e conexões de alimentação estejam correta e firmemente conectados, como descrito na seção "Instalação".
- Certifique-se de que os pinos dos conectores não estejam tortos ou quebrados.
- Certifique-se de que o recurso "Mudo" não está ativado.

A image está fora de foco

- Gire o anel de foco no sentido horário ou anti-horário até que a imagem fique nítida e legível. (Veja a página *17*.)
- Verifique se a tela de projeção está entre a distância do projetor. (Consulte as páginas *46~47*).

A imagem é esticada ao exibir um título de DVD de 16:9

- Ao reproduzir um DVD anamórfico ou DVD de 16:9, o projetor mostrará a melhor imagem no formato 16: 9 no lado do projetor.
- Se você reproduzir o título do DVD no formato V-Esticado, favor mudar o formato como V-Esticado no OSD do projetor.
- Se você reproduzir um título de DVD de formato 4:3, altere o formato para 4:3 no OSD do projetor.
- Configure o formato de exibição para a proporção 16:9 (Largo) no reprodutor de DVD.

A imagem é pequena ou grande demais

- Gire a alavanca de ampliação no sentido horário ou anti-horário para aumentar ou diminuir o tamanho da imagem projetada. (Veja a página *17*.)
- Aproxime ou afaste o projetor da tela.
- Pressione “Menu” no painel do projetor, vá para “Display → Formato”. Experimente configurações diferentes.

A imagem está com as laterais inclinadas:

- Se possível, reposicione o projetor para que esteja centrado na tela e abaixo da sua parte inferior.

A imagem está invertida

- Selecione "Display → Orientação da projeção" no OSD e ajuste a direção da projeção.

INFORMAÇÕES ADICIONAIS

Outros problemas

O projetor para de responder a todos controles

- Se for possível, desligue o projetor, desconecte o cabo de alimentação e espere pelo menos 20 segundos antes de reconectar a alimentação.

Problemas do controle remoto

Se o controle remoto não funcionar

- Verifique se o ângulo de operação do controle remoto apontando está dentro de ±15° do receptor de infravermelho no projetor.
- Certifique-se de que não haja obstruções entre o controle remoto e o projetor. Fique a menos de 6 m (19,7 pés) do projetor.
- Certifique-se de que as pilhas estejam inseridas corretamente.
- Substitua as pilhas se elas estiverem acabadas.

INFORMAÇÕES ADICIONAIS

Indicador de advertência

Quando os indicadores de alerta (ver abaixo) acendem ou piscam, o projetor desligarão automaticamente:

- O indicador LED da “Lâmpada” fica aceso em vermelho, se o indicador de “Força” pisca em vermelho.
- O indicador LED de “Lâmpada” fica aceso, se o indicador “Força” pisca em vermelho. Isto indica que o projetor sobre aqueceu. Sob condições normais, o projetor pode ser ligado novamente.
- O indicador LED de “Lâmpada” pisca em vermelho, se o indicar “Força” pisca em vermelho.

Desplugue o cabo de alimentação do projetor, aguarde 30 segundos e tente novamente. Se o indicador de alerta acender ou piscar, contate seu centro de serviço mais próximo para assistência.

Mensagens das Luzes de LED

Mensagem	LED de Energia		LED de temperatura	LED da lâmpada
	(Vermelho)	(Azul)	(Vermelho)	(Vermelho)
Estado de espera (Cabo de alimentação de entrada)	Luz estável			
Ligado (aquecendo)		Piscando (0,5 segundos desligado/0,5 segundos ligado)		
Alimentação ativada e ilumi-nação da lâmpada		Luz estável		
Desligado (Esfriando)		Piscando (0,5 segundos desligado/0,5 segundos ligado). Voltar a acender constante vermelho quando o ventilador de refrigeração desliga.		
Erro (Falha do lâmpada)	Piscando			Luz estável
Erro (Falha do ventilador)	Piscando		Piscando	
Erro (Superaquecimento)	Piscando		Luz estável	

- Desligar:

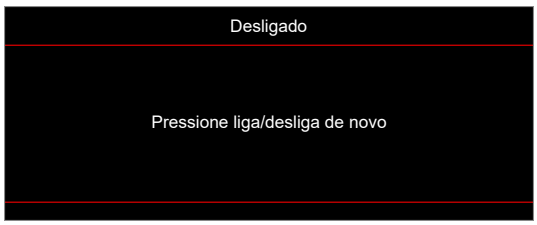

- Aviso de temperatura:

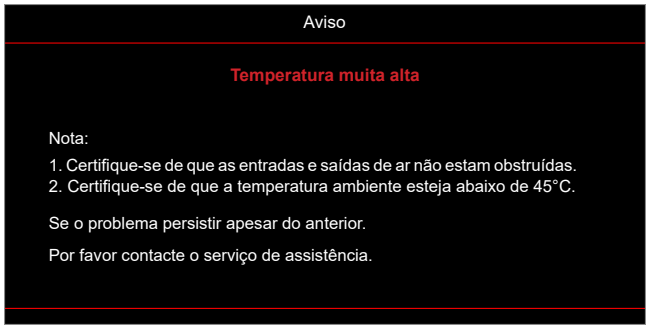

INFORMAÇÕES ADICIONAIS

Especificações

Item		Descrição
Tecnologia		• XGA: Texas Instrument DMD, 0.55" S450 DMD • WXGA: Texas Instrument DMD, 0.65" S450 DMD • 1080p: Texas Instrument DMD, 0.65" S600 DMD
Resolução nativa		• XGA: 1024 x 768 • WXGA: 1280 x 800 • 1080p: 1920 x 1080
Lente	Taxa de projeção	• XGA: 1,94~2,16 (60"@2,37m) • WXGA: 1,54~1,72 (60"@2,37m) • 1080p: 1,48~1,62 (61"@2,0m)
	F-stop (Parada-F)	• XGA/WXGA: 2,41~2,53 • 1080p: 2,5~2,67
	Comprimento do foco	• XGA: 21,85 ~ 24,01mm • WXGA: 21,85 ~ 24,00mm • 1080p: 12,81~16,74mm
	Intervalo de zoom	1,1x
Deslocamento		• XGA: 115% @60", tolerância ±5% • WXGA: 100%~112% @60", tolerância±5% • 1080p: 100% ~116% @60", tolerância ±5%
Tamanho da imagem		• XGA/WXGA: Otimizado a 60" de largura @2,37m • 1080p: Otimizado a 61" de largura @2,0m
Distância de projeção		• XGA: 1m a 11,8m de percurso do mecanismo, 1m a 10m de alcance óptico otimizado • WXGA: 1m a 10m de percurso do mecanismo, 1m a 10m de alcance óptico otimizado • 1080p: 0,8m a 10m de percurso do mecanismo, 1m a 5m de alcance óptico otimizado
I/Os		• HDMI 1 (HDMI 1.4b [modelo XGA/WXGA] / HDMI 2.0 [modelo 1080p]) • HDMI 2 (HDCP 2.0 [modelo XGA/WXGA] / HDCP 2.2 [modelo 1080p]) • USB Tipo-A para USB força 5V/1,5A • Saída de áudio de 3,5mm • RS232
Cor		1073,4 milhões de cores
Taxa de verificação		• Taxa de leitura horizontal: 15KHz ~ 140KHz • Taxa de leitura vertical: 24Hz ~ 120Hz
Alto-falante		15W
Consumo de energia		• Modo ECO: 89W (típico) @110VAC; 887W @220VAC • Modo de brilho: 140W (típico) @110VAC; 139W @220VAC
Corrente de entrada		CC 19,5V, 9,23A
Orientações de instalação		Frente, Traseira, Teto, Traseiro-Cima
Dimensões (L x P x A)		• Sem pés: 274 x 216 x 108,5 mm • Com pés: 274 x 216 x 114 mm
Peso		3,0 ±0,2 kg
Ambiental		Operando a 0~40°C, umidade 80% (máx., sem condensação)

Nota: *Todas as especificações estão sujeitas a mudanças sem aviso.*

INFORMAÇÕES ADICIONAIS

Escritórios globais da Optoma

Para serviço ou suporte, entre em contato com o escritório local.

EUA
Optoma Technology, Inc.
47697 Westinghouse Drive.
Fremont, Ca 94539

888-289-6786
510-897-8601
services@optoma.com

Canadá
Optoma Technology, Inc.
47697 Westinghouse Drive.
Fremont, Ca 94539

888-289-6786
510-897-8601
services@optoma.com

América Latina
Optoma Technology, Inc.
47697 Westinghouse Drive.
Fremont, Ca 94539

888-289-6786
510-897-8601
services@optoma.com

Europa
Unidade 1, Rede 41, Bourne End Mills
Hemel Hempstead, Herts,
HP1 2UJ, Reino Unido
www.optoma.eu
Telefone de serviço: +44 (0)1923 691865

+44 (0) 1923 691 800
+44 (0) 1923 691 888
service@tsc-europe.com

Benelux BV
Randstad 22-123
1316 BW Almere
Holanda
www.optoma.nl

+31 (0) 36 820 0252
+31 (0) 36 548 9052

França
Bâtiment E
81-83 avenue Edouard Vaillant
92100 Boulogne Billancourt, França

+33 1 41 46 12 20
+33 1 41 46 94 35
savoptoma@optoma.fr

Espanha
C/ José Hierro,36 Of. 1C
28522 Rivas Vacia Madri,
Espanha

+34 91 499 06 06
+34 91 670 08 32

Alemanha
Am Nordpark 3
41069 Mönchengladbach
Alemanha

+49 (0) 2161 68643 0
+49 (0) 2161 68643 99
info@optoma.de

Escandinávia
Lerpeveien 25
3040 Drammen
Noruega

+47 32 98 89 90
+47 32 98 89 99
info@optoma.no

PO.BOX 9515
3038 Drammen
Noruega

Coréia
https://www.optoma.com/kr/

Japão
https://www.optoma.com/jp/

Taiwan
https://www.optoma.com/tw/

China
Room 2001, 20F, Building 4,
No.1398 Kaixuan Road,
Changning District
Xangai, 200052, China

+86-21-62947376
+86-21-62947375
www.optoma.com.cn

Austrália
https://www.optoma.com/au/