DLP® Projektor

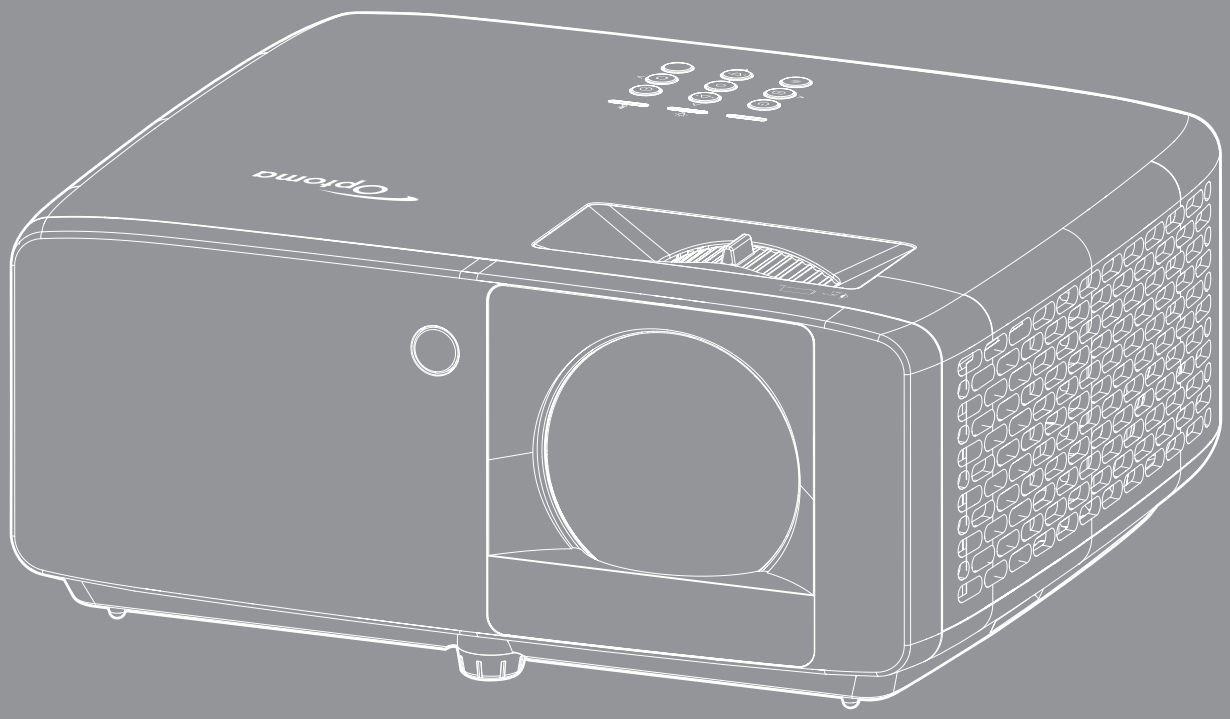

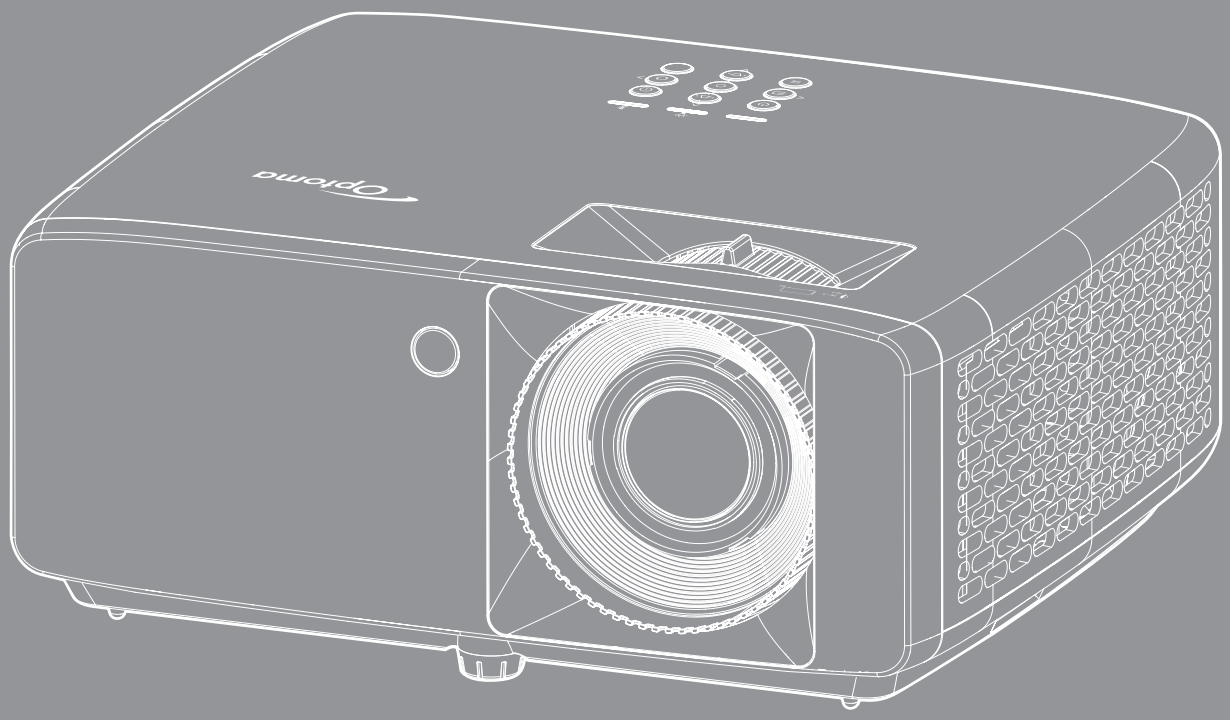

Brugervejledning

INDHOLDSFORTEGNELSE

SIKKERHED 4

Vigtige sikkerhedsinstruktioner 4
Sikkerhedsoplysninger om laserstråling 5
Bemærkning om lasere 6
Ophavsret 7
Ansvarsfraskrivelse 7
Anerkendelse af varemærker 7
FCC 7
Overensstemmelseserklæring for EU-lande 8
WEEE 8
Rengøring af objektivet 8

INDLEDNING 9

Pakkeoversigt 9
Standardtilbehør 9
Produktoversigt 10
Tilslutninger 11
Tastatur 12
Fjernbetjening 13

OPSÆTNING OG INSTALLATION 14

Installation af projektoren 14
Tilslutning af kilder til projektoren 16
Justering af det projicerede billede 17
Fjernbetjenings indstillinger 19

SÅDAN BRUGES PROJEKTOREN 21

Sådan tændes og slukkes projektoren 21
Vælg en indgangskilde 22
Navigation i menuen og dens funktioner 23
Menutræet i skærmmenuen 24
Menu med billedtilstand 30
Menu med billedets dynamisk valg 30
Lysstyrkemenu 30
Kontrastmenu 31
Skarphedmenu 31
Gammamenu 31
Farveindstillingermenu 31
Farvemenu til billedvæg 31
3D-billedmenu 32
Menu til Billednulstilling 32
Menu til Projektionsorientering 33
Visning af lyskilde 33

Menu til visning af dynamisk sort ... 33
Menu til visning af spillefunktion ... 33
Menu med visning af skærmtype ... 33
Vis billedforholdsmenuen ... 34
Skærmmenu til Geometrisk korrektion ... 37
Vis digital zoom-menu ... 37
Åbn billedforskydning-menu ... 37
Åbn nulstillingsmenu ... 37
Indstilling af testmønster-menu ... 38
Sprogmenu ... 38
Indstillingsmenu ... 38
Menu med indstilling af brug i høje højder ... 38
Indstilling af filterindstillinger-menu ... 38
Strømopsætningmenuen ... 39
Menuen Konfigurér sikkerhed ... 39
Menu til indstilling af tastaturet ... 39
Menu til indstilling af logoet under opstart ... 40
Menu til indstilling af baggrundsfarven ... 40
Menu til nulstilling af enheden ... 40
Menu til valg af indgangskilde ... 41
Menu til skift af lydkilden ... 41
Menu til indstilling af HDMI CEC-indgangen ... 41
Menu til nulstilling af indgangen ... 41
Lydstyrkemenu ... 42
Menuen for lydløs indstilling ... 42
Menu til nulstilling af lyden ... 42
Menuen med styringsenhedens ID ... 43
Menu med fjernbetjeningsindstillinger ... 43
Menu til indstilling af tastaturet ... 43
Menu til styring af LAN-netværket ... 43
Styringsmenu ... 45
Menuen Konfigurér netværksindstillinger ... 46
Menu til styring af nulstillingen ... 53
Menuen Information ... 54

YDERLIGERE OPLYSNINGER ... 55

Kompatible opløsninger ... 55
Billedstørrelse og projiceringsafstand ... 59
Projektormål og Loftmontering ... 63
Koder til IR-fjernbetjeningen ... 65
Fejlfinding ... 67
Advarselsindikator ... 69
Specifikationer ... 70
Optomas globale kontorer ... 72

SIKKERHED

	Lynsymbolet med et pilehoved i en ligebenet trekant er beregnet til at advare brugeren om tilstedeværelse af u-isoleret "farlig spænding" indeni produktets kabinet, og som kan have tilstrækkelig størrelse til at udgøre en risiko for elektrisk stød på personer.
	Udråbstegnet i en ligebenet trekant er beregnet til at oplyse brugeren om tilstedeværelse af vigtige anvisninger vedrørende drift og vedligeholdelse i den medfølgende brugervejledning.

Følg venligst alle advarsler, forholdsregler og vedligeholdelse som anbefalet i denne brugervejledning.

Vigtige sikkerhedsinstruktioner

- Bloker ikke ventilationsåbningerne. For at sikre pålidelig drift af projektoren og for at beskytte den mod overophedning, anbefales det at installere projektoren på et sted, hvor ventilationen ikke blokeres. Anbring den f.eks. ikke på et fyldt kaffebord, på en sofa eller på en seng. Anbring ikke projektoren i et indelukke, som f.eks. en boghylde eller i et skab, hvor luftcirkulationen er begrænset.
- For at reducere risikoen for brand og/eller elektrisk stød, må projektoren ikke udsættes for regn eller fugt. Apparatet må ikke installeres i nærheden af varmelegemer, som f.eks. radiatorer, varmeapparater eller andre apparater såsom forstærkere, der afgiver varme.
- Sørg for, at der ikke trænger væske ind i projektoren. Væsken kan berøre steder med farlig spænding og kortslutte dele, hvilket kan medføre brand eller elektrisk stød.
- Må ikke bruges under følgende forhold:
  - I meget varme, kolde eller fugtige omgivelser.

    (i) Sørg for, at rumtemperaturen er mellem 0°C - 40°C

    (ii) Den relative luftfugtighed er op til 80 %
  - I områder med megen støv og urenheder.
  - I nærheden af apparater, som genererer et stærkt magnetisk felt.
  - I direkte sollys.
- Brug ikke apparatet, hvis det er fysisk skadet eller har været misbrugt. Fysisk beskadigelse/misbrug er (men ikke begrænset til):
  - Apparatet har været tabt.
  - Strømledningen eller stikket er blevet beskadiget.
  - Der er spildt væske på projektoren.
  - Projektoren har været udsat for regn eller fugt.
  - Der er trængt noget ind i projektoren, eller der er noget løst indeni.
- Anbring ikke projektoren på usikre overflader. Projektoren kan vælte, hvilket kan medføre personskader eller beskadigelse af projektoren.
- Lad ikke noget blokere for lyset, der kommer ud af projektorens objektiv. Lyset vil varme den blokerende genstand op, så de kan smelte og medføre forbrændinger eller gå i brand.
- Åbn venligst ikke eller skil ikke projektoren ad, da dette kan forårsage elektrisk stød.
- Forsøg ikke selv at reparere apparatet. Hvis du åbner eller skiller projektoren ad, kan du blive udsat for farlige spændinger eller andre farer. Kontakt Optoma, inden du sender apparatet til reparation.
- Sikkerhedsangivelserne findes på projektorens kabinet.
- Apparatet må kun repareres af autoriseret servicepersonale.
- Brug kun tilslutninger/tilbehør, som er godkendt af producenten.
- Se ikke direkte ind i objektivet, når projektoren er tændt. Det stærke lys kan skade dine øjne.
- Projektoren detekterer selv lyskildens levetid.

- Når du slukker for projektoren, skal du forvisse dig om at nedkølingscyklussen er fuldført, før strømmen frakobles. Lad projektoren køle ned i 90 sekunder.
- Tag strømledningen ud af stikkontakten, inden du rengør produktet.
- Rengør skærmkabinettet med en blød, tør klud med et mildt rengøringsmiddel. Rengør ikke apparatet med slibende rengøringsmidler, voks eller opløsningsmidler.
- Tag strømledningen ud af stikkontakten, hvis produktet ikke skal bruges i længere tid.
- Opstil ikke projektoren på steder, hvor den kan udsættes for rystelser eller stød.
- Rør ikke ved objektivet med ubeskyttede hænder.
- Tag batterierne ud af fjernbetjeningen, hvis den ikke skal bruges i længere tid. Hvis batterierne efterlades i fjernbetjeningen i længere tid, kan de lække.
- Brug eller opbevar ikke projektoren på steder med røg fra olie eller tobak, da dette kan forringe kvaliteten af projektorens billeder.
- Følg omhyggeligt vejledningen i opstilling af projektoren, da en forkert opstilling kan medføre dårlig ydeevne.
- Brug en strømskinne eller en overspændingsbeskyttelse. Strømudfald og strømvariationer kan ØDELÆGGE apparater.

Sikkerhedsoplysninger om laserstråling

- Dette produkt er klassificeret som KLASSE 1 LASERPRODUKT - RISIKOGRUPPE 2 i IEC60825-1:2014 og opfylder også kravene i 21 CFR 1040.10 og 1040.11 som risikogruppe 2, LIP (Laserbelyst projektor) som defineret i IEC 62471:5:Ed.1.0. For yderligere oplysninger, bedes du se Laserbemærkning nr. 57, dateret 8. maj 2019

IEC 60825-1:2014, EN 60825-1:2014+A11:2021, EN 50689:2021 CLASS 1 CONSUMER LASER PRODUCT RISK GROUP 2, Complies with 21 CFR 1040.10 and 1040.11 except for conformance as a Risk Group 2 LIP as defined in IEC 62471-5:Ed.1.0. For more information see Laser Notice No. 57, dated May 8, 2019.
IEC 60825-1:2014 等級1雷射產品RG2危險等級
IEC 60825-1:2014 1类激光产品RG2危险等级

"WARNING: MOUNT ABOVE THE HEADS OF CHILDREN."
Additional warning against eye exposure for close exposures less than 1 m.

"AVERTISSEMENT : INSTALLER AU-DESSUS DE LA TÊTE DES ENFANTS."
Avertissement supplémentaire contre l'exposition oculaire pour des expositions à une distance de moins de 1 m.

「警告:安裝在高於兒童頭部處」 針對1m以下近距離眼睛接觸的額外警告

"警告:安裝在高于孩童头顶处" 关于小于1m近距离眼睛暴露的附加警告

- Som med alle lyskilder, må man ikke stirre direkte ind i strålen, RG2 IEC 62471-5:2015
- Denne projektor er et klasse 1-laserprodukt i henhold til IEC/EN 60825-1:2014 og er i risikogruppe 2 i henhold til kravene i IEC 62471-5:2015.
- Børn skal være under opsyn: undgå at stirre og undgå at bruge optiske hjælpemidler.
- Bemærk, at børn altid skal overvåges og de må aldrig kikke ind i projektorstrålen, uanset afstanden til projektoren.
- Bemærk, at du skal være forsigtig, når du bruger fjernbetjeningen til at starte projektoren, hvis du er foran projektionslinsen.
- Bemærk, at brugeren skal undgå, at bruge optiske hjælpemidler, såsom en kikkert eller teleskoper i strålen.
- Når du tænder projektoren, skal du sørge for, at ingen i projektionsområdet kikker på objektivet.
- Hold eventuelle genstande (forstørrelsesglas mv.) ude af projektorens lysstråle. Lysstrålen, der projiceres fra objektivet, er omfattende. Derfor kan alle former for unormale genstande, der kan omdirigere lys, komme ud af objektivet, forårsage et uforudsigeligt resultat som fx en brand eller en skade på øjnene.
- Alle handlinger og justeringer, der ikke specifikt er instrueret i brugsvejledningen, udgør en risiko for

eksponering af farlig laserstråling.

- Projektoren må ikke åbnes eller skilles ad, da dette kan forårsage skade eller eksponering af laserstråling.
- Kik ikke ind i strålen, når projektoren er tændt. Det skarpe lys kan give permanente øjenskader.

Hvis procedurerne for styring, justering og betjening ikke følges, kan det føre til skader pga. udsættelse for laserstråling.

Bemærkning om lasere

IEC 60825-1:2014: KLASSE 1 LASERPRODUKT - RISIKOGRUPPE 2.

Produktet er beregnet til brug som et forbrugerlaserprodukt og det er i overensstemmelse med EN 50689:2021.

KLASSE 1 FORBRUGERLASERPRODUKT

EN 50689:2021

Ophavsret

Denne publikation, herunder alle fotografier, illustrationer og software, er beskyttet i henhold til internationale love om ophavsret, med alle rettigheder forbeholdt. Hverken denne vejledning, eller noget af materialet heri, må gengives uden skriftlig tilladelse fra forfatteren.

© Copyright 2022

Ansvarsfraskrivelse

Oplysningerne i dette dokument kan ændres uden varsel. Producenten giver ingen erklæringer eller garantier med hensyn til indholdet heri, og fraskriver sig ethvert ansvar for salgbarhed eller egnethed til et bestemt formål. Producenten forbeholder sig retten til at revidere denne publikation og fra tid til anden foretage ændringer i indholdet, uden forpligtelse for producenten til at underrette nogen personer om sådanne revisioner eller ændringer.

Anerkendelse af varemærker

Kensington er et varemærke tilhørende ACCO Brand Corporation registreret i USA med udgivne registrering og igangværende ansøgninger i andre lande over hele verden.

HDMI, HDMI-logoet og High-Definition Multimedia Interface er varemærker eller registrerede varemærker tilhørende HDMI Licensing LLC i USA samt i andre lande.

DLP®, DLP Link og DLP-logoet er registrerede varemærker tilhørende Texas Instruments, og BrilliantColor™ er et varemærke tilhørende Texas Instruments.

Alle andre produktnavne, som er brugt i denne vejledning, tilhører deres respektive ejere og er anerkendt.

FCC

Dette apparat er blevet testet og opfylder grænserne for klasse B digitalt udstyr i henhold til FCC-bestemmelserne afsnit 15. Disse grænser er fastsat for at yde rimelig beskyttelse mod skadelig interferens ved installation i hjemmet. Dette apparat genererer, bruger og kan udstråle radiofrekvensenergi, som, hvis det ikke bruges i overensstemmelse med instruktionerne, kan forårsage skadelig interferens på radiokommunikation.

Der er imidlertid ingen garanti for, at der ikke vil opstå interferens i en given installation. Hvis apparatet forårsager skadelig interferens på radio- eller fjernsynsmodtagelse, hvilket kan afgøres ved at slukke og tænde for apparatet, kan brugeren prøve at korrigere interferensen på en eller flere af følgende måder:

- Drej eller flyt antennemodtageren.
- Øg afstanden mellem apparatet og modtageren.
- Forbind apparatet til en kontakt i et andet kredsløb end det, modtageren er forbundet til.
- Søg hjælp hos din forhandler eller hos en erfaren radio/tv teknikker.

Bemærk: Afskærmede kabler

Alle tilslutninger til andre computerenheder skal gøres med beskyttede kabler for at opfylde FCC-bestemmelserne.

Forsigtig

Ændringer og modifikationer, der ikke udtrykkeligt er godkendt af fabrikanten, kan annullere brugerens rettigheder, som er givet af FCC, til at betjene denne projektor.

Driftsbetingelser

Dette apparat er i overensstemmelse med stk. 15 i FCC-bestemmelserne. Betjening skal ske under følgende to betingelser:

1. Apparatet må ikke forårsage skadelig interferens, og

2. Apparatet skal acceptere enhver forstyrrelse som den modtager, inklusive forstyrrelser, som kan forårsage uønsket drift.

Bemærk: Canadiske brugere

Dette Klasse B digital apparat er i overensstemmelse med de canadiske ICES-003 bestemmelser.

Remarque à l'intention des utilisateurs canadiens

Cet appareil numérique de la classe B est conforme à la norme NMB-003 du Canada.

Overensstemmelseserklæring for EU-lande

- EMC-direktiv 2014/30/EU (herunder ændringer)
- Lavspændingsdirektivet 2014/35/EU
- RED 2014/53/EU (hvis produktet har en RF-funktion)

WEEE

Anvisninger vedrørende bortskaffelse

Bortskaf ikke denne elektroniske enhed sammen med det almindelige affald. For at minimere forurening og sikre maksimal beskyttelse af det globale miljø, bedes du genbruge produktet.

Rengøring af objektivet

- Før du rengør objektivet, skal du slukke for projektoren og tage stikket ud af stikkontakten, og lade projektoren køle helt ned.
- Brug trykluft på dåse til at fjerne støvet.
- Brug en særlig klud til rengøring af objektivet, og tør forsigtigt objektivet af. Rør ikke ved objektivet med dine fingre.
- Objektivet må ikke rengøres med alkaliske/syreholdige rengøringsmidler eller flygtige opløsningsmidler. Hvis objektivet beskadiges på grund af rengøringen, dækkes det ikke af garantien.

Advarsel: Brug ikke en spray, der indeholder brændbare gasser, til at fjerne støv eller snavs på objektivet. Dette kan forårsage brand på grund af for høj varme inde i projektoren.

Advarsel: Rengør ikke objektivet, hvis projektoren opvarmes, da dette kan gøre, at objektivets overfladefilm skaller af.

Advarsel: Undgå at ridse eller trykke på objektivet med en hård genstand.

For at undgå elektrisk stød, skal enheden og dens eksterne enheder være ordentligt jordforbundet.

INDLEDNING

Tak for dit køb af denne Optoma laserprojektor. Du kan finde en komplet liste over funktionerne på produktsiden på vores websted, hvor du også finder flere oplysninger og dokumentation såsom ofte stillede spørgsmål.

Pakkeoversigt

Tag forsigtigt apparatet ud af emballagen og kontrollér, at alle nedenstående standarddele er med. Nogle af delene under valgfrit tilbehør er muligvis ikke tilgængelige alt efter apparatets model, specifikationer og købssted. Spørg evt. på dit købssted. Noget tilbehør vil variere fra sted til sted.

Garantibeviset følger kun med nogle steder. Bed eventuelt din forhandler om yderligere oplysninger.

Standardtilbehør

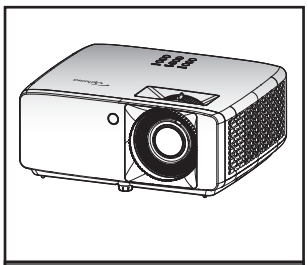

Projektor

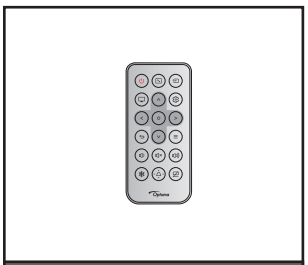

Fjernbetjening

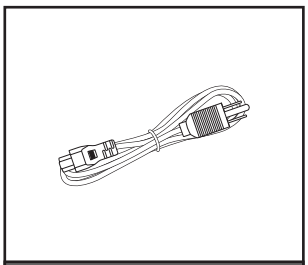

Ledning

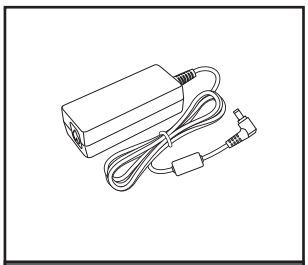

Strømadapter

☑ Hurtigstartvejledning

Dokumentation

Bemærk:

- *For at se opsætningsoplysningerne, brugsvejledningen, garantioplysningerne og produktopdateringerne, bedes du venligst scanne QR-koden eller gå på følgende internetside:*
  https://www.optoma.com/support/download

INDLEDNING

Produktoversigt

1080p 1,3x/1080p 1,6x model

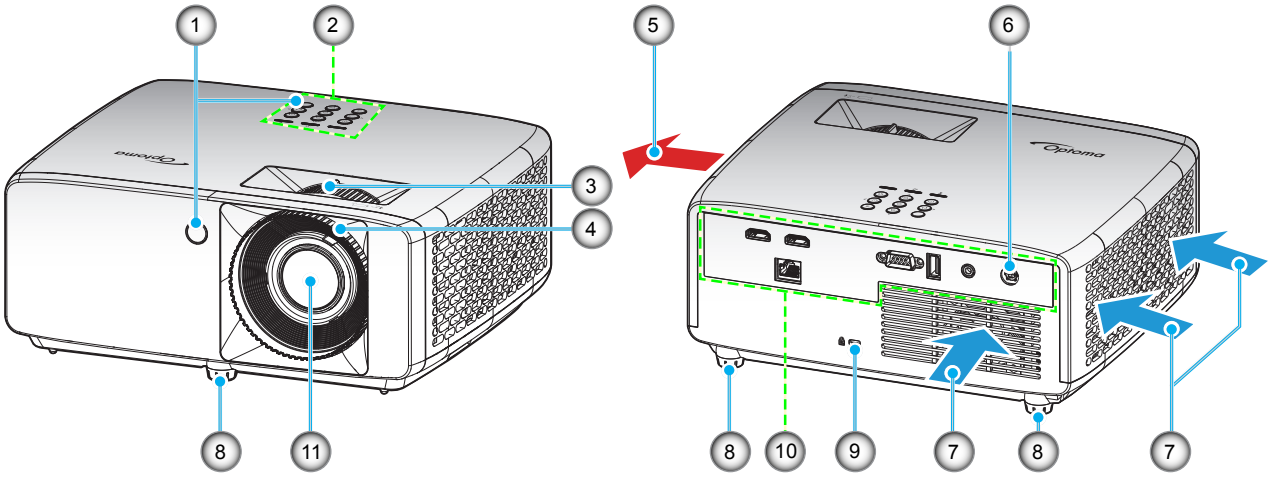

Model med XGA/WXGA/1080p kort projektionsafstand/1080p kort projektionsafstand med/uden netværk

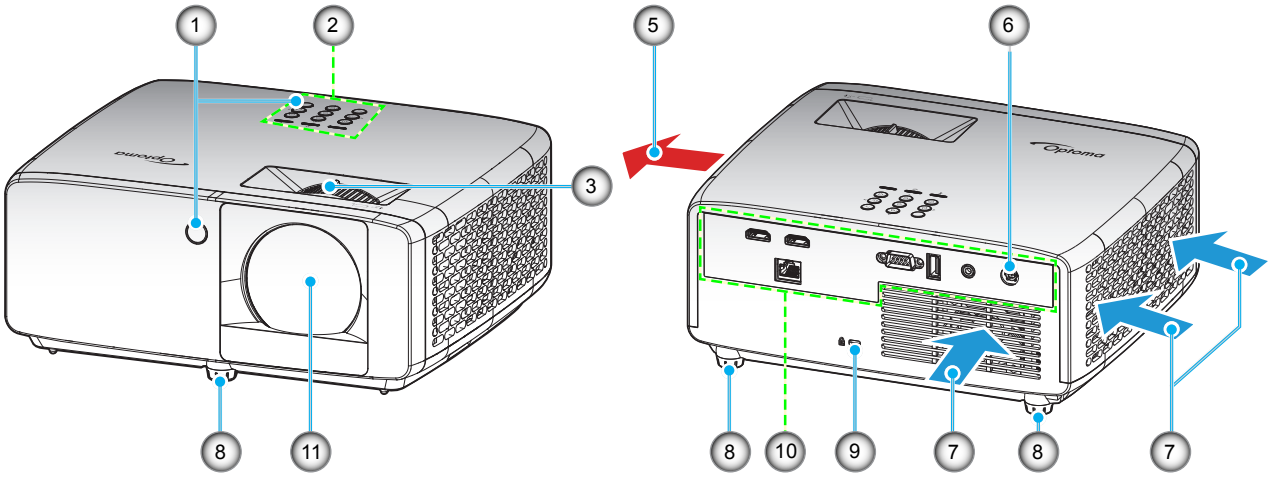

Bemærk:

- *Bloker ikke for projektorens ind- og udluftningsventiler.*
- *Hvis projektoren er placeret på et lille areal, så tillad da mindst 30 cm. afstand rundt om ved ind- og udsugningsventilerne.*
- *Model med 1080p kort projektionsafstand med/uden netværk er ikke udstyret med et LAN-stik.*

Nr.	Emne	Nr.	Emne
1.	IR modtagere	7.	Ventilation (indtag)
2.	Tastatur	8.	Fødder til indstilling af hældning
3.	Zoom-knap	9.	Stik til Kensington™-lås
4.	Fokusring	10.	Indgangs/udgang
5.	Ventilation (udtag)	11.	Objektiv
6.	Jævnstrømstik (DC)		

INDLEDNING

Tilslutninger

1080p 1,3x/1080p 1,6x model

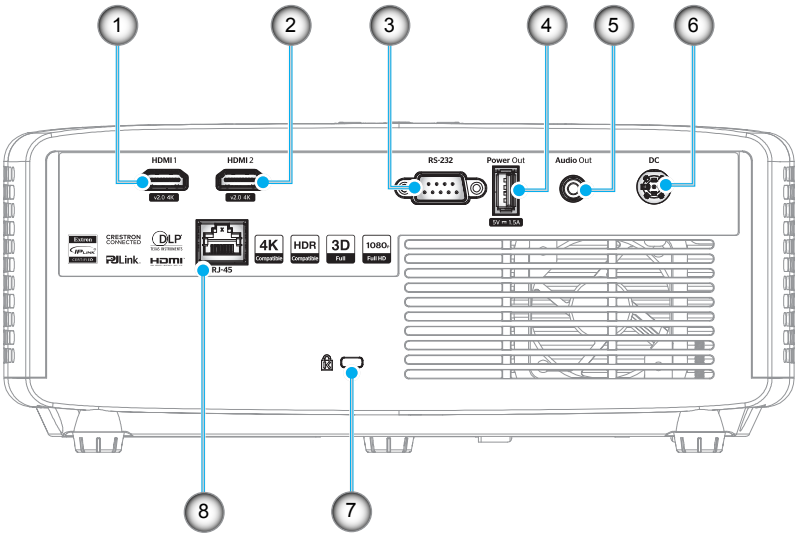

Model med XGA/WXGA/1080p kort projektionsafstand/1080p kort projektionsafstand med/uden netværk

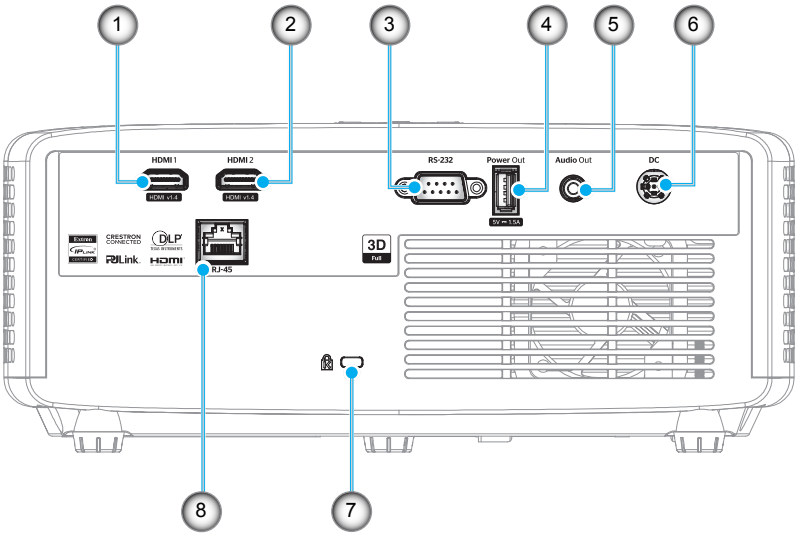

Nr.	Emne	Nr.	Emne
1.	HDMI 1-stik	5.	Lydudgangsstik
2.	HDMI 2-stik	6.	Jævnstrømstik (DC)
3.	RS-232-stik	7.	Kensington™-lås
4.	USB strømudgang (5V⎓1,5A)	8.	RJ-45-stik*

Bemærk:

- *Hvilke modeller, der understøtter hvilke signaler, er forskelligt i henhold til salgsregionen.*
- *Model med 1080p kort projektionsafstand med/uden netværk er ikke udstyret med en netværksfunktion.*

INDLEDNING

Tastatur

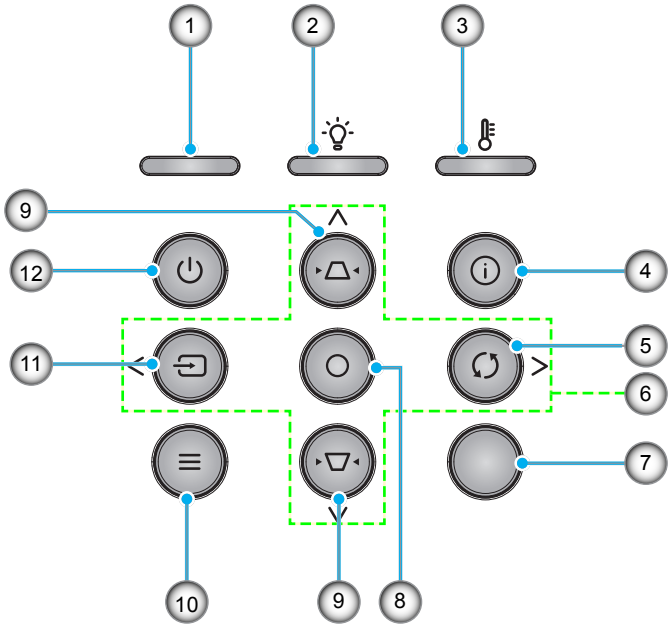

Nr.	Emne	Nr.	Emne
1.	Strømlys	7.	IR-modtager
2.	Lampe LED	8.	Enter
3.	Temp. LED	9.	Keystonekorrektion
4.	Informasjon	10.	Menu
5.	Synkroniser igen	11.	Kilde
6.	Fire-vejs vælgertaster	12.	Tænd/sluk

INDLEDNING

Fjernbetjening

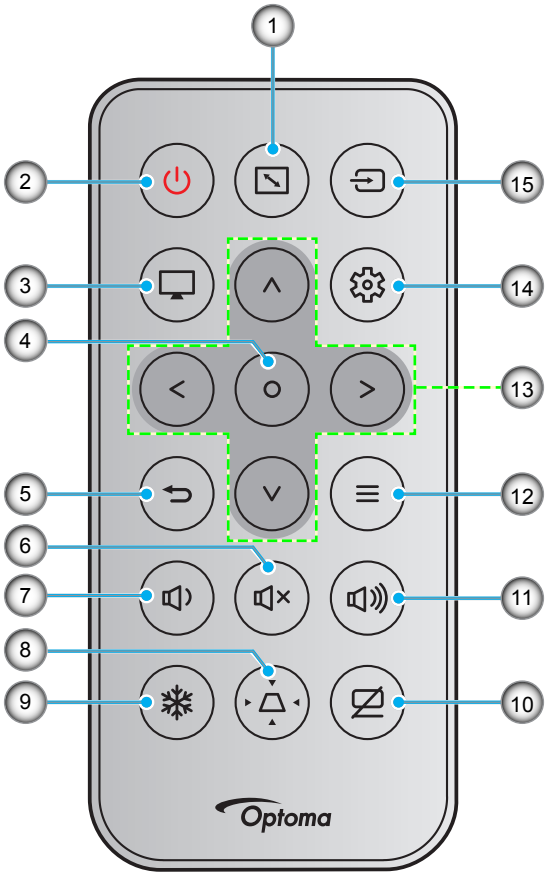

Nr.	Emne	Nr.	Emne
1.	Aspect Ratio	9.	Frys
2.	Strøm Til/Fra	10.	AV Lydløs
3.	Modus	11.	Lydstyrke +
4.	Enter	12.	Menu
5.	Tilbage	13.	Fire-vejs vælgertaster
6.	Lydløs	14.	Indstillinger/Opsætningsmenu
7.	Lydstyrke -	15.	Kilde
8.	Keystonekorrektion		

Bemærk:

- *Nogle taster har måske ingen funktion på modeller, der ikke understøtter disse faciliteter.*
- *Inden fjernbetjeningen tags i brug for første gang, skal den gennemsigtige isoleringstape fjernes. Se hvordan batteriet sættes i på side 19.*
- *Batteriet følger muligvis med fjernbetjeningen, afhængig af region.*

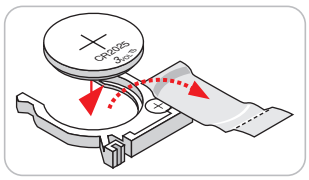

OPSÆTNING OG INSTALLATION

Installation af projektoren

Din projektor er beregnet til installation i 1 af 4 mulige positioner.

På baggrund af indretningen af lokalet samt dine personlige præferencer kan du beslutte, hvor du vil opstille projektoren. Tag højde for lærredets størrelse og placering, tilstedeværelsen af en egnet stikkontakt samt placering og afstand mellem projektor og det resterende udstyr.

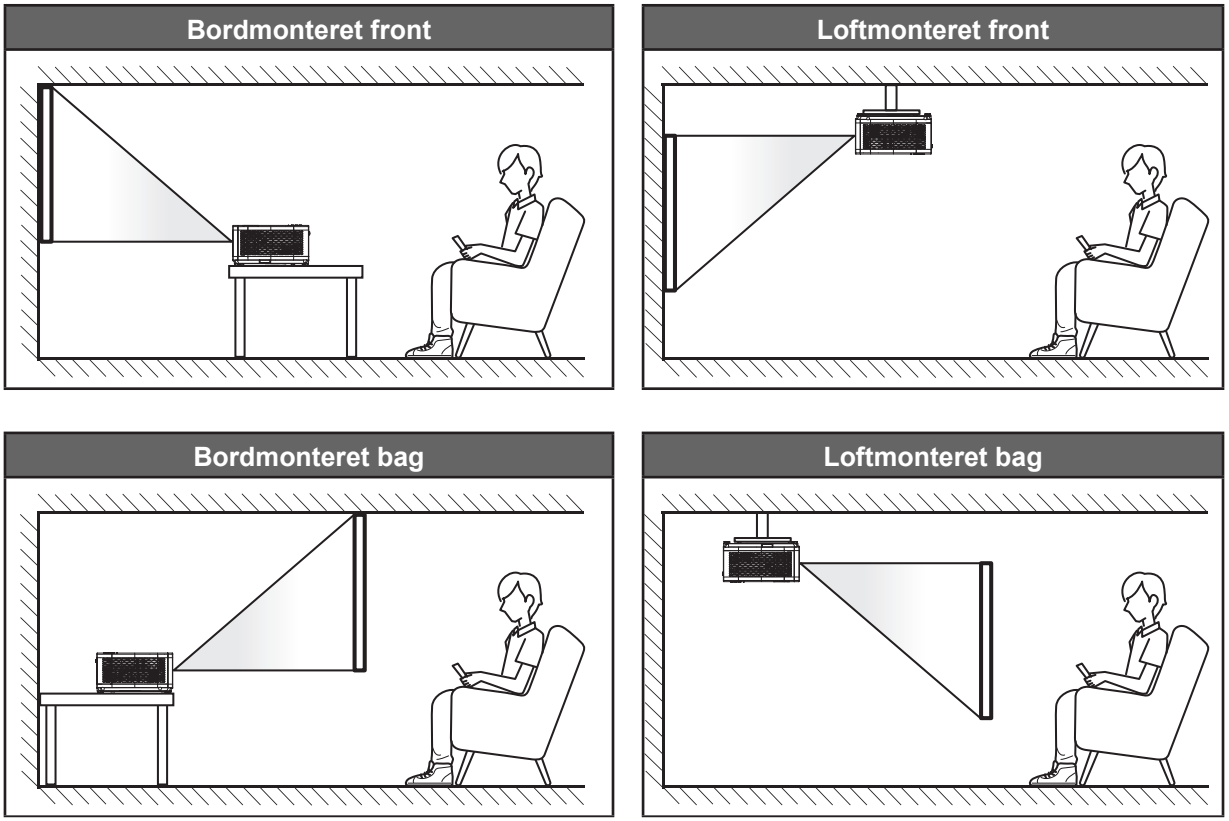

Projektoren skal placeres på en plan overflade og 90 grader/vinkelret i forhold til lærredet.

- For at se, hvor langt projektoren skal placeres i henhold til forskellige lærredstørrelser, bedes du se afstandstabellen på siderne *59~62*.
- For at fastslå en skærmstørrelse på en given afstand, bedes du se afstandstabellen på siderne *59~62*.

Bemærk: *Jo længere væk projektoren stilles fra lærredet, des større en projiceret billedstørrelse opnås, og den lodrette forskydning forøges også tilsvarende.*

OPSÆTNING OG INSTALLATION

Bemærkning om projektoropstilling

- Brug i 360° fri retning

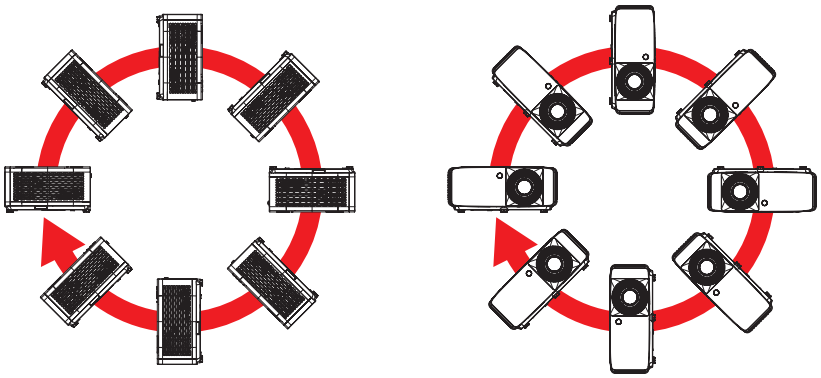

- Sørg for at der er mindst 30 cm fri plads omkring luftudtaget.

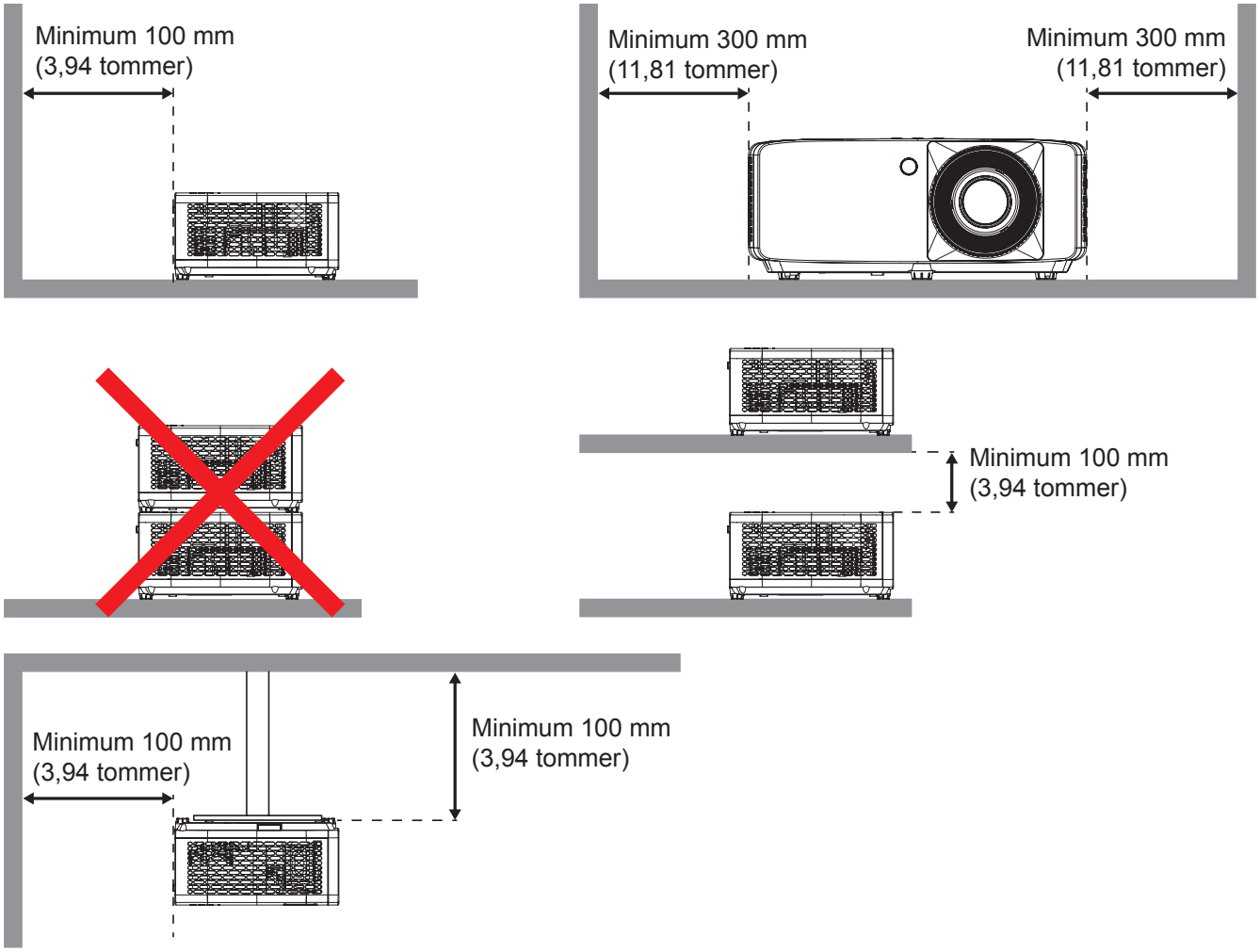

- Sørg for at indtagene ikke genanvender varm luft fra udtaget.
- Hvis projektoren bruges i et lukket rum, skal du sørge for at lufttemperaturen i prøvelokalet ikke kommer over driftstemperaturen, når projektoren kører, og at luftind- og udtagene ikke er blokeret.
- Alle indlukkede områder skal godkendes, for at sikre at projektoren ikke genbruge udtagsluften, da dette kan gøre at enheden lukker ned, selvom temperaturen på det indelukkede sted er inden for en acceptabel driftstemperatur.

OPSÆTNING OG INSTALLATION

Tilslutning af kilder til projektoren

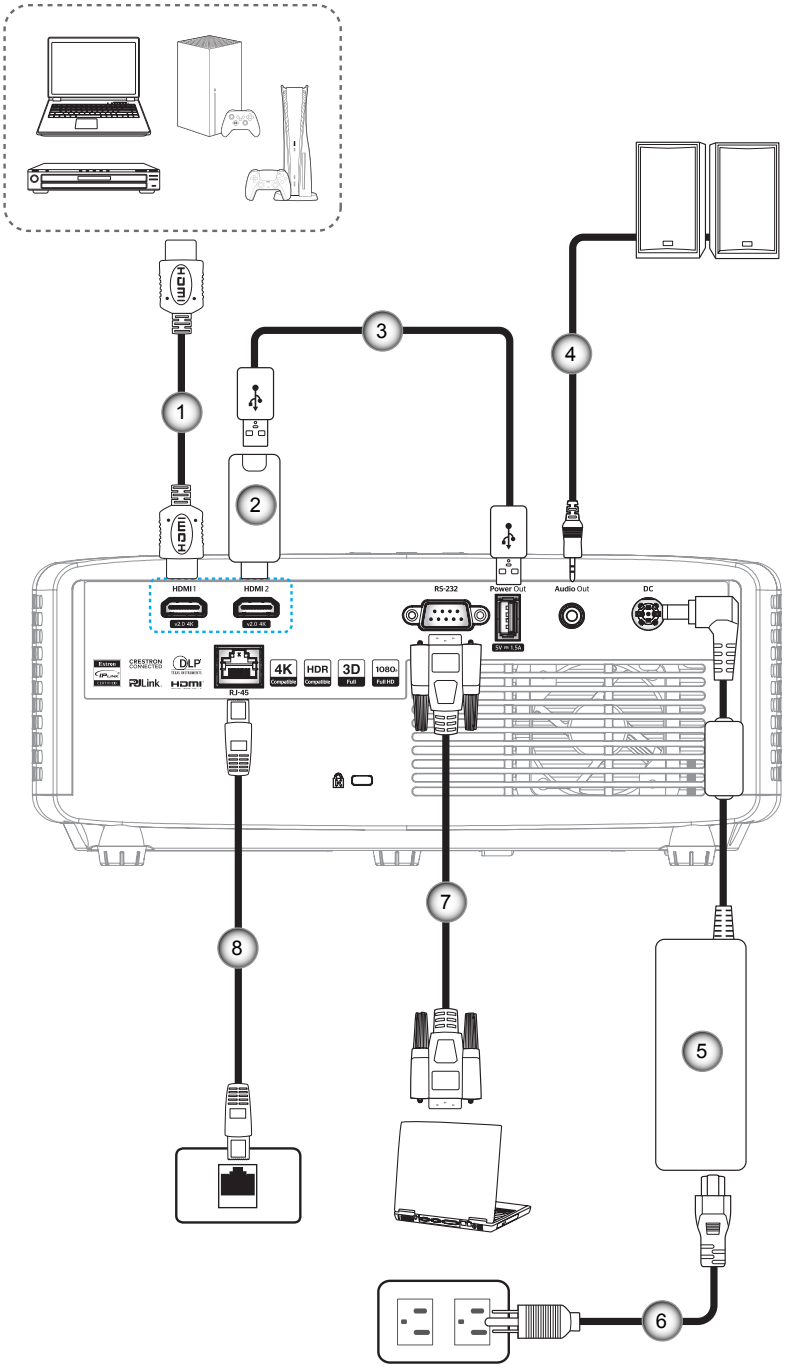

Nr.	Emne	Nr.	Emne
1.	HDMI-kabel	5.	Strømadapter
2.	HDMI-dongle	6.	Ledning
3.	USB-strømkabel	7.	RS232-kabel
4.	Lydudgangskabel	8.	RJ-45-kabel*

Bemærk:

- *For at sikre den bedste billedkvalitet og undgå forbindelsesfejl, anbefaler vi at du bruger højhastigheds- eller premium-certificerede HDMI-kabler op til 5 meter lange.*
- **Kun modeller med XGA, WXGA, 1080P 1,3x, 1080P 1,6x og 1080P med kort projektionsafstand er udstyret med en netværksfunktion.*

OPSÆTNING OG INSTALLATION

Justering af det projicerede billede

Billedhøjde

Projektoren er udstyret med løftefødder til indstilling af billedhøjden.

1. Find den justerbare fod, som du ønsker at ændre, på bunden af projektoren.
2. Drej de justérbare fødder med eller mod uret for hhv. at hæve og sænke projektoren.

1080p 1,3x/1080p 1,6x model:

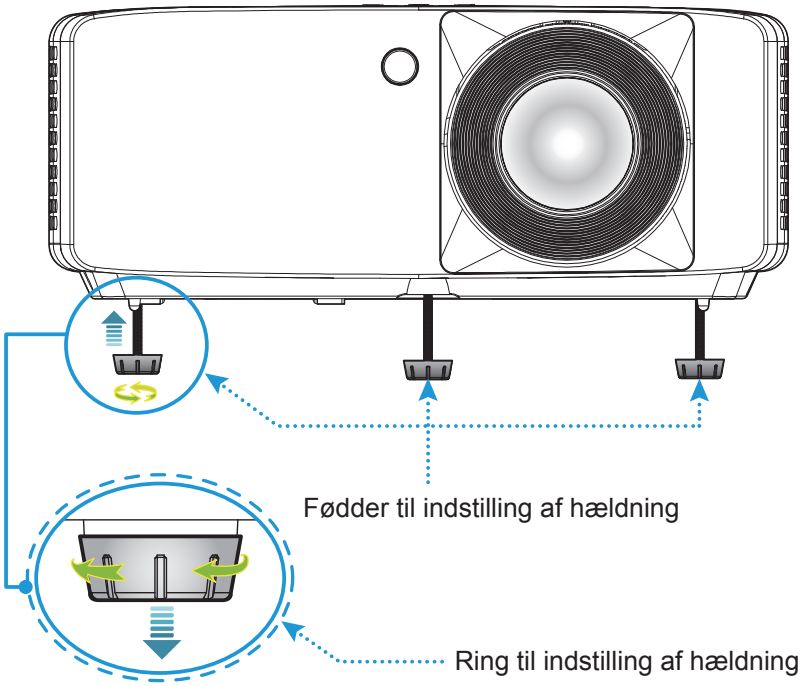

Model med XGA/WXGA/1080p kort projektionsafstand/1080p kort projektionsafstand med/uden netværk:

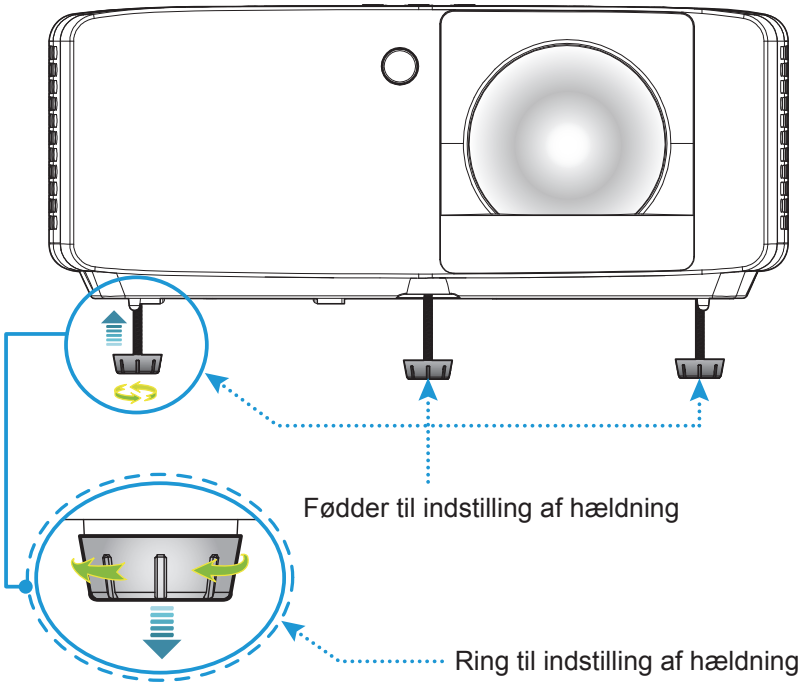

OPSÆTNING OG INSTALLATION

Zoom og fokus

- Du kan justere billedstørrelsen ved at dreje zoom-knappen med eller mod uret for henholdsvis at forøge eller formindske den projicerede billedstørrelse.
- Drej fokuseringsringen med- eller mod uret, indtil billedet er skarpt og læseligt.

1080p 1,3x/1080p 1,6x model:

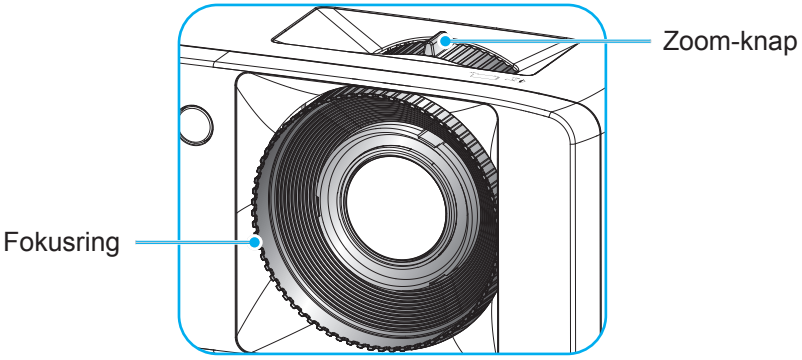

Model med XGA/WXGA/1080p kort projektionsafstand/1080p kort projektionsafstand med/uden netværk:

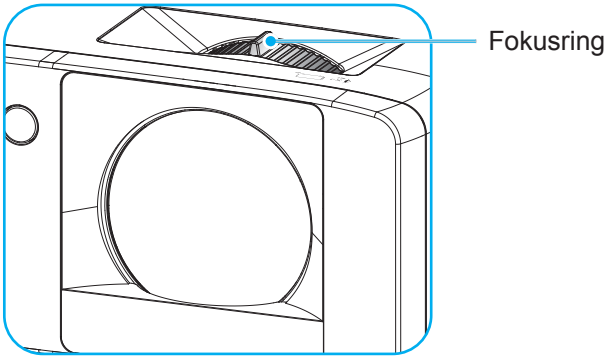

OPSÆTNING OG INSTALLATION

Fjernbetjenings indstillinger

Installation / udskiftning af batterierne

1. Tryk batteridækslet af.

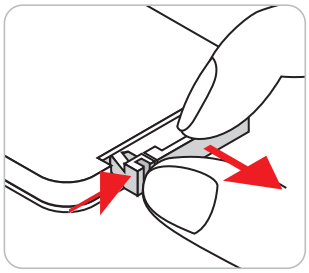

2. Sæt det nye batteri ind i batterirummet. Tag det gamle batteri ud, og sæt et nyt i (CR2025). Sørg for at siden med "+" vender opad.

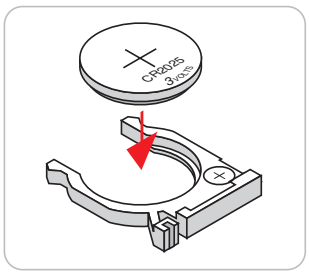

3. Sæt dækslet på igen.

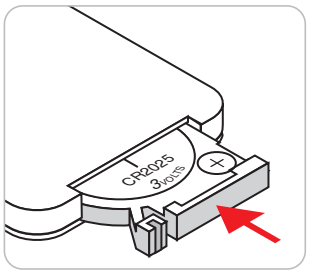

FORSIGTIG: For at garantere sikker brug, skal følgende forholdsregler overholdes:

- Brug kun batterier af typen CR2025.
- Undgå kontakt med vand og væsker.
- Fjernbetjeningen må ikke udsættes for fugt eller varme.
- Undgå at fjernbetjeningen tabes.
- Hvis batteriet har lækket i fjernbetjeningen, skal batterirummet forsigtigt tørres rent, hvorefter et nyt batteri skal sættes i.
- Hvis batteriet skiftes med et af en forkert type, kan det eksplodere.
- Brugte batterier skal bortskaffes i henhold til instruktionerne.

Bemærk: *Batteriet følger muligvis med fjernbetjeningen, afhængig af region.*

OPSÆTNING OG INSTALLATION

Rækkevidde

Den infrarøde (IR) fjernbetjenings-føler er placeret på toppen og forsiden af projektoren. Sørg for, at fjernbetjeningen holdes inden for en 30 graders vinkel mod IR-sensoren på projektoren, så den virker ordentligt. Afstanden mellem fjernbetjeningen og føleren må højst være 6 meter.

- Sørg for, at der ikke er nogle genstande imellem fjernbetjeningen og IR-sensoren på projektoren, som kan blokere det infrarøde signal.
- Sørg for, at fjernbetjeningens IR-sender ikke rammes direkte af sollys eller lys fra lysstofrør.
- Hold fjernbetjeningen i en afstand af mindst 2 m fra lysstofrør, da den ellers kan give funktionsfejl.
- Hvis fjernbetjeningen er tæt på lysstofrør af inverter-typen, kan den til tider blive ustabil.
- Hvis fjernbetjeningen og projektoren er meget tæt på hinanden, kan du risikere, at fjernbetjeningen ikke virker.

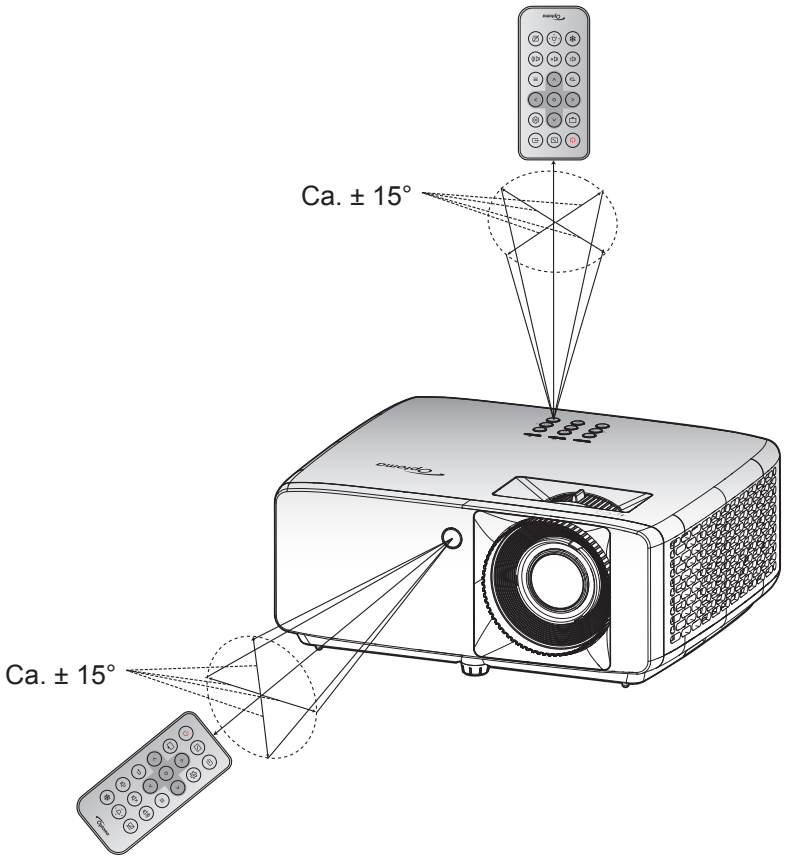

SÅDAN BRUGES PROJEKTOREN

Sådan tændes og slukkes projektoren

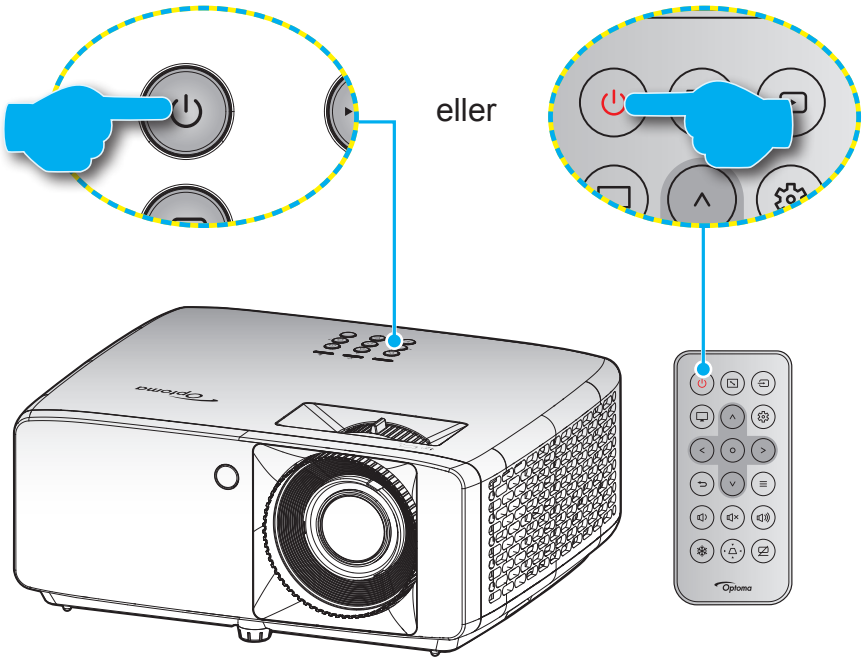

Tændt

1. Sørg for, at strømkablet og signalkablet er korrekt forbundet. Strømindikatoren begynder at lyse rød, når apparatet tilsluttes.
2. Tænd for projektoren, ved at trykke på knappen ⏻ på projektorens tastatur eller på knappen ⏻ på fjernbetjening.
3. En startskærm vises i ca. 10 sekunder, og strømindikator blinker grøn eller blå.

Bemærk: *Den første gang at projektoren tændes, vil du blive bedt om at vælge det ønskede sprog, projektionsorientering og andre indstillinger.*

Sådan slukkes projektoren

1. Sluk for projektoren, ved at trykke på knappen ⏻ på projektorens tastatur eller på knappen ⏻ på fjernbetjening.
2. Følgende meddelelse vises:

3. Bekræft ved at trykke på knappen ⏻/⏻ igen, ellers forsvinder meddelelsen efter 15 sekunder. Når du igen har trykke på knappen ⏻/⏻, slukker projektoren.
4. Køleventilatoren fortsætter med at køre i omkring 10 sekunder for kølecyklus, og strømindikatoren blinker grøn eller blå. Når strømindikatoren begynder at lyse rød, er projektoren gået på standby. Hvis du vil tænde for projektoren igen, skal du vente, indtil den er kølet af og gået i standby. Når projektoren er på standby, skal du blot trykke på ⏻/⏻ for at tænde for den igen.
5. Tag ledningen ud af stikkontakten og projektoren.

Bemærk: *Projektoren må ikke tændes igen straks efter den er blevet slukket.*

OPSÆTNING OG INSTALLATION

Vælg en indgangskilde

Tænd for den tilsluttede kilde, du vil vise på lærredet, fx computer, notebook, videoafspiller osv. Projektoren finder automatisk kilden. Hvis du har sluttet flere kilder, skal du trykke på knappen ⊖ på projektorens tastatur eller på fjernbetjeningen for at vælge den ønskede kilde.

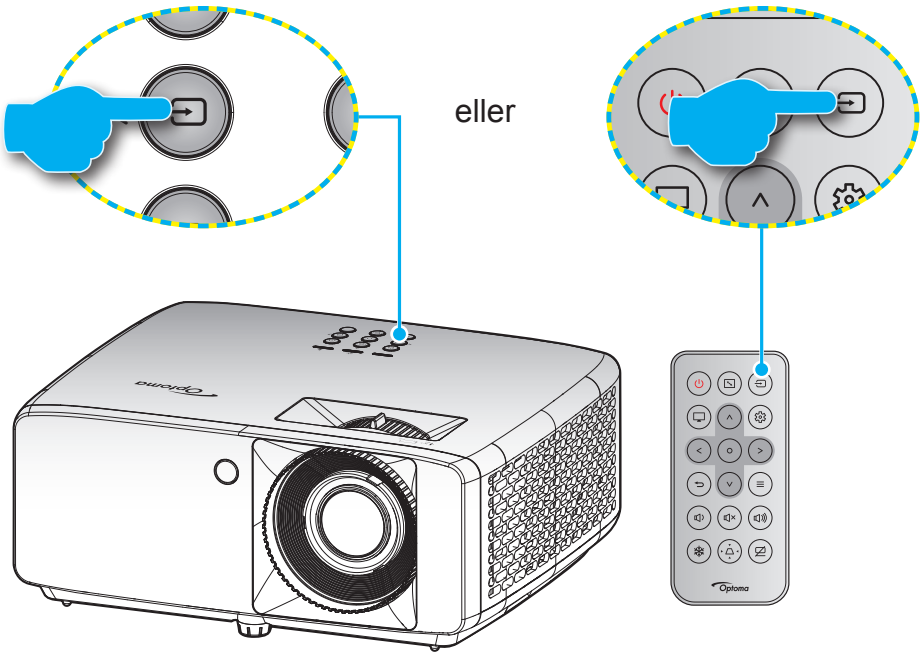

OPSÆTNING OG INSTALLATION

Navigation i menuen og dens funktioner

Projektoren har flersprogede skærmmenuer til justering og ændring af en lang række indstillinger. Projektoren finder automatisk kilden.

1. For at åbne skærmmenuen, skal du trykke på ≡ -knappen på projektorens tastatur eller på fjernbetjeningen.
2. Når skærmmenuen er åben, skal du bruge knapperne ∧ / ∨ til, at vælge punkterne i hovedmenuen. For at vælge et punkt på en bestemt side, skal du trykke på knappen O på projektorens tastatur eller på fjernbetjeningen, for at åbne punktets undermenu.
3. Brug knapperne < / > til at vælge det ønskede punkt i undermenuen, og brug derefter knappen O til at se yderligere indstillinger. Brug ∧ / ∨ / < / > til at justere indstillingerne med.
4. Velg det næste punkt, der skal justeres i undermenuen, og juster som ovenfor anført.
5. Tryk på knappen O for at bekræfte dit valg, hvorefter skærmen går tilbage til hovedmenuen igen.
6. Tryk på ≡ igen, for at lukke menuen. Skærmmenuen lukker, og projektoren gemmer automatisk de nye indstillinger.

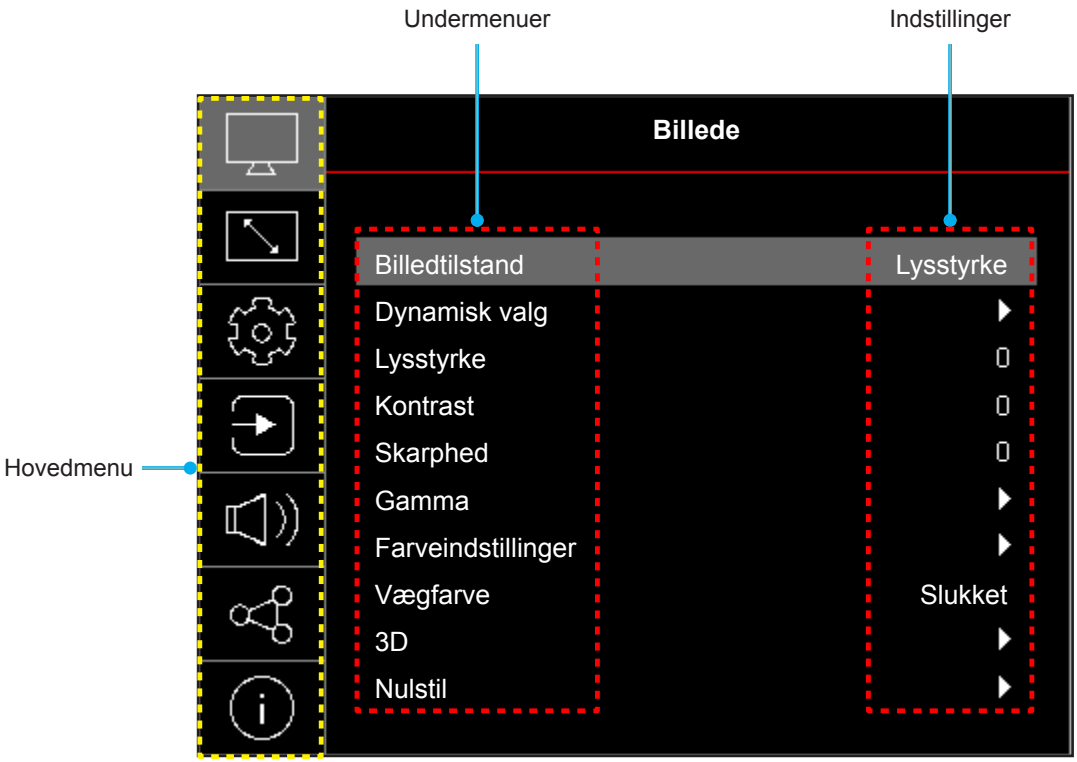

OPSÆTNING OG INSTALLATION

Menutræet i skærmmenuen

Bemærk: Punkterne og funktionerne i skærmmenuen varierer afhængig af modeller og region. Optoma forbeholder sig ret til at tilføje eller fjerne punkter uden varsel for at forbedre produktets ydeevne.

Hovedmenu	Undermenu	Undermenu 2	Undermenu 3	Undermenu 4	Værdier
Billede	Billedtilstand				Levende
					HDR [til HDMI 2.0-modeller]
					HLG [til HDMI 2.0-modeller]
					Biograf
					Spil
					Sport
					Reference
					Lysstyrke
					DICOM SIM.
					3D
	Dynamisk valg [til HDMI 2.0-modeller]	HDR / HLG			Auto
					Slukket
	Lysstyrke				-50 - 50
	Kontrast				-50 - 50
	Skarphed				1 - 15
	Gamma				Film
					Grafikker
					1,8
					2,0
					2,2
					2,4
					EOTF-skjul
					3D-skjul
	Farveindstillinger	Farve			-50 - 50
		Farvetone			-50 - 50
		BrilliantColor™			1 - 10
		Fargetemperatur			Varm
					Standard
					Kølig
					Kold
		CMS	Farve		Hvid / Rød / Grønn / Blå / Cyan / Magenta / Gul
			Fargetone		-50 - 50
			Mætning		-50 - 50
			Værdi (Luminanse)		-50 - 50
			Nulstil		Nei
					Ja
		Farverum			HDMI-indgang: Auto / RGB(0~255) / RGB(16~235) / YUV

OPSÆTNING OG INSTALLATION

Hovedmenu	Undermenu	Undermenu 2	Undermenu 3	Undermenu 4	Værdier
Billede	Vægfarve				Slukket
					Svart tavle
					Lysegul
					Lysegrønn
					Lyseblå
					Rosa
					Grå
	3D	3D tilstand			Slukket
					Tændt
		3D synkroniseringsstik			DLP-Link
					3D-synkronisering
		3D-2D konvertering			3D
					L
					R
		3D-Format			Auto
					Side-om-side (SBS)
					Top-og-bund
					Rammesekventiel
					Billedpakning
		3D-synkronisering invert			Slukket
					Tændt
		Nulstil			Nei
					Ja
	Nulstil				
Skærm	Projektionsorientering				Front
					Bagfra
					Loft-foroven
					Bagfra-foroven
	Lyskildefunktion				Eco
					Tænd/sluk =100% / 95% / 90% / 85% / 80% / 75% / 70% / 65% / 60% / 55% / 50% (100%~20%)- Adgangskodelås
	Dynamisk sort				Slukket
					Tændt
	Spillefunktion				Slukket
					Tændt
	Skærmtype				4:3
					16:9
					16:10
	Aspect Ratio				4:3 [skærmtype: 4:3]
					16:9 [skærmtype: 16:9]
					16:10 [skærmtype: 16:10]
					Original
					Auto
	Geometrisk korrektion	V Keystone			-15 - 15 [-30 ~ 30, for 1080p model]

OPSÆTNING OG INSTALLATION

Hovedmenu	Undermenu	Undermenu 2	Undermenu 3	Undermenu 4	Værdier
Skærm	Geometrisk korrektion	H. keystone			-15 - 15 [-30 ~ 30, for 1080p model]
		Fire hjørne-justering			
		Nulstil			
	Digital Zoom	Zoom			-5 - 25
	Billedforskydning	H			-100 - 100
		V			-100 - 100
		Nulstil			
	Nulstil				
Opret	Testmønster				Grønt netmønster
					Magenta netmønster
					Hvidt netmønster
					Hvid
					Slukket
	Sprog				English
					Deutsch
					Français
					Italiano
					Español
					Português
					Polski
					Nederlands
					Svenska
					Norsk
					Dansk
					Suomi
					ελληνικά
					繁體中文
					簡体中文
					日本語
					한국어
					Русский
					Magyar
					Čeština
					عـربي
					ไทย
					Türkçe

OPSÆTNING OG INSTALLATION

Hovedmenu	Undermenu	Undermenu 2	Undermenu 3	Undermenu 4	Værdier
Opret	Sprog				فارســـی
					Tiếng Việt
					Bahasa Indonesia
					Română
	Menuindstillinger	Menu Timer			Slukket
					5s
					10s
					20s
					30s
		Skjul information			Slukket
					Tændt
	Høj Højde				Slukket
					Tændt
	Filterindstillinger	Filterbrugstimer			(Skrivebeskyttet)
		Valgfrit filterinstalleret			Nei
					Ja
		Filterpåmindelse			Slukket
					300 timer
					500 timer
					800 timer
					1000 timer
		Nulstil filter			Nei
					Ja
	Strømopsætning	Direct Power tændt			Slukket
					Tændt
		Signalstrøm på			Slukket
					Tændt
		Automatisk slukning (min.)			0 ~ 180 (1 minuts trin)
		Sovtidtaker (min.)			0 ~ 990 (30 minutters trin)
		Strømtilstand(Standby)			**Bemærk:** *Strømtilstand (Standby) findes kun på modeller, der har en netværksfunktion.*
	Sikkerhed	Sikkerhed			Slukket
					Tændt
		Sikkerhedstimer	Måned		
			Dag		
			Timer		
		Skift adgangskode			
	Tastaturindstillinger	Tastaturlås			Slukket
					Tændt
	Startlogo	Logo			Standard
					Neutral

OPSÆTNING OG INSTALLATION

Hovedmenu	Undermenu	Undermenu 2	Undermenu 3	Undermenu 4	Værdier
Opret	Baggrundsfarve				Ingen
					Blå
					Rød
					Grønn
					Grå
					Logo
	Nulstilling af enheden	Nulstil OSD			Nei
					Ja
		Nulstil alle indstillinger			Nei
					Ja
Indgang	Automatisk kilde				Slukket
					Tændt
	Automatisk skift af input				Slukket
					Tændt
	HDMI CEC-indstillinger	HDMI Link			Slukket
					Tændt
		Inclusief TV			Nei
					Ja
		Link til at tænde			Ens
					PJ --> Enhed
					Enhed --> PJ
		Link til at slukke			Slukket
					Tændt
	Nulstil				Nei
					Ja
Lyd	Lyd				0 - 100
	Lydløs				Slukket
					Tændt
	Nulstil				
Styring	Enheds-ID				0 - 99
	Fjernbetjeningsindstillinger	IR-Funktion			Tændt
					Slukket
	Tastaturindstillinger	Tastaturlås			Slukket
					Tændt
	LAN	Netværksstatus			(Skrivebeskyttet)
		MAC-adresse			(Skrivebeskyttet)
		DHCP			Slukket / Tændt
		IP-adresse			192.168.0.100
		Nettverksmaske			255.255.255.0
		Gateway			192.168.0.254
		DNS			192.168.0.51
		Nulstil			

OPSÆTNING OG INSTALLATION

Hovedmenu	Undermenu	Undermenu 2	Undermenu 3	Undermenu 4	Værdier
Styring	Styring	Crestron (Port 41794)			Slukket
					Tændt
		Extron (Port 2023)			Slukket
					Tændt
		PJ Link (Port 4352)			Slukket
					Tændt
		AMX-enhedsregistrering (Port 9131)			Slukket
					Tændt
		Telnet (Port 23)			Slukket
					Tændt
		HTTP (Port 80)			Slukket
					Tændt
	Nulstil				
Info.	Regulatorisk				
	Serienummer				
	Kilde				
	Farveoplysninger				
	Lyskildes timer				
	Billedtilstand				
	Enheds-ID				
	Filterbrugstimer **Bemærk:** *Støvfilterne, der kan købes som ekstraudstyr, kan variere efter region. Kontakt venligst din lokale forhandler.*				
	Lyskildefunktion				
	FW-version	DDP			
		MCU			

OPSÆTNING OG INSTALLATION

Billedmenu

Menu med billedtilstand

Der er flere foruddefinerede skærmfunktioner, som du kan vælge mellem, så de passer til dine præferencer. Hver funktion er finjusteret af vores ekspert-farveteam for at sikre kvalitetsfarver til et bredt udvalg af indhold.

- **Levende**: I denne tilstand er farvemætningen og lysstyrken godt afbalanceret. Vælg denne tilstand til spil.
- **HDR / HLG**: Afkoder og viser HDR-indhold (High Dynamic Range) / Hybrid Log Gamma (HLG) med de dybeste sorte, lyseste hvide og levende filmfarver ved brug af farveskalaen REC.2020. Denne tilstand aktiveres automatisk, hvis HDR/HLG er indstillet til Auto (og der sendes HDR/HLG-indhold til projektoren – 4K UHD Blu-ray, 1080p/4K UHD HDR/HLG spil, 4K UHD videostreaming). Når HDR/HLG-tilstanden er aktiv, kan andre skærmtilstande (Biograf, Reference, etc.) ikke vælges, da HDR/HLG leverer farver, som er meget præcise, og som overstiger farvepræstationerne ved andre skærmtilstande.

  Bemærk: *Dette menupunkt findes kun på modeller med 1080p.*
- **Biograf**: Giver de bedste balance af detaljer og farver, når du ser film.
- **Spil**: Optimerer din projektor til maksimal kontrast og livlige farver, så du kan se detaljer i skyggerne, når du spiller videospil.
- **Sport**: Optimerer din projektor til, at se sport og spille sportsspil.
- **Reference**: Denne funktion gengiver farverne på billedet så tæt som muligt på det billede, som instruktøren har ønsket. Indstillingerne for farve, farvetemperatur, lysstyrke, kontrast og gamma er konfigureret til farveskalaen Rec.709. Vælg denne funktion for, at få den mest nøjagtige farvegengivelse, når du ser film.
- **Lysstyrke**: Denne funktion er velegnet til miljøer, hvor der kræves en ekstra høj lysstyrke, fx ved brug af projektoren i meget oplyste rum.
- **DICOM SIM.**: Denne funktion er lavet til visning af gråtonebilleder, og den er perfekt til visning af røntgenbilleder og scanninger i medicinsk uddannelse*.

  Bemærk: **Denne projektor er ikke egnet til medicinsk diagnose.*
- **3D**: Optimerede indstillinger til at se 3D-indhold.

  Bemærk: *For at se billede i 3D, skal du have et par DLP Link 3D-kompatible briller. Se afsnittet om 3D for yderligere oplysninger.*

Menu med billedets dynamisk valg

HDR / HLG

Indstil High Dynamic Range (HDR)/Hybrid Log Gamma (HLG) og dens effekt, når der vises video fra 4K Blu-Ray-afspillere og streaming-enheder.

- **Auto**: Registrer automatisk HDR/HLG-signalet.
- **Slukket**: Sluk for HDR/HLG-behandling. Når denne funktion slås fra, afkoder projektoren IKKE HDR/HLG-indholdet.

Bemærk: *Dette menupunkt findes kun på modeller med 1080p.*

Lysstyrkemenu

Juster billedets lysstyrke.

Kontrastmenu

Knappen bruges til at regulere forskellen mellem billedets lyseste og mørkeste områder.

Skarphedmenu

Juster billedets skarphed.

Gammamenu

Konfigurer gammakurvetype. Når den første opstart og finindstillingen er udført, kan trinene for gammajustering bruges til at optimere billedkvaliteten.

- **Film**: Til hjemmebiograf.
- **Grafikker**: Til pc- og billedkilder.
- **1.8 / 2.0 / 2.2 / 2.4**: Til specifikke pc- og billedkilder.
- **EOTF-skjul/3D-skjul**: Bedst til HDR-kilden.
  Bemærk: *Dette menupunkt findes kun på modeller med 1080p.*

Farveindstillingermenu

Farve

Indstil videobilledet fra sort/hvid til fuldt mættede farver.

Farvetone

Indstil rød- og grøn- farvebalancen.

BrilliantColor™

Dette justerbare punkt udnytter en ny farvebehandlings-algoritme og forbedringer til at opnå højere lysstyrke, som giver billedet virkelige og mere livagtige farver.

Fargetemperatur

Vælg en farvetemperatur mellem Varm, Standard, Kølig og Kold.

CMS

Velg mellem følgende valgmuligheder:

- Farve: Juster billedets røde, grønne, blå, cyan, gule, magenta og hvide farver.
- Fargetone: Indstil rød- og grøn- farvebalancen.
- Mætning: Indstil videobilledet fra sort/hvid til fuldt mættede farver.
- Værdi (Luminanse): Indstil luminans-værdien for den valgte farve.
- Nulstil: Gendan farveindstillingerne til fabriksindstillingerne.

Farverum

Velg en passende farvematrix blandt følgende: Auto, RGB(0~255), RGB(16~235) og YUV.

Farvemenu til billedvæg

Designet til at justere farverne på det projicerede billede, når du projicerer på en væg uden skærm. Hver funktion er finjusteret af vores ekspert-farveteam for at sikre kvalitetsfarver.

Du kan vælge mellem flere foruddefinerede funktioner, der passer til vægfarven. Vælg mellem Slukket, Svart tavle, Lysegul, Lysegrønn, Lyseblå, Rosa og Grå.

Bemærk: *For nøjagtig farvegengivelse anbefaler vi at bruge en skærm.*

3D-billedmenu

Bemærk:

- *Denne projektor er en 3D-klar projektor med DLP-Link 3D.*
- *Sørg for dine 3D-briller er beregnet til brug med DLP-Link 3D, før du ser din video.*
- *Denne projektor understøtter rammesekventiel (side-vending) 3D via stikkene HDMI1/HDMI2.*
- *For at slå 3D-funktionen til, skal den tilsluttede billedhastighed indstilles til 60 Hz. Lavere eller højere billedhastigheder understøttes ikke.*
- *For at opnå det bedste resultat, anbefales de at bruge opløsningen 1920x1080. Bemærk venligst, at opløsningen 4K (3840x2160) ikke understøttes i 3D-funktionen.*

3D tilstand

Brug denne funktion til at slå 3D-funktionen til og fra.

- **Slukket**: Vælg “Slukket” for at inaktivere 3D-tilstand.
- **Tændt**: Vælg "Tændt" for, at slå 3D-funktionen til.

3D synkroniseringsstik

Brug denne funktion til at vælge 3D-teknologien.

- **DLP-Link**: Vælg, for at bruge optimerede indstillinger til DLP Link 3D-briller.
- **3D-synkronisering**: Vælges for at bruge optimeret indstillinger på IR, RF og polariseret 3D-briller.

3D-2D konvertering

Brug denne funktion til at angive, hvordan 3D-indholdet skal vises på skærmen.

- **3D**: Vis 3D-signal.
- **L**: Vis venstre billede af 3D-indhold.
- **R**: Vis højre billede af 3D-indhold.

3D-Format

Anvend denne funktion for at vælge det egnede 3D-formatindhold.

- **Auto**: Når et 3D-signal registreres, vælges 3D-formatet automatisk.
- **Side-om-side**: Vis 3D-signal i "Side-om-side"-format.
- **Top-og-bund**: Vis 3D-signal i "Top-og-bund"-format.
- **Rammesekventiel**: Vis 3D-signal i "Rammesekventiel"-format.
- **Billedpakning**: Vis 3D-signal i "Billedpakning"-format.

3D-synkronisering invert

Anvend denne mulighed for at aktivere/deaktivere funktionen 3D synk. invert spejlvending.

Nulstil

Nulstiller 3D-indstillingerne til fabriksindstillingerne.

- **Nei**: Vælg, for at annullere nulstillingen.
- **Ja**: Vælges, for at nulstille 3D til fabriksindstillingerne.

Menu til Billednulstilling

Nulstiller billedindstillingerne til fabriksindstillingerne.

OPSÆTNING OG INSTALLATION

Skærmmenu

Menu til Projektionsorientering

Velg den foretrukne projektionen mellem forfra, bagfra, loft-foroven og bagfra-foroven.

Visning af lyskilde

Vælg en lyskilde i henhold til installationskravene.

Menu til visning af dynamisk sort

Brug den automatiske justering af billedets lysstyrke, for at give en optimal kontrast-ydeevne.

Menu til visning af spillefunktion

Slå denne funktion til, for at forkorte svartiden til 8,6 ms, (forsinkelse på indgangen) under gaming (1080p på 120 Hz). Alle geometri-indstillingerne (fx: Keystone, Fire hjørner) slås fra, når Gaming slås til. Du kan finde flere oplysninger nedenfor.

Bemærk:

- *Forsinkelserne på indgangssignalerne er beskrevet i følgende tabel:*
- *Værdierne i tabellen kan variere lidt.*

Kildetiming	Spillefunktion	Udgangstiming	Opløsning på udgang	Indgangsforsinkelse
1080p60	Tændt	1080p60Hz	1080p	17ms
1080p120	Tændt	1080p120Hz	1080p	8,6 ms*
4K60	Tændt	1080p60Hz	1080p	17 ms*
1080p60	Slukket	1080p60Hz	1080p	33,8ms
1080p120	Slukket	1080p120Hz	1080p	17 ms*
4K60	Slukket	1080p60Hz	1080p	33,7 ms*

- *1080p120 og 4K60 kan kun bruges på modeller med 1080p.*
- **Kan kun bruges på modeller med 1080p kort projektionsafstand uden netværk, 1080p 1,3x, 1080p kort projektionsafstand og 1080p 1,6x.*

Menu med visning af skærmtype

Vælg mellem skærmtyperne 4:3, 16:9 og 16:10.

OPSÆTNING OG INSTALLATION

Vis billedforholdsmenuen

Velg billedforholdet på det viste billede mellem følgende valgmuligheder:

- **4:3**: Dette format er til 4:3 indgangskilder.
- **16:9**: Dette format er til 16:9 indgangskilder som fx HDTV og DVD med forbedring til tv i bredformat.
- **16:10**: Dette format er til 16:10 indgangskilder.
- **Original**: Dette format viser det originale billede uden skalering.
- **Auto**: Vælger automatisk det bedste skærmformat.

XGA-skalleringsoversigt:

Kilde	480i/p	576i/p	1080i/p	720p
4x3	Skalér til 1024x768.			
16x9	Skalér til 1024x576.			
Original	Billedet skaleres ikke. Billedet vises i en opløsning, der afhænger af indgangskilden.			
Auto	- Hvis kilden er 4:3, ændres skærmtypen automatisk til 1024 x 768. - Hvis kilden er 16:9, ændres skærmtypen automatisk til 1024 x 576. - Hvis kilden er 15:9, ændres skærmtypen automatisk til 1024 x 614. - Hvis kilden er 16:10, ændres skærmtypen automatisk til 1024 x 640.			

Automatisk tilknytningsregel på XGA:

Auto	Indgangsopløsning		Auto/Skalere	
	H-opløsning	V-opløsning	1024	768
4:3	640	480	1024	768
	800	600	1024	768
	1024	768	1024	768
	1600	1200	1024	768
Bred bærbar computer	1280	720	1024	576
	1280	768	1024	614
	1280	800	1024	640
SDTV	720	576	1024	576
	720	480	1024	576
HDTV	1280	720	1024	576
	1920	1080	1024	576

OPSÆTNING OG INSTALLATION

WXGA-skalleringstabel (skærmtype 16 x 10):

16:10 skærm	480i/p	576i/p	1080i/p	720p	PC
4x3	Skaler til 1066 x 800.				
16x10	Skaler til 1280 x 800.				
LBX	Skaler til 1280 × 960 og vis den midterste 1280 x 800 del af billedet.				
Original	1:1 afbildningscentreret.		1:1 tilknytning af skærm 1280 x 800.	1280 x 720 centreret.	1:1 afbildnings-centreret.
Auto	- Indgangskilden tilpasses 1280x800, og beholdes i sit oprindelige billedformat - Hvis kilden er 4:3, ændres skærmtypen automatisk til 1066 x 800. - Hvis kilden er 16:9, ændres skærmtypen automatisk til 1280 x 720. - Hvis kilden er 15:9, ændres skærmtypen automatisk til 1280 x 768. - Hvis kilden er 16:10, ændres skærmtypen automatisk til 1280 x 800.				

Automatisk tilknytningsregel på WXG (skærmtype 16 x 10):

Auto	Indgangsopløsning		Auto/Skalere	
	H-opløsning	V-opløsning	1280	800
4:3	640	480	1066	800
	800	600	1066	800
	1024	768	1066	800
	1280	1024	1066	800
	1400	1050	1066	800
	1600	1200	1066	800
Bred bærbar computer	1280	720	1280	720
	1280	768	1280	768
	1280	800	1280	800
SDTV	720	576	1280	720
	720	480	1280	720
HDTV	1280	720	1280	720
	1920	1080	1280	720

WXGA-skalleringstabel (skærmtype 16 x 9):

16:9 skærm	480i/p	576i/p	1080i/p	720p	PC
4x3	Skaler til 960 x 720.				
16x9	Skaler til 1280 x 720.				
LBX	Skaler til 1280 × 960 og vis den midterste 1280 x 720 del af billedet.				
Original	1:1 afbildningscentreret.		1:1 tilknytning af skærm 1280 x 720.	1280 x 720 centreret.	1:1 tilknytning, centreret.
Auto	- Hvis dette format vælges, bliver skærmformatet automatisk 16:9 (1280x720). - Hvis kilden er 4:3, ændres skærmtypen automatisk til 960 x 720. - Hvis kilden er 16:9, ændres skærmtypen automatisk til 1280 x 720. - Hvis kilden er 15:9, ændres skærmtypen automatisk til 1200 x 720. - Hvis kilden er 16:10, ændres skærmtypen automatisk til 1152 x 720.				

Automatisk tilknytningsregel på WXGA (skærmtype 16 x 9):

Auto	Indgangsopløsning		Auto/Skalere	
	H-opløsning	V-opløsning	1280	720
4:3	640	480	960	720
	800	600	960	720
	1024	768	960	720
	1280	1024	960	720
	1400	1050	960	720
	1600	1200	960	720
Bred bærbar computer	1280	720	1280	720
	1280	768	1200	720
	1280	800	1152	720
SDTV	720	576	1280	720
	720	480	1280	720
HDTV	1280	720	1280	720
	1920	1080	1280	720

Oversigt over billedskallering fra 1080p:

16:9 skærm	480i/p	576i/p	1080i/p	720p	PC
4x3	Skalér til 1440x1080.				
16x9	Skalér til 1920x1080.				
LBX	Skaler til 1920×1440 og få det centrale 1920x1080-billede til skærmen.				
Original	- 1:1 afbildningscentreret. - Billedet skaleres ikke. Billedet vises i en opløsning, der afhænger af indgangskilden.				
Auto	- Hvis dette format vælges, bliver skærmformatet automatisk 16:9 (1920x1080). - Hvis kilden er 4:3, ændres skærmtypen automatisk til 1440 x 1080. - Hvis kilden er 16:9, ændres skærmtypen automatisk til 1920 x 1080. - Hvis kilden er 16:10, ændres skærmtypen automatisk til 1920 x 1200, som beskæres til 1920 x 1080.				

Automatisk tilknytningsregel på 1080p:

Auto	Indgangsopløsning		Auto/Skalere	
	H-opløsning	V-opløsning	1920	1080
4:3	640	480	1440	1080
	800	600	1440	1080
	1024	768	1440	1080
	1280	1024	1440	1080
	1400	1050	1440	1080
	1600	1200	1440	1080
Bred bærbar computer	1280	720	1920	1080
	1280	768	1800	1080
	1280	800	1728	1080
SDTV	720	576	1350	1080
	720	480	1620	1080
HDTV	1280	720	1920	1080
	1920	1080	1920	1080

OPSÆTNING OG INSTALLATION

Skærmmenu til Geometrisk korrektion

V Keystone

Juster billedforvrængningen vertikalt, og laver et kvadratisk billede Vertikal keystone bruges til at rette et trapezformet billede, hvor øvre og nedre side hælder til den ene side. Dette er beregnet til brug på vertikale akser.

H. keystone

Juster billedforvrængningen horisontalt, og laver et kvadratisk billede Vandret keystone bruges til at rette et trapezformet billede, hvor venstre og højre side af billedet er ulige i længden. Dette er beregnet til brug på horisontale akser.

Bemærk: *H Keystone-funktionen findes ikke på XGA- og WXGA-modellerne.*

Fire hjørne-justering

I dette punkt kan du justere det projicerede billede fra hvert hjørne, så du får et firkantet billede, hvis projektionsoverfladen ikke er plan.

Bemærk: *Justeringsfunktionen Fire hjørne-justering findes ikke på XGA- og WXGA-modellerne.*

Nulstil

Nulstiller de Geometrisk korrektion indstillinger til fabriksindstillingerne.

Vis digital zoom-menu

Bruges til at reducere og forstørre billedet på lærredet. Digital zoom er ikke det samme som optisk zoom. Den reducerer billedkvaliteten.

Bemærk: *Zoomindstillingerne beholdes, når projektoren slukkes og tændes.*

Åbn billedforskydning-menu

Bruges til at justere billedets placering horisontalt (H) og vertikalt (V).

Åbn nulstillingsmenu

Nulstiller skærmindstillingerne til fabriksindstillingerne.

OPSÆTNING OG INSTALLATION

Opsætningsmenu

Indstilling af testmønster-menu

Vælg om testmønsterets skal være et grønt netmønster, magenta netmønster, hvidt netmønster, hvidt eller om det skal slås fra (fra).

Sprogmenu

Vælg om sproget i menuerne skal være engelsk, tysk, fransk, italiensk, spansk, portugisisk, polsk, hollandsk, svensk, norsk/dansk, finsk, græsk, traditionelt kinesisk, forenklet kinesisk, japansk, koreansk, russisk, ungarsk, tjekkisk, arabisk, thai, tyrkisk, farsi, vietnamesisk, indonesisk eller rumænsk.

Indstillingsmenu

Menu Timer

Vælg hvor lang tid menuen skal være på skærmen.

Skjul information

Aktiver denne funktion for at skjule infomeddelelsen.

Menu med indstilling af brug i høje højder

Når "Tændt" vælges, blæser ventilatoren hurtigere. Denne funktion er praktisk i højder, hvor luften er tynd.

Indstilling af filterindstillinger-menu

Filterbrugstimer

Viser filtertiden.

Valgfrit filterinstalleret

Bemærk: *Forhør dig hos din forhandler om dette filter, som er ekstraustyr.*

Angiv indstillinger for advarsel.

- **Ja:** Vis en advarselsmeddelelse efter 500 timers brug.

Bemærk: *"Filterbrugstimer / Filterpåmindelse / Nulstil filter" vises kun, når "Valgfrit filterinstalleret" sættes på "Ja".*

- **Nei:** Slå advarselsmeddelelsen fra.

Filterpåmindelse

Velg denne funktion for at vise eller skjule advarselsmeddelelsen, når påmindelsen om udskiftning af filter vises. De tilgængelige valgmuligheder er Slukket, 300 timer, 500 timer, 800 timer og 1000 timer.

Nulstil filter

Nulstil tælleren for støvfilter efter udskiftning eller rengøring af støvfilteret.

OPSÆTNING OG INSTALLATION

Strømopsætningmenuen

Direct Power tændt

Vælg "Tændt" for at aktivere Direkte opstart. Projektoren tænder automatisk, når der tændes for strømmen, uden at du skal trykke på "tænd/sluk-knappen" på projektorens tastatur eller på fjernbetjeningen.

Signalstrøm på

Vælg "Tændt" for at aktivere Signalstrøm. Herefter tænder projektoren automatisk, når der registreres et signal, uden at du skal trykke på "tænd/sluk-knappen" på kontrolpanelet eller på fjernbetjeningen.

Bemærk:

- *Hvis “Signalstrøm på” indstilles til “Tændt” er projektorens strømforbrug over 3 W, når den er på standby.*
- *Denne funktion er gældende på HDMI-kilder.*

Automatisk slukning (min.)

Her kan du indstille nedtællingstimeren. Nedtællingstimeren starter, så snart projektoren ikke modtager noget signal. Projektoren slukker automatisk, når nedtællingen er færdig (i minutter).

Sovtidtaker (min.)

Her kan du indstille nedtællingstimeren. Nedtællingstimeren starter, så snart projektoren ikke modtager noget signal. Projektoren slukker automatisk, når nedtællingen er færdig (i minutter).

Bemærk: *Dvaletimeren nulstilles, hver gang projektoren slukkes.*

Strømtilstand (Standby)

Angiv strømtilstanden.

- **Aktiv:** Vælg "Aktiv" for at vende tilbage til normal standbytilstand.
- **Eco:** Vælg "Eco" for at spare yderligere strøm < 0,5 W.

Bemærk: *Strømtilstand (Standby) findes kun på modeller med en netværksfunktion, såsom modellen med XGA, WXGA, 1080p 1,3x, 1080p med kort projektionsafstand og 1080p 1,6x.*

Menuen Konfigurér sikkerhed

Sikkerhed

Aktiver denne funktion for at bede om adgangskode, før du kan bruge projektoren.

- **Tændt:** Vælg “Tændt” for at bruge adgangskoden, når projektoren startes.
- **Slukket:** Vælg “Slukket” for at kunne tænde for projektoren uden brug af adgangskode.

Bemærk: *Standardadgangskoden er 1234.*

Sikkerhedstimer

Vælg tidsindstillingen (Måned/Dag/Timer) til at indstille, hvor mange timer projektoren kan bruges. Når tiden udløber, bliver brugeren bedt om at indtaste adgangskoden igen.

Skift adgangskode

Bruges til at angive eller ændre adgangskoden, som projektoren beder om under opstart.

Menu til indstilling af tastaturet

Tastaturlås

Når tastaturlåsen står på "Tændt", er betjeningstastaturet låst. Men projektoren kan stadig betjenes med fjernbetjeningen. Ved at vælge "Slukket", kan du bruge tastaturet igen.

OPSÆTNING OG INSTALLATION

Menu til indstilling af logoet under opstart

Logo

Brug denne funktion til at indstille den ønskede opstartsskærm. Hvis der foretages ændringer, tages de i brug den efterfølgende gang projektoren tændes.

- **Standard:** Standard-opstartsskærmen.
- **Neutral:** Der vises ikke noget logo på opstartskærmen.

Menu til indstilling af baggrundsfarven

Brug denne funktion til at vælge om skærmen skal være rød, grøn, grå, om den ikke skal vise nogen farver, eller om den skal vise et logo, når projektoren ikke modtager et signal.

Bemærk: *Hvis baggrundsfarven er indstillet til "Ingen", er den sort.*

Menu til nulstilling af enheden

Nulstil OSD

Nulstiller indstillingsmenuen til fabriksindstillingerne.

Nulstil alle indstillinger

Nulstil alle indstillinger til fabriksindstillingerne.

OPSÆTNING OG INSTALLATION

Indtastningsmenu

Menu til valg af indgangskilde

Vælg denne indstilling, hvis projektoren automatisk skal finde en ledig indgangskilde.

Menu til skift af lydkilden

Hvis et HDMI-indgangssignal registreres, skifter projektoren automatisk indgangskilde.

Menu til indstilling af HDMI CEC-indgangen

Bemærk: *Når HDMI CEC-kompatible enheder forbindes til projektoren med HDMI-kabler, kan de slukkes og tændes via HDMI Link i projektorens skærmmenu. På denne måde kan en eller flere enheder i samme gruppe tændes og slukkes via HDMI Link. På en typisk konfiguration, er din dvd-afspiller muligvis forbundet til projektoren via en forstærker eller et hjemmebiografsystem.*

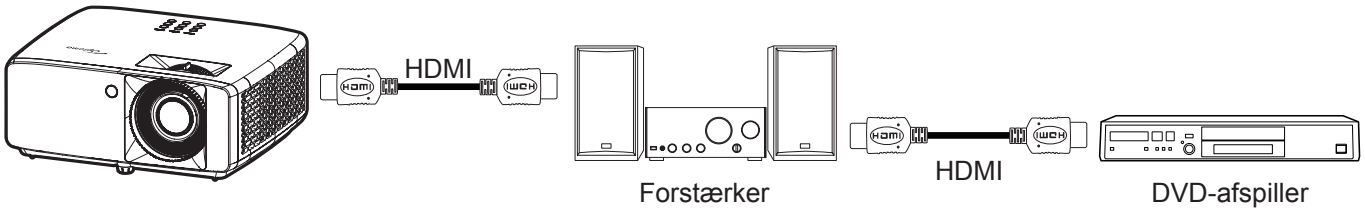

HDMI Link

Slå HDMI Link til og fra.

Inclusief TV

Hvis punktet sættes på "Ja", er det muligt, at vælge punkterne Link til at tænde og Link til at slukke.

Link til at tænde

CEC-strøm ved behov.

- **Ens:** Både projektoren og CEC-enheden tændes samtidigt.
- **PJ --> Enhed:** CEC-enheden tændes kun, når projektoren er blevet tændt.
- **Enhed --> PJ:** Projektoren vil blive tændt, når CEC-enheden er blevet tændt.

Link til at slukke

Slå denne funktion til, hvis både HDMI Link og projektoren automatisk skal slukke på samme tid.

Menu til nulstilling af indgangen

Nulstiller indgangsindstillingerne til fabriksindstillingerne.

OPSÆTNING OG INSTALLATION

Lydmenu

Lydstyrkemenu

Juster lydstyrken.

Menuen for lydløs indstilling

Brug denne indstilling til midlertidigt at slå lyden fra.

- **Tændt:** Vælg "Tændt" for at slå lyden fra.
- **Slukket:** Vælg “Slukket” for, at slå lyden til.

Bemærk: *Funktionen "Lydløs" påvirker lydstyrken fra både de interne og eksterne højttalere.*

Menu til nulstilling af lyden

Nulstiller lydindstillingerne til fabriksindstillingerne.

OPSÆTNING OG INSTALLATION

Menuen Control

Menuen med styringsenhedens ID

I denne menu kan id-nummeret konfigureres (område 0-99), så en bruger kan styre projektoren via kommandoen RS232.

Bemærk: *Du kan finde en komplet liste over RS232-kommandoer i RS232-brugervejledningen på vores websted.*

Menu med fjernbetjeningsindstillinger

IR-Funktion

Indstil IR-funktionen.

- **Tændt:** Vælg "Tændt", projektoren kan betjenes af fjernbetjeningen fra toppen- og fronten af IR-modtagere.
- **Slukket:** Vælg “Slukket”, hvorefter projektoren ikke kan betjenes med fjernbetjeningen. Ved at vælge "Fra", kan du bruge tastaturet.

Menu til indstilling af tastaturet

Tastaturlås

Når tastaturlåsen står på "Tændt", er betjeningstastaturet låst. Men projektoren kan stadig betjenes med fjernbetjeningen. Ved at vælge "Slukket", kan du bruge tastaturet igen.

Menu til styring af LAN-netværket

Konfigurer projektorens netværksindstillinger.

Netværksstatus

Viser status for netværksforbindelse. (Skrivebeskyttet)

MAC-adresse

Viser MAC-adressen. (Skrivebeskyttet)

DHCP

Slå DHCP til for automatisk at hente IP-adresse, undernetmaske, gateway og DNS.

IP-adresse

Tildel projektorens IP-adresse.

Nettverksmaske

Tildel projektorens undernetmaske.

Gateway

Tildel projektorens gateway.

DNS

Tildel projektorens DNS.

OPSÆTNING OG INSTALLATION

Sådan styres projektoren med webbrowseren

1. Stil DHCP-indstillingen på projektoren på "Tændt" for at tillade en DHCP-server automatisk at tildele en IP-adresse.
2. Åbn webbrowseren på din pc, og indtast projektorens IP-adresse ("Styring > LAN > IP-adresse").
3. Indtast brugernavn og adgangskode, og klik derefter på "Log på".
   Herefter åbner projektorens webkonfigurationsside.

Bemærk:

- *Standardbrugernavn og adgangskode er "admin".*
- *Trinnene i dette afsnit er beregnet til Windows 10.*

Sådan oprettes en direkte forbindelse mellem projektoren og computeren*

1. Stil DHCP-indstillingen på projektoren på "Slukket".
2. Konfigurer IP-adresse, undernetmaske, gateway og DNS på projektoren ("Styring > LAN").
3. Åbn siden ***Netværk og internet*** på din pc, og tildel de identiske netværksparametre til pc'en som angivet på projektoren. Klik på "OK" for at gemme parametrene.

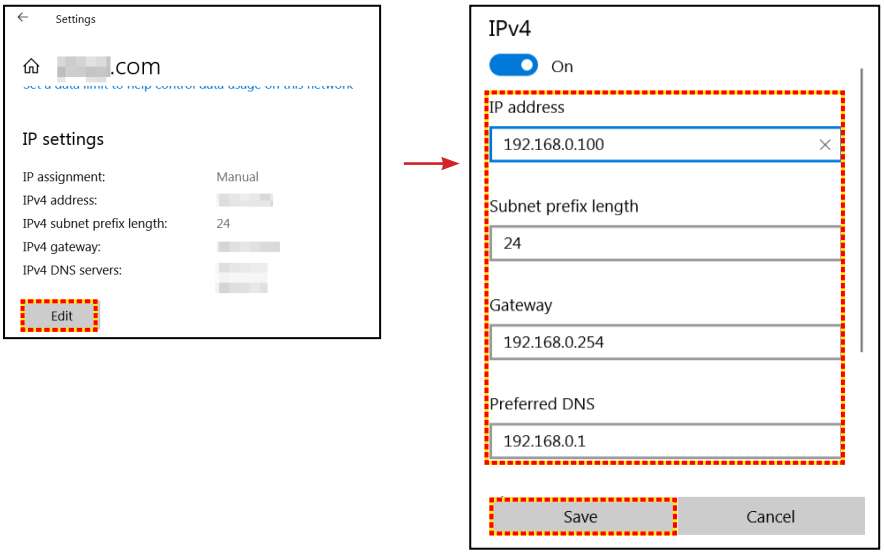

4. Åbn webbrowseren på din pc, og indtast IP-adressen, som blev tildelt i trin 3, i URL-feltet. Tryk derefter på "Enter".

Nulstil

Nulstil netværksindstillingerne til deres standardværdier.

OPSÆTNING OG INSTALLATION

Styringsmenu

Denne projektor kan fjernstyres af en computer eller andre eksterne enheder med den kabelforbundne netværksforbindelse. På denne måde kan brugeren styre en eller flere projektorer fra et fjernbetjeningscenter. Brugeren kan bl.a. tænde og slukke projektoren og justere billedets lysstyrke og kontrast.

I undermenuen Styringen kan du vælge en styringsenhed til projektoren.

Crestron

Styr projektoren med Crestron-controlleren og den tilhørende software. (Port: 41794)

Du kan læse mere på http://www.crestron.com.

Extron

Styr projektoren med Extron-enheder. (Port: 2023)

Du kan læse mere på http://www.extron.com.

PJ Link

Styr projektoren med PJLink v2.0-kommandoer. (Port: 4352)

Du kan læse mere på http://pjlink.jbmia.or.jp/english.

AMX-enhedsregistrering

Styr projektoren med AMX-enheder. (Port: 9131)

Du kan læse mere på http://www.amx.com.

Telnet

Styr projektoren med RS232-kommandoer via en Telnet-forbindelse. (Port: 23)

Du kan læse mere på ”RS232 med Telnet-funktion” på side 53.

HTTP

Styr projektoren med en webbrowser. (Port: 80)

Du kan læse mere på ”Sådan styres projektoren med webbrowseren” på side 44.

Bemærk:

- *Crestron er et registreret varemærke tilhørende Crestron Electronics Inc. i USA.*
- *Extron er et registreret varemærke tilhørende Extron Electronics Inc. i USA.*
- *AMX er et registreret varemærke tilhørende AMX LLC i USA.*
- *JBMIA afventer registrering af PJLink som et varemærke og logo i Japan, USA og andre lande.*
- *For flere oplysninger om de forskellige typer eksterne enheder, som kan forbindes til LAN/RJ45-porten og styre/fjernstyre projektoren, samt tilhørende betjeningskommandoer på hver eksterne enhed, bedes du kontakte vores kundeservice direkte.*

OPSÆTNING OG INSTALLATION

Menuen Konfigurér netværksindstillinger

LAN_RJ45-funktion

Af hensyn til enkelhed og brugervenlighed er projektoren udstyret med forskellige funktioner til netværks- og fjernstyring. Projektorens LAN/RJ45-funktion giver netværksadgang til fx fjernbetjening: Tænd/sluk og indstilling af lysstyrken og kontraksten. Du kan også se projektorens statusoplysninger, som fx: Videokilde, Lydløs osv.

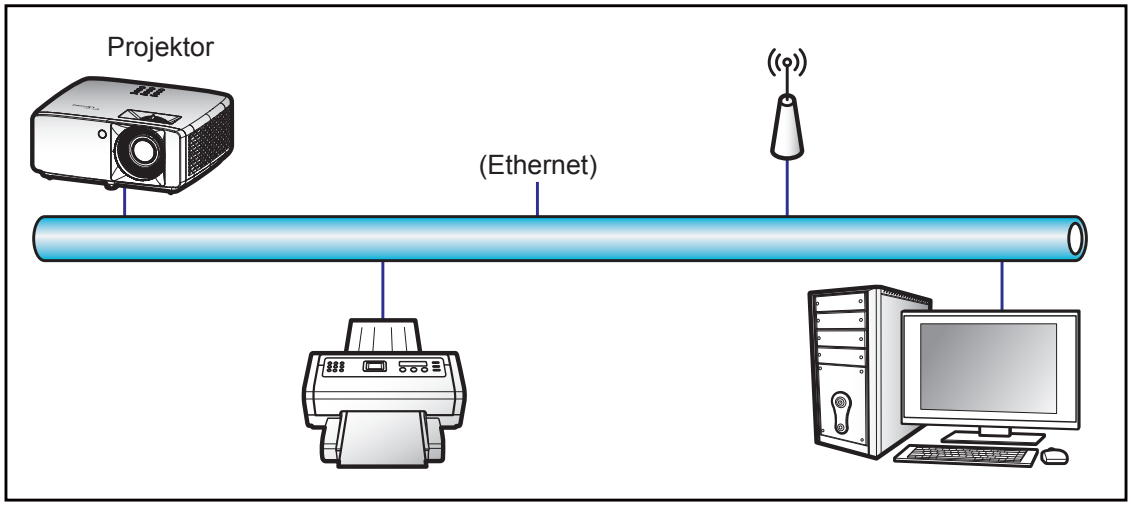

Funktionerne til kabelforbundet LAN

Projektoren kan styres af en pc (bærbar) eller andre eksterne enheder via LAN/RJ45-porten, og den er kompatibel med Crestron/Extron/AMX (enhedsregistrering)/PJLink.

- Crestron er et registreret varemærke tilhørende Crestron Electronics Inc. i USA.
- Extron er et registreret varemærke tilhørende Extron Electronics Inc. i USA.
- AMX er et registreret varemærke tilhørende AMX LLC i USA.
- JBMIA afventer registrering af PJLink som et varemærke og logo i Japan, USA og andre lande.

Projektoren understøtter specificerede Crestron Electronics controller-kommandoer og relateret software som fx RoomView®.

http://www.crestron.com/

Denne projektor understøtter Extron-enheder som reference.

http://www.extron.com/

Denne projektor understøtter AMX (enhedsregistrering).

http://www.amx.com/

Denne projektor understøtter alle kommandoer fra PJLink Klasse 1 (version 1.00).

http://pjlink.jbmia.or.jp/english/

For mere detaljerede oplysninger om de forskellige typer eksterne enheder, som kan forbindes til LAN/RJ45-porten og styre/fjernstyre projektoren, samt tilhørende betjeningskommandoer på hver eksterne enhed, bedes du kontakte vores kundeservice direkte.

OPSÆTNING OG INSTALLATION

LAN RJ45

1. Forbind et RJ45-kabel til RJ45-portene på projektoren og til PC'en (bærbar).

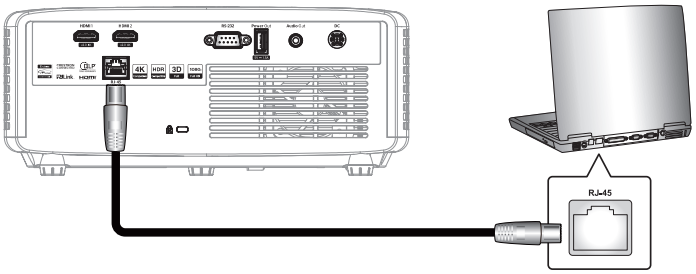

2. På computeren skal du vælge **Start** > **Indstillinger** > **Netværk og internet**.

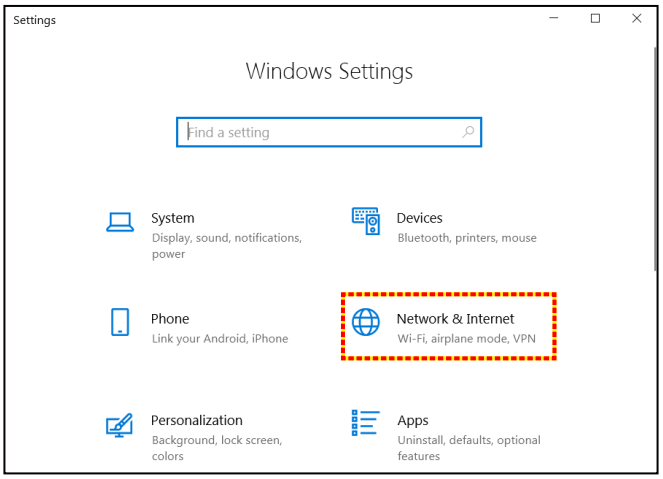

3. I afsnittet **Ethernet** skal du vælge **Egenskaber**.

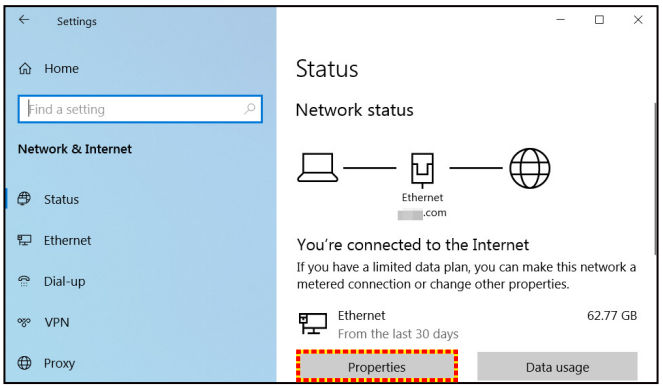

4. I afsnittet **IP-indstillinger** skal du vælge **Rediger**.

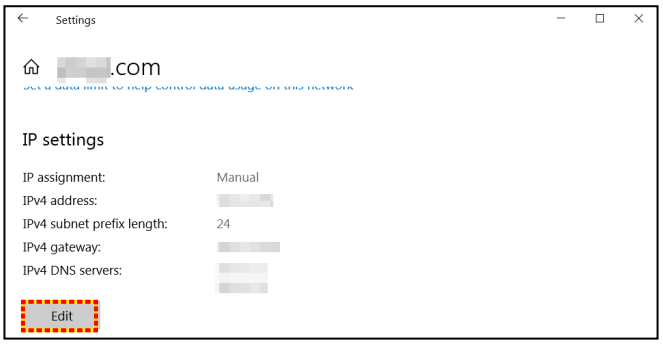

5. Indtast IP-adresse og undernetmaske, og vælg derefter ”Gem”.

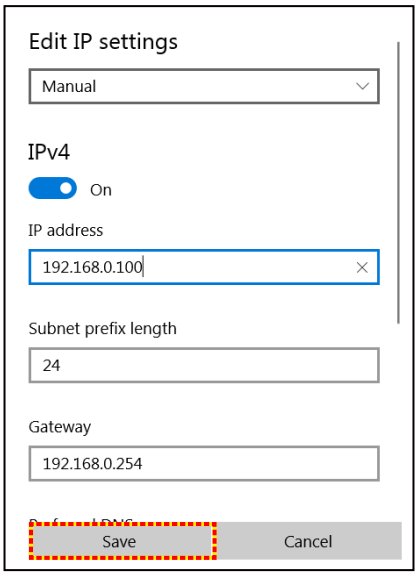

6. Tryk på knappen "Menu" på projektoren.
7. Åbn **Styring** > **LAN** på projektoren.
8. Indtast følgende forbindelsesparametre:
   – DHCP: Slukket
   – IP-adresse: 192.168.0.100
   – Nettverksmaske: 255.255.255.0
   – Gateway: 192.168.0.254
   – DNS: 192.168.0.51
9. Tryk på "Enter" for at bekræfte indstillingerne.
10. Åbn en webbrowser, som fx Microsoft Edge eller Chrome med Adobe Flash Player 9.0 eller nyere installeret.
11. Indtast projektorens IP-adresse i adressefeltet: 192.168.0.100.

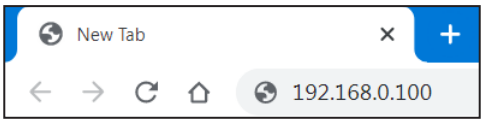

12. Tryk på "Enter".

Projektoren er nu konfigureret for fjernbetjening. LAN/RJ45-funktionen vises på følgende måde:

Log på

Når du åbner hjemmesiden for første gang, vises skærmen nedenfor.
Indtast et gyldigt brugeradgangskode.

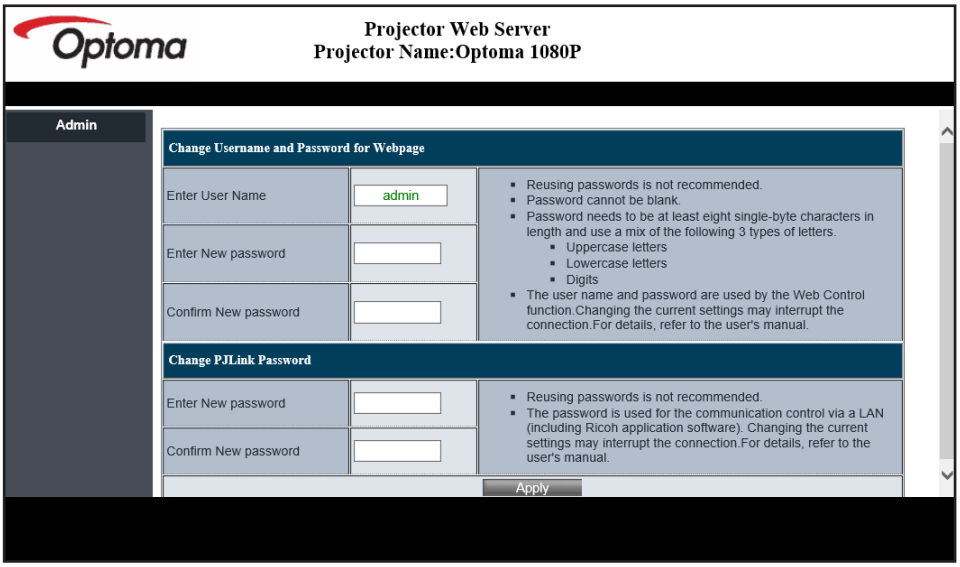

Når du har indtastet en gyldig adgangskode og åbner hjemmesiden, vises skærmen nedenfor. Indtast adgangskoden i feltet ”Adgangskode”.

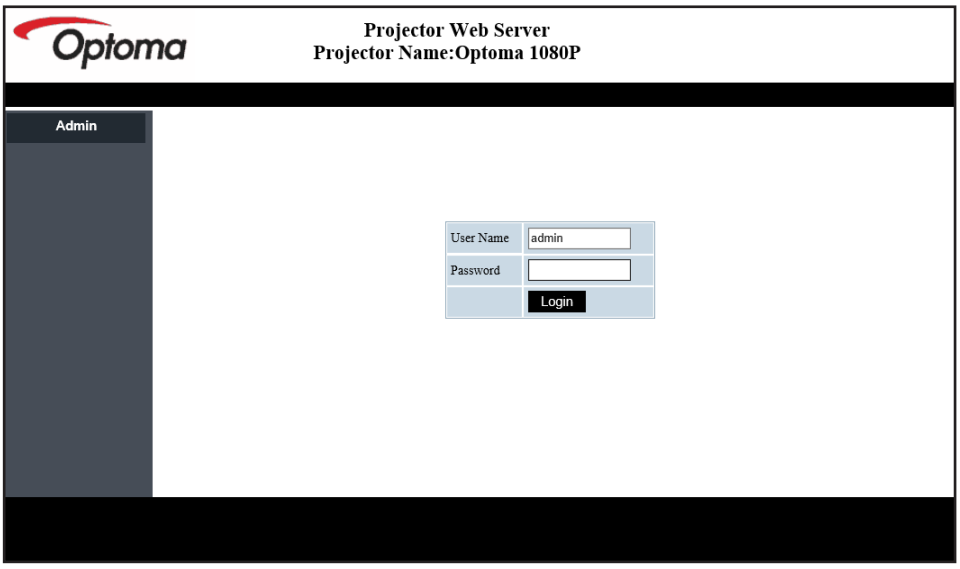

Systemstatus

Projektorens aktuelle status vises. Du kan se projektormodellen, firmwareversionen, nuværende LAN-konfiguration. Og du kan ændre sproget i grænsefladen, hvis nødvendigt.

Versionnavnet, der vises på websiden i diagrammet, kan afvige fra navnet på skærmen.

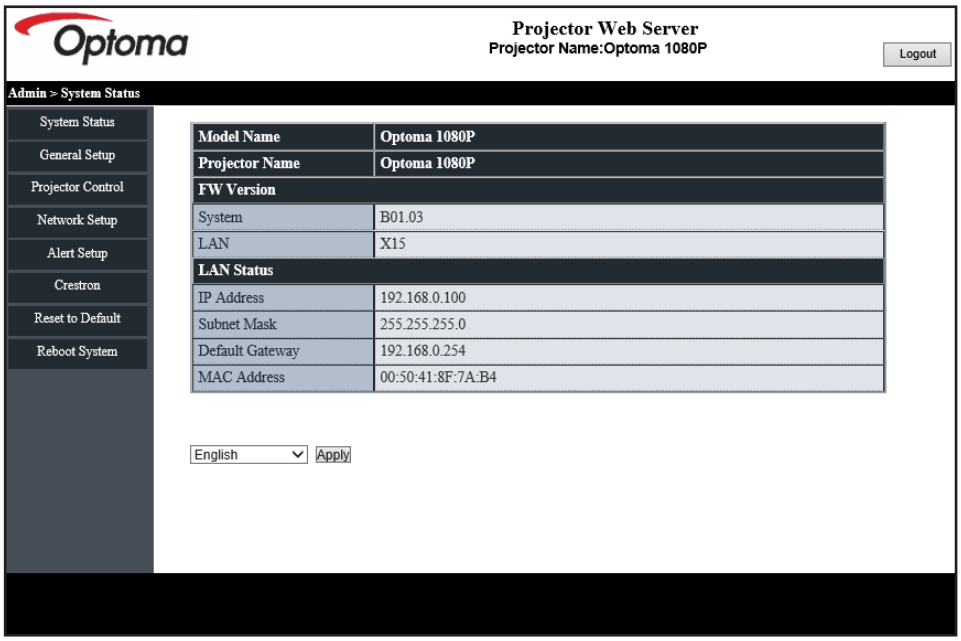

Generel opsætning

Projektornavnet, der står her, bruges også i styringen via PJLink. Projektornavnet må kun bestå af alfanumeriske tegn. Det maksimale antal tegn er 32.

Adgangskoden må kun bestå af alfanumeriske tegn. Det maksimale antal tegn er 8. Hvis du indtaster et ugyldigt tegn, vises advarslen ”Ugyldigt tegn”.

Hvis tegnene i den nye adgangskode og tegnene i bekræftelsen af den nye adgangskode ikke er ens, vises en fejlmeddelelse. Hvis dette sker igen, skal du indtaste adgangskoden igen.

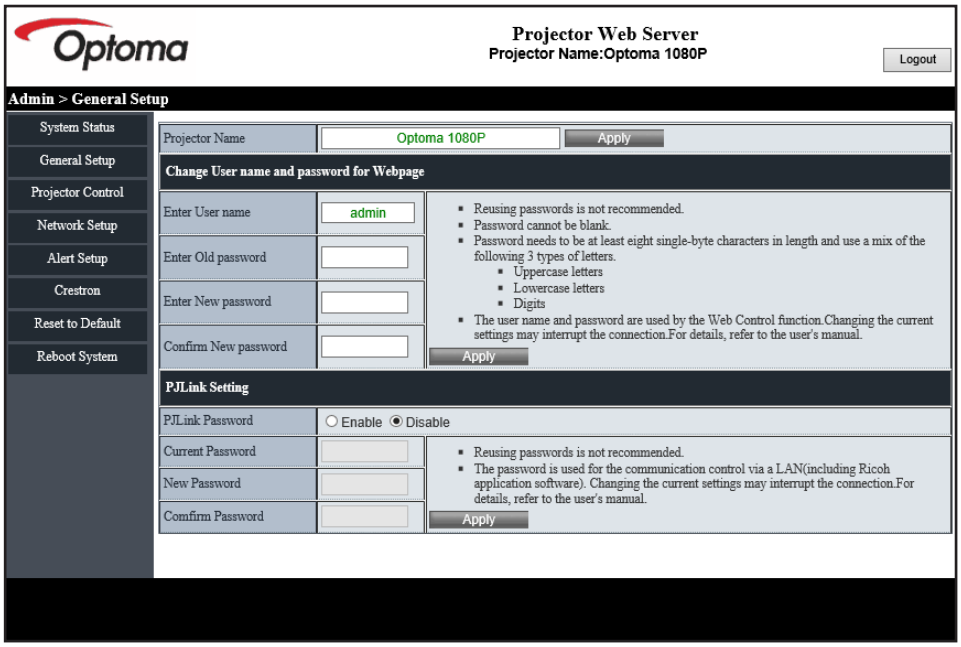

Styring af projektoren

Projektoren kan styres med dette punkt. I dette afsnit beskrives punkterne til styringen.

Styringsknap: Når der klikkes på en knap, udføres den tilsvarende funktion.

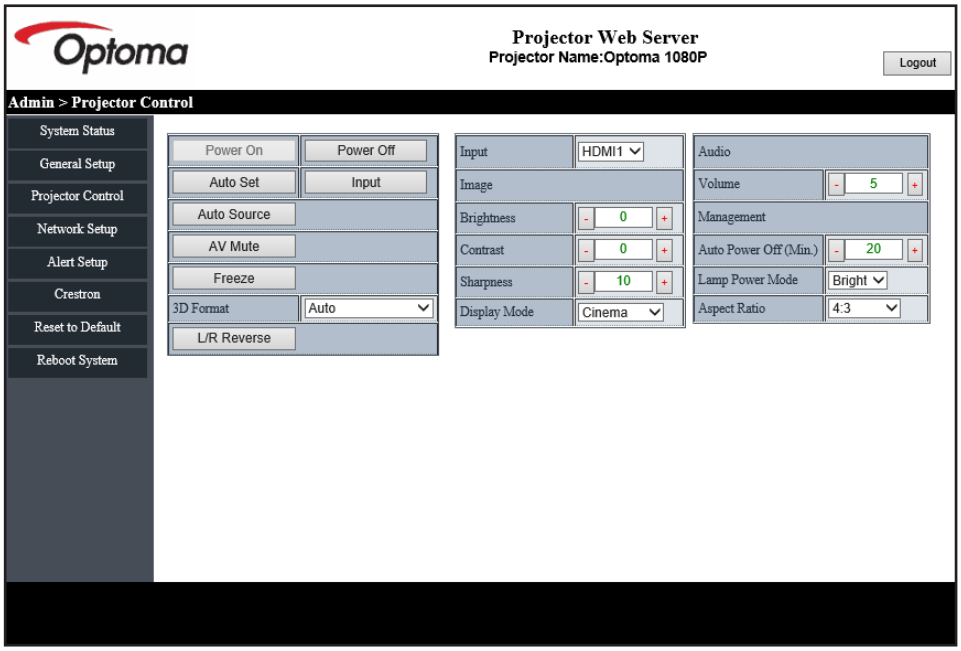

Netværksopsætning

Indstil projektorens netværk.

Alarmopsætning

Hvis en fejl opstår, kan du sende e-mail-advarsler. I dette afsnit kan du justere indstillingerne til e-mail-advarslerne.

1. Advarselstyper: Find, hvilken fejl du vil sende en e-mail-advarsel om.
2. E-mail-advarsel: Kontroller og udfør følgende indstillinger:
   - SMTP-indstilling: Indstil følgende:
     a) SMTP-server: Serveradresse (servernavn) (SMTP-server)
     b) Fra: afsenderens e-mailadresse
     c) Brugernavn: Brugernavn til mailserveren
     d) Adgangskode: Adgangskode til mailserveren
   - E-mail-indstilling: Indstil følgende:
     a) Emne i mailen
     b) Indhold i mailen
     c) Til: Indtast afsenderens e-mailadresse.
3. Klik på “Anvend” for, at ændre værdien.
4. Indtast projektorens IP-adresse i *xxx.xxx.xxx.xxx.
5. Send en testmail.

   Når du klikker på [Send en testmail], sendes en test-e-mail. Teksten bliver “E-mailtest xxx.xxx.xxx.xxx *”.

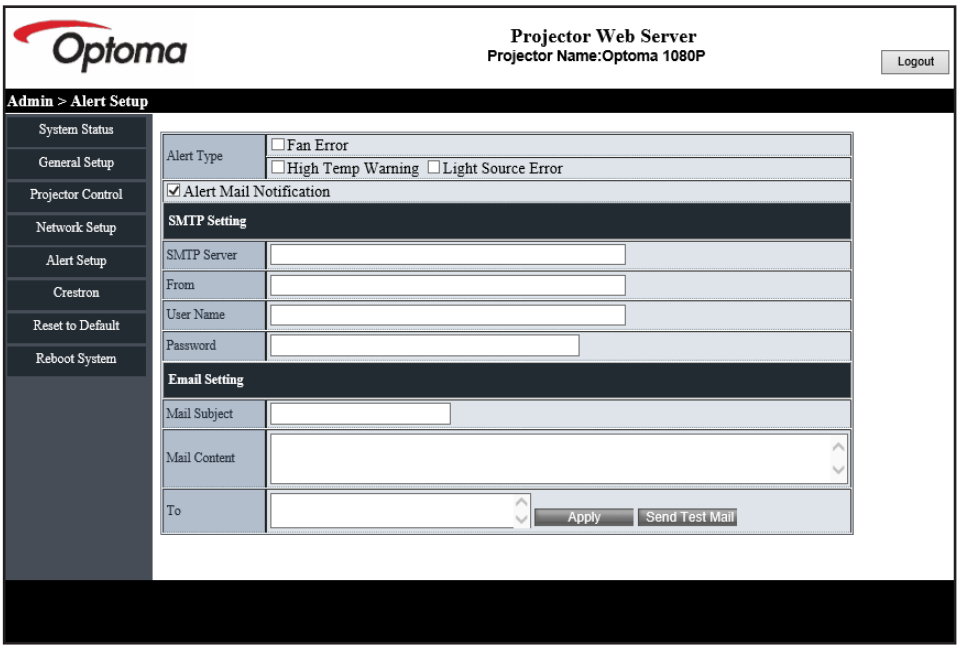

OPSÆTNING OG INSTALLATION

RS232 med Telnet-funktion

Projektoren kan styres på en anden med RS232-kommandostyring med TELNET til LAN/RJ45-grænsefladen.

Startvejledning til "RS232 med Telnet"

- Kontroller og hent IP-adresse i projektorens skærmmenu.
- Sørg for at din PC/bærbare har adgang til projektorens webside.
- Sørg for at slå ”Windows Firewall” fra, hvis ”TELNET” filtreres fra af din computer.

1. Klik på **Søg** og indtast derefter ”cmd” som et søgeord. Tryk på “Enter”-tasten.

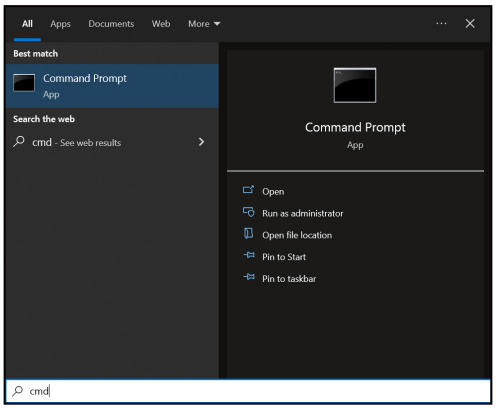

2. Åbn kommandoprompt-appen.
3. Indtast kommandoen i formatet som vist nedenfor:
   – telnet ttt.xxx.yyy.zzz 23 (trykket på "Enter")
   – (ttt.xxx.yyy.zzz:Projektorens IP-adresse)
4. Når Telnet-forbindelse er klar, og brugeren har indtastet RS232-kommandoen, skal du trykke på ”Enter”-tasten, hvorefter Telnet-forbindelsen er klar til RS232-kommandostyringen.

Specifikationer for "RS232 med TELNET":

1. Telnet: TCP.
2. Telnet-port: 23 (for yderligere oplysninger, bedes du venligst kontakte Optomas serviceteam).
3. Telnet-programmet: Windows "TELNET.exe" (konsolindstilling).
4. For at afslutte Telnet-sessionen, skal du blot lukke vinduet i kommandoprompt-appen.
5. Telnet-programmet i Windows direkte når TELNET-forbindelsen er klar.
   – Begrænsning 1 på Telnet-styring: Der må højst være 50 bytes netværksdata til Telnet-styreprogrammer.
   – Begrænsning 2 på Telnet-styring: Der må højst være 26 bytes til en komplet RS232-kommando til Telnet-styring.
   – Begrænsning 3 på Telnet-styring: Minimumsforsinkelsen på efterfølgende kommando skal mindst være 200 (ms).

Menu til styring af nulstillingen

Nulstiller styreindstillingerne til fabriksindstillingerne.

OPSÆTNING OG INSTALLATION

Menuen Information

Menuen Information

Se følgende oplysningerne om projektoren:

- Regulatorisk
- Serienummer
- Kilde
- Farveoplysninger
- Lyskildes timer
- Billedtilstand
- Enheds-ID
- Filterbrugstimer
- Lyskildefunktion
- FW-version

YDERLIGERE OPLYSNINGER

Kompatible opløsninger

Indgangssignal til HDMI

Signal	Opløsning	Opdateringshastighed (Hz)	Bemærkninger til Mac
VGA	640 x 480	60	Mac 60/72/85/
SVGA	800 x 600	60(*2)/72/85/120(*2)	Mac 60/72/85
XGA	1024 x 768	48/50(*4)/60(*2)/70/75/85/120(*2)	Mac 60/70/75/85
SDTV(480I)	720 x 480	60	
SDTV(480P)	720 x 480	60	
SDTV(576I)	720 x 576	50	
SDTV(576P)	720 x 576	50	
WSVGA(1024x600)	1024 x 600	60 (*3)	
HDTV(720p)	1280 x 720	50(*2)/60/120(*2)	Mac 60
WXGA	1280 x 768	60/75/85	Mac 75
WXGA	1280 x 800	60/50/48hz(*4)	Mac 60
WXGA(*5)	1366 x 768	60	
SXGA	1280 x 1024	60/75/85	Mac 60/75
SXGA	1440 x 900	60	Mac 60/75
SXGA+	1400 x 1050	60	
UXGA	1600 x 1200	60	
HDTV(1080I)	1920 x 1080	50/60	
HDTV(1080p)	1920 x 1080	24/30/50/60	Mac 60
WUXGA	1920 x 1200(*1)	60/50(*4)	Mac 60

Bemærk:

- *(*1) 1920 x 1200 med 60 Hz understøtter kun RB (reduceret blanking).*
- *(*2) 3D-timing til 3D Ready-projektor (STD) og True 3D-projektor (ekstraudstyr).*
- *(*3) En ny ERA & Data-projektor skal have denne timing WSVGA. Proscene og Home anbefales.*
- *(*4) Proscene og dataprojektor > 4.000L, Original opløsning skal understøtte 50Hz/48Hz.*
- *(*5) Windows 8 standard timing.*

YDERLIGERE OPLYSNINGER

True 3D videokompatibilitet

Indgangsopløs-ninger	HDMI 1.4a 3D Input	Indgangstiming		
		1280 x 720P på 50Hz	Top-og-bund	
		1280 x 720P på 60Hz	Top-og-bund	
		1280 x 720P på 50Hz	Billedpakning	
		1280 x 720P på 60Hz	Billedpakning	
		1920 x 1080i på 50Hz	Side-om-Side (halv)	
		1920 x 1080i på 60Hz	Side-om-Side (halv)	
		1920 x 1080P på 24Hz	Top-og-bund	
		1920 x 1080P på 24Hz	Billedpakning	
	HDMI 1.3	1920 x 1080i på 50Hz	Side-om-Side (halv)	SBS-tilstand slået til
		1920 x 1080i på 60Hz		
		1280 x 720P på 50Hz		
		1280 x 720P på 60Hz		
		800 x 600 på 60Hz		
		1024 x 768 på 60Hz		
		1280 x 800 på 60Hz		
		1920 x 1080i på 50Hz	Top-og-bund	TAB-tilstand slået til
		1920 x 1080i på 60Hz		
		1280 x 720P på 50Hz		
		1280 x 720P på 60Hz		
		800 x 600 på 60Hz		
		1024 x 768 på 60Hz		
		1280 x 800 på 60Hz		
		1024 x 768 på 120Hz	Rammesekventiel	3D-format er rammesekventiel
		1280 x 720 på 120 Hz		

Bemærk:

- *Hvis 3D-kilden er 1080p på 24 Hz, skal DMD afspille med integral multiple med 3D-funktion.*
- *1080i med 25 Hz og 720p med 50 Hz kører med 100 Hz. Andre 3D-timinger kører med 120 Hz.*
- *1080p med 24 Hz kører med 144 Hz.*

YDERLIGERE OPLYSNINGER

EDID (Digital)

XGA/WXGA				
B0/Etableret timing	**B0/Standard timing**	**B0/Detaljeret timing**	**B1/Videotilstand**	**B1/Detaljeret timing**
640 x 480 på 60Hz	1600 x 1200 på 60Hz	Generisk timing:	640 x 480p på 60Hz	XGA:
640 x 480 på 67Hz	1440 x 900 på 60Hz	XGA: 1024 x 768 på 60Hz	720 (1440) x 480i på 60Hz	1280 x 720p på 60Hz
640 x 480 på 72Hz	1280 x 720 på 60Hz	WXGA: 1280 x 800 på 60Hz	720 (1440) x 576i på 50Hz	1366 x 768 på 60Hz
640 x 480 på 75Hz	1280 x 800 på 60Hz		720 x 480p på 60Hz	1920 x 1080p på 50Hz
800 x 600 på 56Hz	640 x 480 på 120Hz		720 x 576p på 50Hz	1920 x 1080p på 60Hz
800 x 600 på 60Hz	800 x 600 på 120Hz		1280 x 720p på 60Hz	
800 x 600 på 72Hz	1024 x 768 på 120Hz		1280 x 720p på 50Hz	WXGA**:**
800 x 600 på 75Hz	1280 x 720 på 120Hz		1920 x 1080i på 60Hz	1280 x 800p på 120Hz
1024 x 768 på 60Hz			1920 x 1080i på 50Hz	1366 x 768 på 60Hz
1024 x 768 på 70Hz			1920 x 1080p på 60Hz	1920 x 1080p på 50Hz
1024 x 768 på 75Hz			1920 x 1080p på 50Hz	1920 x 1080p på 60Hz
1280 x 1024 på 75Hz			1920 x 1080p på 24Hz	
1152 x 870 på 75Hz			1920 x 1080p på 25Hz	
			1920 x 1080p på 30Hz	

1080p				
B0/Etableret timing	**B0/Standard timing**	**B0/Detaljeret timing**	**B1/Videotilstand**	**B1/Detaljeret timing**
640 x 480 på 60Hz	1280 x 1024 på 60Hz	Generisk timing:	720(1440) x 480i på 60Hz 4:3	3840 x 2160p på 60Hz
640 x 480 på 67Hz	1400 x 1050 på 60Hz	1920 x 1080p på 60Hz	720(1440) x 576i på 50 Hz 4:3	
640 x 480 på 72Hz	1024 x 768 på 120Hz		720 x 480p på 60 Hz 4:3	
640 x 480 på 75Hz	1280 x 720 på 60Hz		720 x 576p på 50 Hz 4:3	
800 x 600 på 56Hz	1280 x 720 på 120Hz		1280 x 720p på 60 Hz 16:9	
800 x 600 på 60Hz	1280 x 800 på 60Hz		1280 x 720p på 50 Hz 16:9	
800 x 600 på 72Hz	1440 x 900 på 60Hz		1920 x 1080i på 60 Hz 16:9	
800 x 600 på 75Hz	1600 x 1200 på 60Hz		640 x 480p på 60 Hz 4:3	
1024 x 768 på 60Hz			1920 x 1080p på 60 Hz 16:9	
1024 x 768 på 70Hz			1920 x 1080p på 50 Hz 16:9	
1024 x 768 på 75Hz			1920 x 1080p på 24 Hz 16:9	
1280 x 1024 på 75Hz			1920 x 1080p på 30 Hz 16:9	
1152 x 870 på 75Hz			1920 x 1080p på 120 Hz 16:9	
			3840 x 2160p på 24 Hz 16:9	
			3840 x 2160p på 25 Hz 16:9	
			3840 x 2160p på 30 Hz 16:9	
			3840 x 2160p på 50 Hz 16:9	
			3840 x 2160p på 60 Hz 16:9	
			4096 x 2160p på 24 Hz 256:135	
			4096 x 2160p på 25 Hz 256:135	

YDERLIGERE OPLYSNINGER

1080p				
B0/Etableret timing	B0/Standard timing	B0/Detaljeret timing	B1/Videotilstand	B1/Detaljeret timing
			4096 x 2160p på 30 Hz 256:135	
			4096 x 2160p på 50 Hz 256:135	
			4096 x 2160p på 60 Hz 256:135	
			720 x 480p på 60 Hz 16:9	
			720(1440) x 480i på 60Hz 16:9	
			720 x 576p på 50 Hz 16:9	
			2880 x 480i på 60 Hz 16:9	
			1440 x 480p på 60 Hz 16:9	
			2880 x 576i på 50 Hz 16:9	
			1440 x 576p på 50 Hz 16:9	
			720(1440) x 576i på 50 Hz 16:9	

YDERLIGERE OPLYSNINGER

Billedstørrelse og projiceringsafstand

XGA-model

Diagonal længde på (4:3) skærm	Skærmstørrelse (B x H)				Projektionsafstand (D)				Forskyvning (Hd)	
	(m)		(tommer)		(m)		(fod)			
	Bredde	Højde	Bredde	Højde	Vidvinkel	Telelinse	Vidvinkel	Telelinse	(m)	(tommer)
25,4	0,52	0,39	20,32	15,24	0,32	0,32	1,05	1,05	0,06	2,36
30	0,61	0,46	24,00	18,00	0,38	0,38	1,25	1,25	0,07	2,76
40	0,81	0,61	32,00	24,00	0,50	0,50	1,64	1,64	0,09	3,54
50	1,02	0,76	40,00	30,00	0,63	0,63	2,07	2,07	0,12	4,72
60	1,22	0,91	48,00	36,00	0,75	0,75	2,46	2,46	0,14	5,51
70	1,42	1,07	56,00	42,00	0,88	0,88	2,89	2,89	0,16	6,30
80	1,63	1,22	64,00	48,00	1,00	1,00	3,28	3,28	0,18	7,09
90	1,83	1,37	72,00	54,00	1,13	1,13	3,71	3,71	0,21	8,27
100	2,03	1,52	80,00	60,00	1,25	1,25	4,10	4,10	0,23	9,06
120	2,44	1,83	96,00	72,00	1,50	1,50	4,92	4,92	0,27	10,63
150	3,05	2,29	120,00	90,00	1,88	1,88	6,17	6,17	0,34	13,39
180	3,66	2,74	144,00	108,00	2,26	2,26	7,41	7,41	0,41	16,14
200	4,06	3,05	160,00	120,00	2,51	2,51	8,23	8,23	0,46	18,11
250	5,08	3,81	200,00	150,00	3,13	3,13	10,27	10,27	0,57	22,44
300	6,10	4,57	240,00	180	3,76	3,76	12,34	12,34	0,69	27,17

Bemærk:

- *Zoomforhold: 1.0x*
- *Værdierne i den lodrette objektivforskydning er baseret på midten af projektionsobjektivet, hvis den beregnes i henhold til midten af projektionsobjektivet. Der skal føjes 5,2 cm (2,05 tommer) til alle værierne i den lodrette objektivforskydning.*

WXGA-model

Diagonal længde på (16:10) skærm	Skærmstørrelse (B x H)				Projektionsafstand (D)				Forskyvning (Hd)	
	(m)		(tommer)		(m)		(fod)			
	Bredde	Højde	Bredde	Højde	Vidvinkel	Telelinse	Vidvinkel	Telelinse	(m)	(tommer)
30	0,65	0,40	25,44	15,90	0,34	0,34	1,12	1,12	0,06	2,36
40	0,86	0,54	33,92	21,20	0,45	0,45	1,48	1,48	0,08	3,15
50	1,08	0,67	42,40	26,50	0,56	0,56	1,84	1,84	0,10	3,94
60	1,29	0,81	50,88	31,80	0,67	0,67	2,20	2,20	0,12	4,72
70	1,51	0,94	59,36	37,10	0,79	0,79	2,59	2,59	0,14	5,51
80	1,72	1,08	67,84	42,40	0,90	0,90	2,95	2,95	0,16	6,30
90	1,94	1,21	76,32	47,70	1,01	1,01	3,31	3,31	0,18	7,09
100	2,15	1,35	84,80	53,00	1,12	1,12	3,67	3,67	0,20	7,87
120	2,58	1,62	101,76	63,60	1,35	1,35	4,43	4,43	0,24	9,45
150	3,23	2,02	127,20	79,50	1,68	1,68	5,51	5,51	0,30	11,81
180	3,88	2,42	152,64	95,40	2,02	2,02	6,63	6,63	0,37	14,57
200	4,31	2,69	169,60	106,00	2,24	2,24	7,35	7,35	0,41	16,14
250	5,38	3,37	212,00	132,50	2,81	2,81	9,22	9,22	0,50	19,69
300	6,46	4,04	254,40	159	3,37	3,37	11,06	11,06	0,6	23,62

Bemærk:

- *Zoomforhold: 1.0x*
- *Værdierne i den lodrette objektivforskydning er baseret på midten af projektionsobjektivet, hvis den beregnes i henhold til midten af projektionsobjektivet. Der skal føjes 5,2 cm (2,05 tommer) til alle værierne i den lodrette objektivforskydning.*

YDERLIGERE OPLYSNINGER

Model med 1080p kort projektionsafstand uden netværk

Diagonal længde på (16:9) skærm	Skærmstørrelse (B x H)				Projektionsafstand (D)				Forskyvning (Hd)	
	(m)		(tommer)		(m)		(fod)			
	Bredde	Højde	Bredde	Højde	Vidvinkel	Telelinse	Vidvinkel	Telelinse	(m)	(tommer)
24,5	0,54	0,31	21,35	12,01	0,27	0,35	0,89	1,15	0,04	1,57
30	0,66	0,37	26,15	14,71	0,33	0,43	1,08	1,41	0,06	2,36
40	0,89	0,50	34,86	19,6	0,44	0,57	1,44	1,87	0,08	3,15
50	1,11	0,62	43,58	24,5	0,55	0,71	1,80	2,33	0,10	3,94
60	1,33	0,75	52,29	29,4	0,66	0,86	2,17	2,82	0,12	4,72
70	1,55	0,87	61,01	34,3	0,77	1,00	2,53	3,28	0,14	5,51
80	1,77	1,00	69,73	39,2	0,88	1,14	2,89	3,74	0,16	6,30
90	1,99	1,12	78,44	44,1	0,99	1,28	3,25	4,20	0,18	7,09
100	2,21	1,25	87,16	49	1,10	1,43	3,61	4,69	0,19	7,48
120	2,66	1,49	104,59	58,8	1,32	1,71	4,33	5,61	0,24	9,45
150	3,32	1,87	130,74	73,5	1,65	2,14	5,41	7,02	0,30	11,81
180	3,98	2,24	156,88	88,2	1,98	2,57	6,50	8,43	0,36	14,17
200	4,43	2,49	174,32	98,1	2,20	2,85	7,22	9,35	0,40	15,75
250	5,53	3,11	217,89	122,6	2,75	3,57	9,02	11,71	0,50	19,69
300	6,64	3,74	261,47	147,1	3,29	4,28	10,79	14,04	0,59	23,23
306	6,77	3,81	266,70	150	3,36	3,36	11,02	11,02	0,61	24,02

Bemærk:

- *Zoomforhold: 1.3x*
- *Værdierne i den lodrette objektivforskydning er baseret på midten af projektionsobjektivet, hvis den beregnes i henhold til midten af projektionsobjektivet. Der skal føjes 5,2 cm (2,05 tommer) til alle væriderne i den lodrette objektivforskydning.*

1080p 1,3x model

Diagonal længde på (16:9) skærm	Skærmstørrelse (B x H)				Projektionsafstand (D)				Forskyvning (Hd)	
	(m)		(tommer)		(m)		(fod)			
	Bredde	Højde	Bredde	Højde	Vidvinkel	Telelinse	Vidvinkel	Telelinse	(m)	(tommer)
31	0,69	0,39	27,02	15,20	N/A	1,00	N/A	3,28	3,28	2,40
40	0,89	0,50	34,86	19,60	1,00	1,30	3,28	4,27	4,27	3,10
50	1,11	0,62	43,58	24,50	1,20	1,60	3,94	5,25	5,25	3,90
60	1,33	0,75	52,29	29,40	1,50	2,00	4,92	6,56	6,56	4,70
70	1,55	0,87	61,01	34,30	1,70	2,30	5,58	7,55	7,55	5,50
80	1,77	1,00	69,73	39,20	2,00	2,60	6,56	8,53	8,53	6,30
90	1,99	1,12	78,44	44,10	2,20	2,90	7,22	9,51	9,51	7,10
100	2,21	1,25	87,16	49,00	2,50	3,30	8,20	10,83	10,83	7,90
120	2,66	1,49	104,59	58,80	3,00	3,90	9,84	12,80	12,80	9,40
150	3,32	1,87	130,74	73,50	3,70	4,90	12,14	16,08	16,08	11,80
180	3,98	2,24	156,88	88,20	4,50	5,90	14,76	19,36	19,36	14,20
200	4,43	2,49	174,32	98,10	5,00	6,50	16,40	21,33	21,33	15,70
250	5,53	3,11	217,89	122,60	6,20	N/A	20,34	N/A	N/A	19,70
322	7,13	4,01	280,65	157,90	8,00	N/A	26,25	N/A	N/A	23,60

Bemærk: *Zoomforhold: 1.3x*

YDERLIGERE OPLYSNINGER

Model med 1080p kort projektionsafstand

Diagonal længde på (16:9) skærm	Skærmstørrelse (B x H)				Projektionsafstand (D)				Forskyvning (Hd)	
	(m)		(tommer)		(m)		(fod)			
	Bredde	Højde	Bredde	Højde	Vidvinkel	Telelinse	Vidvinkel	Telelinse	(m)	(tommer)
36	0,80	0,45	31,38	17,65	0,40	0,40	N/A	1,31	0,07	2,76
40	0,89	0,50	34,86	19,60	0,40	0,40	1,31	1,31	0,08	3,15
50	1,11	0,62	43,58	24,50	0,50	0,50	1,64	1,64	0,10	3,94
60	1,33	0,75	52,29	29,40	0,70	0,70	2,30	2,30	0,12	4,72
70	1,55	0,87	61,01	34,30	0,80	0,80	2,62	2,62	0,14	5,51
80	1,77	1,00	69,73	39,20	0,90	0,90	2,95	2,95	0,16	6,30
90	1,99	1,12	78,44	44,10	1,00	1,00	3,28	3,28	0,18	7,09
100	2,21	1,25	87,16	49,00	1,10	1,10	3,61	3,61	0,19	7,48
120	2,66	1,49	104,59	58,80	1,30	1,30	4,27	4,27	0,24	9,45
150	3,32	1,87	130,74	73,50	1,60	1,60	5,25	5,25	0,30	11,81
180	3,98	2,24	156,88	88,20	2,00	2,00	6,56	6,56	0,36	14,17
200	4,43	2,49	174,32	98,10	2,20	2,20	7,22	7,22	0,40	15,75
250	5,53	3,11	217,89	122,60	2,70	2,70	8,86	8,86	0,50	19,69
292	6,46	3,64	254,50	143,20	3,20	3,20	10,50	10,50	0,58	22,83

Bemærk:

- *Zoomforhold: 1.0x*
- *Værdierne i den lodrette objektivforskydning er baseret på midten af projektionsobjektivet, hvis den beregnes i henhold til midten af projektionsobjektivet. Der skal føjes 5,2 cm (2,05 tommer) til alle værierne i den lodrette objektivforskydning.*

1080p 1,6x model

Diagonal længde på (16:9) skærm	Skærmstørrelse (B x H)				Projektionsafstand (D)				Forskyvning (Hd)	
	(m)		(tommer)		(m)		(fod)			
	Bredde	Højde	Bredde	Højde	Vidvinkel	Telelinse	Vidvinkel	Telelinse	(m)	(tommer)
20	0,44	0,25	17,43	9,81	N/A	1,00	N/A	3,28	0,04	1,57
40	0,89	0,50	34,86	19,60	1,20	2,00	3,94	6,56	0,08	3,15
50	1,11	0,62	43,58	24,50	1,50	2,50	4,92	8,20	0,10	3,94
60	1,33	0,75	52,29	29,40	1,90	3,00	6,23	9,84	0,12	4,72
70	1,55	0,87	61,01	34,30	2,20	3,50	7,22	11,48	0,14	5,51
80	1,77	1,00	69,73	39,20	2,50	4,00	8,20	13,12	0,16	6,30
90	1,99	1,12	78,44	44,10	2,80	4,50	9,19	14,76	0,18	7,09
100	2,21	1,25	87,16	49,00	3,10	5,00	10,17	16,40	0,19	7,48
120	2,66	1,49	104,59	58,80	3,70	6,00	12,14	19,69	0,24	9,45
150	3,32	1,87	130,74	73,50	4,60	7,40	15,09	24,28	0,30	11,81
180	3,98	2,24	156,88	88,20	5,60	8,90	18,37	29,20	0,36	14,17
200	4,43	2,49	174,32	98,10	6,20	9,90	20,34	32,48	0,40	15,75
250	5,53	3,11	217,89	122,60	7,70	N/A	25,26	N/A	0,50	19,69
322	7,13	4,01	280,65	157,90	10,0	N/A	32,81	N/A	0,64	25,20

Bemærk:

- *Zoomforhold: 1.6x*
- *Værdierne i den lodrette objektivforskydning er baseret på midten af projektionsobjektivet, hvis den beregnes i henhold til midten af projektionsobjektivet. Der skal føjes 5,2 cm (2,05 tommer) til alle værierne i den lodrette objektivforskydning.*

YDERLIGERE OPLYSNINGER

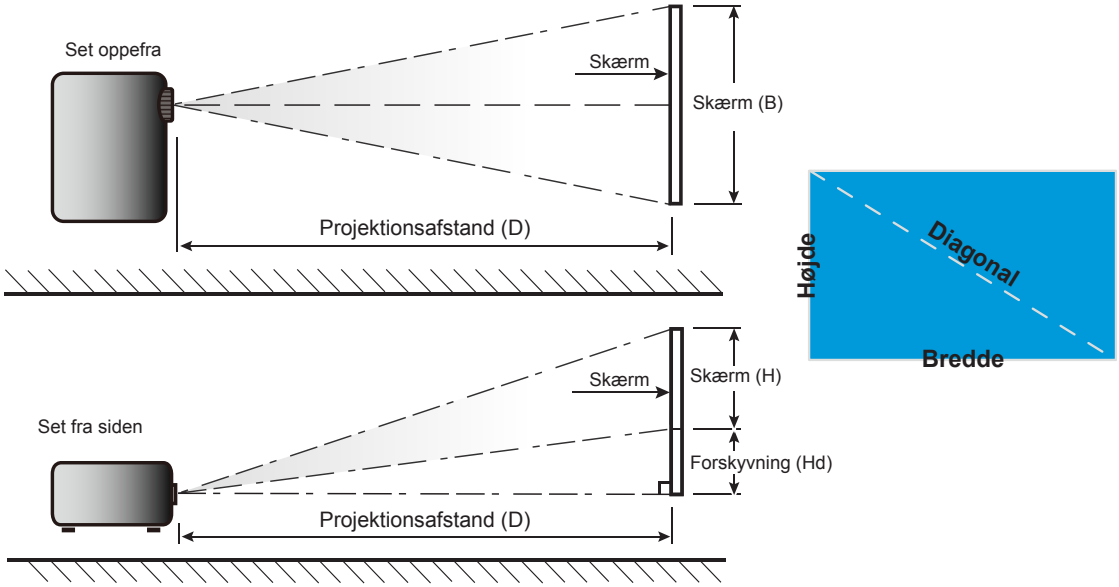

YDERLIGERE OPLYSNINGER

Projektormål og Loftmontering

1. For at undgå skader på din projektor, skal du bruge Optoma loftmonteringssættet.
2. Hvis du ønsker at anvende et tredjeparts loftmonteringspakke skal du sikre dig, at de anvendte skruer til montering af projektoren på beslaget opfylder følgende specifikationer:

- Skruetype: M4*10 mm
- Minimum skruelængde: 10 mm

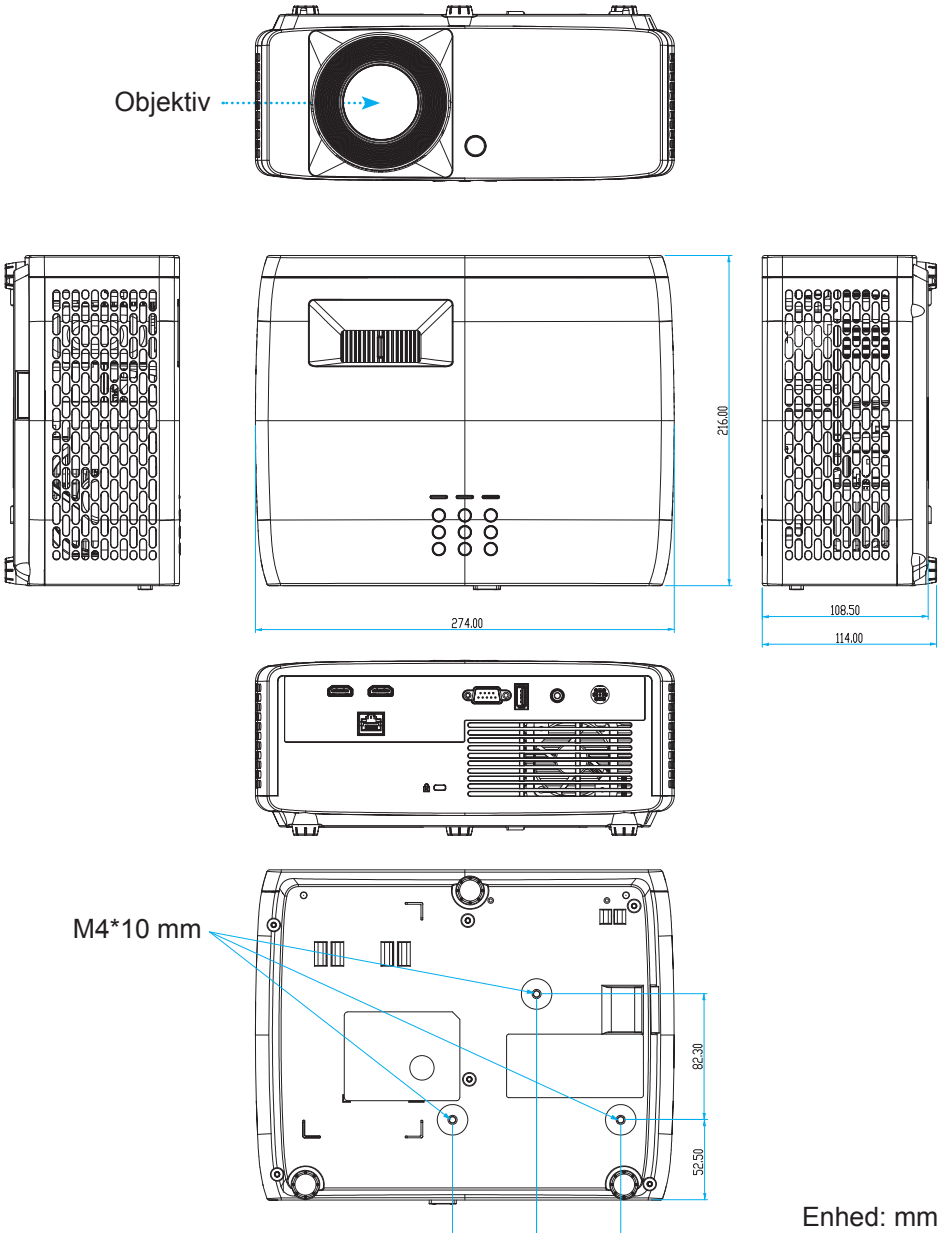

Bemærk: *Bemærk, at skader opstået på grund af forkert installation, ikke vil være dækket af garantien.*

Advarsel:

- Hvis du køber et loftmonteringssæt fra en anden virksomhed, skal du bruge den rigtige skruestørrelse. Skruestørrelsen afhænger af monteringspladens tykkelse.
- Der skal være mindst 10 cm mellemrum mellem loftet og projektorens bund.
- Installer ikke projektoren i nærheden af en varmekilde.

YDERLIGERE OPLYSNINGER

Ved loftsmontering anbefales det, at spænde strømadapteren fast med en kabelbinder på mindst 250 mm.

1. Sæt kabelbinderen i de angivne huller på bunden af projektoren. Sæt derefter strømadapteren på plads.

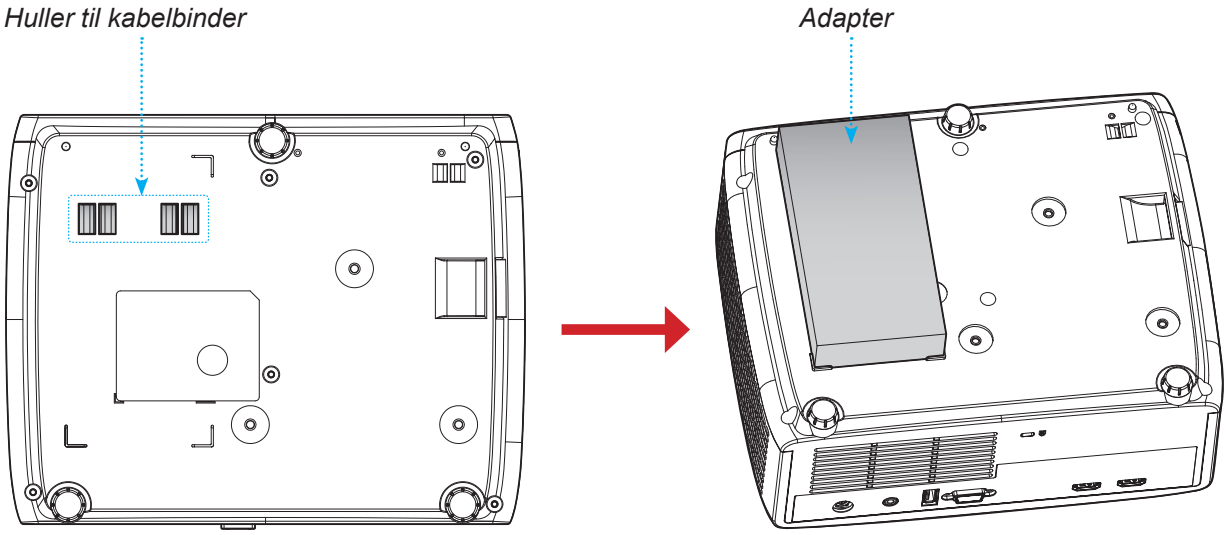

2. Spænd strømadapteren fast med kabelbinderen.

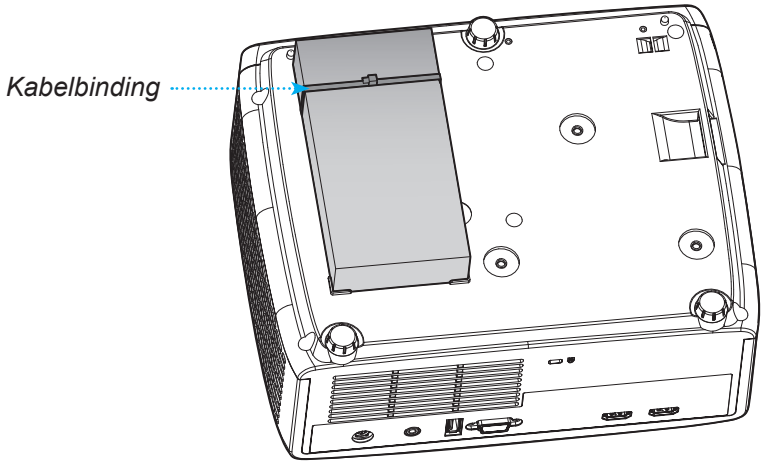

YDERLIGERE OPLYSNINGER

Koder til IR-fjernbetjeningen

Nøgle		NEC-format	Kundekode		Nøglekode		Beskrivelse
			Byte 1	Byte 2	Byte 3	Byte 4	
Tænd/sluk	⏻	Format 1	32	CD	02	FD	Tryk for at tænde / slukke projektoren.
Aspect ratio	⤡	Format 1	32	CD	64	9B	Tryk for at ændre billedforholdet på det viste billede.
Kilde	⇥	Format 1	32	CD	C3	3C	Tryk for at vælge et indgangssignal.
Modus	▭	Format 1	32	CD	5	FA	Trykkes, for at ændre billedfunktionen på det viste billede.
Fire-vejs valgknapper (op)	∧	Format 2	32	CD	11	EE	Bruges til at vælge punkterne og til at konfigurere indstillingerne.
Fire-vejs valgknapper (venstre)	<	Format 2	32	CD	10	EF	
Fire-vejs valgknapper (højre)	>	Format 2	32	CD	12	ED	
Fire-vejs valgknapper (ned)	∨	Format 2	32	CD	14	EB	
Enter	○	Format 1	32	CD	0F	F0	Bekræft det valgte punkt.
Indstillinger/Opsætningsmenu	⚙	Format 1	32	CD	A8	57	Trykkes for, at åbne indstillingsmenuen.
Tilbage	↩	Format 1	32	CD	0D	F2	Trykkes for, at gå tilbage til den forrige menu.
Menu	≡	Format 1	32	CD	0E	F1	Trykkes for, at vise eller afslutte skærmmenuerne.
Lydstyrke -	🔉	Format 2	32	CD	8F	70	Trykkes for, at skrue ned for lydstyrken.
Lydløs	🔇	Format 1	32	CD	52	AD	Tryk for at slå lyden fra / til midlertidigt.
Lydstyrke +	🔊	Format 2	32	CD	8C	73	Trykkes for at skrue op for lydstyrken.

YDERLIGERE OPLYSNINGER

Nøgle		NEC-format	Kundekode		Nøglekode		Beskrivelse
			Byte 1	Byte 2	Byte 3	Byte 4	
Frys	❄	Format 1	32	CD	06	F9	Tryk for at fryse billedet.
Keystone		Format 1	32	CD	7	F8	Bruges til at justere for billedforvrængningen, forårsaget af projektorens hældning.
AV Lydløs		Format 1	32	CD	03	FC	Tryk for at skjule / vise skærmbillede, og for at slå lyden fra / til.

YDERLIGERE OPLYSNINGER

Fejlfinding

Hvis du oplever et problem med din projektor, bør du læse følgende information. Hvis problemet vedvarer, skal du kontakte din lokale forhandler eller vores servicecenter.

Billedproblemer

Der vises intet billede på skærmen

- Sørg for, at alle kabler og strømstik er korrekt og sikkert forbundet, som beskrevet i afsnittet "Installation".
- Kontroller, at forbindelsesstikkenes ben ikke er bøjede eller brækkede.
- Sørg for, at lyden ikke er slået fra.

Billedet er ude af fokus

- Drej fokuseringsringen med- eller mod uret, indtil billedet er skarpt og læseligt. (Se venligst side *18)*.
- Kontroller, at projiceringsskærmen befinder sig indenfor den nødvendige afstand fra projektoren. (Se venligst siderne *59~62*).

Billedet udstrækkes, når der afspilles en dvd i 16:9

- Når du spiller anamorforisk dvd eller 16:9 dvd, viser projektoren det bedste billede i 16:9-format på projektorens side.
- Hvis du afspiller dvd i V-udstræk-formatet, ændres formatet til V-udstræk i projektorens skærmmenu.
- Hvis du afspiller dvd i formatet 4:3, ændres formatet til 4:3 i projektorens skærmmenu.
- Sæt billedformatet på din dvd-afspiller til 16:9 (bred).

Billedet er for lille eller for stort

- Drej zoom-knappen med eller mod uret for henholdsvis at forøge eller formindske den projicerede billedstørrelse. (Se venligst side *18)*.
- Flyt projektoren nærmere til eller længere væk fra skærmen.
- Tryk på "Menu" på projektorens panel, gå til "Skærm → Aspect Ratio". Prøv med forskellige indstillinger.

Billedet har skæve sider:

- Hvis det er muligt, skal du omplacere projektoren således, at den er centreret på skærmen og under undersiden af skærmen.

Billedet er spejlvendt

- Vælg "Skærm → Projektionsorientering" i skærmmenuen, og juster projiceringsretningen.

YDERLIGERE OPLYSNINGER

Andre problemer

Projektoren reagerer ikke på nogle af knapperne

- Hvis det er muligt, skal du slukke for projektoren, og derefter fjerne strømledningen og vente i mindst 20 sekunder, inden du tilslutter den igen.

Problemer med fjernbetjeningen

Hvis fjernbetjeningen ikke virker, skal du

- Kontrollere, at fjernbetjeningens vinkel er indenfor ±15° af den infrarøde modtager på projektoren.
- Kontrollere, at der ikke er nogen forhindringer mellem fjernbetjeningen og projektoren. Du må højst være 6 m væk fra projektoren.
- Sørg for, at batterierne er indsat korrekt.
- Udskift batterierne, hvis de er afladte.

YDERLIGERE OPLYSNINGER

Advarselsindikator

Når advarselsindikatorerne (se nedenfor) vises, slukker projektoren automatisk:

- "Lamp" indikatoren lyser rødt, og hvis strømindikatoren blinker rødt.
- "Temp" indikatoren lyser rødt, og hvis strømindikatoren blinker rødt. Dette angiver, at projektoren er overophedet. Under normale forhold kan der tændes for projektoren igen.
- "Temp" indikatoren blinker rødt, og strømindikatoren begynder at blinke rødt.

Træk strømkablet ud af projektoren, vent i 30 sekunder og prøv derefter igen. Hvis advarselsindikatoren lyser eller blinker, skal du kontakte det nærmeste servicecenter for hjælp.

LED-meddelelser

Besked	Strømlys		Temp. LED	Lampe LED
	(Rød)	(Grøn eller Blå)	(Rød)	(Rød)
Standby-tilstand (Strømledning)	Lyser konstant			
Tænder (opvarmning)		Blinker (0,5 sek. slukket / 0,5 sek. tændt)		
Tænd og lampen lyser		Lyser konstant		
Slukker (køler af)		Blinker (0,5 sek. slukket / 0,5 sek. tændt). Tilbage til konstant rødt lys, når ventilatorerne stopper.		
Fejl (lampefejl)	Blinker			Lyser konstant
Fejl (Viftefeil)	Blinker		Blinker	
Fejl (overophedning)	Blinker		Lyser konstant	

- Slukker:

- Temperaturadvarsel:

YDERLIGERE OPLYSNINGER

Specifikationer

Emne		Beskrivelse
Teknologi		• XGA: Texas Instrument DMD, 0,55" S450 DMD • WXGA: Texas Instrument DMD, 0,65" S450 DMD • 1080p: Texas Instrument DMD, 0,65" S600 DMD
Original opløsning		• XGA: 1024 x 768 • WXGA: 1280 x 800 • 1080p: 1920 x 1080
Objektiv	Projektionsforhold	• XGA: 0,617 med 80” • WXGA: 0,521 med 87,2” • 1080p: 0,496 med 87,2” [model med 1080p kort projektionsafstand med/uden netværl], 1,12~1,47 [1080p 1,3x model], 0,496 med 87,2” [model mde 1080p kort projektionsafstand] og 1,4~2,24 [1080p 1,6x model]
	F-stop	• XGA: 2,7 • WXGA: 2,8 • 1080p: 2,8 [modeller med 1080p kort projektionsafstand med/uden netværk og 1080p kort projektionsafstand], 2,43~2,78 [1080p 1.3x model] og 2,5~3,26 [1080p 1,6x model]
	Brændvidde	• XGA: 7,15 mm med 80” • WXGA: 7,51mm med 87,2” • 1080p: 7,51 mm med 87,2 [modeller med 1080p kort projektionsafstand med/uden netværk og 1080p kort projektionsafstand], 16,90~ 21,61mm [1080p 1.3x model] og 20,91~ 32,62mm [1080p 1,6x model]
	Zoomområde	• XGA/WXGA: 1.0x • 1080p: 1,0x [modeller med 1080p kort projektionsafstand med/uden netværk og 1080p kort projektionsafstand], 1,3x [1080p 1,3x model] og 1,6x [1080p 1,6x model]
Forskydning		• XGA: 115% med 80", tolerance ±5% • WXGA: 115% med 87,2", tolerance ±5% • 1080p: 116% med 87,2", tolerance ±5% [model med 1080p kort projektionsafstand med/uden netwærk], 100%~116% med 60”, tolerance ±5% [1080p 1.3x model], 115% med 87,2”, tolerance ±5% [model med 1080p kort projektionsafstand] og 100%~116% med 60”, tolerance ±5% [model med 1080p 1,6x]
Billedstørrelse		• XGA: Optimeret til 80" bred på 1 m • WXGA: Optimeret til 87,2" bred på 1 m • 1080p: Optimeret til 87,2” bred med 0,9784 m [modeller med 1080p kort projektionsafstand med/uden netværk og 1080p kort projektionsafstand], optimeret til 59” bred med 1,53 m [1080p 1,3x model] og optimeret til 60” bred med 1,86 m [1080p 1,6x model]
Projiceringsafstand		• XGA: 0,4 - 4 meter mekanismeafstand, 0,75 - 1,33 meter optisk optimeret afstand • WXGA: 0,4 - 3,2 meter mekanismeafstand, 0,779 - 1,127 meter optisk optimeret afstand • 1080p: 0,4 til 3,21 meter mekanismeafstand, 0,779 til 1,127 meter optisk optimeret rækkevidde [modeller med 1080p kort projektionsafstand uden netværk og 1080p kort projektionsafstand], 1 til 8 meter mekanismeafstand, 1,3 til 3 meter optisk optimeret rækkevidde [1080p] 1,3x model , og 1 til 10 meter mekanismeafstand, 1,4 til 4,5 meter optisk optimeret rækkevidde [1080p 1,6x model]

YDERLIGERE OPLYSNINGER

Emne	Beskrivelse
I/Os	• HDMI 1 (HDMI 1.4b [XGA/WXGA model] / HDMI 2.0 [1080p model]) • HDMI 2 (HDCP 2.0 [XGA/WXGA model] / HDCP 2.2 [1080p model]) • USB Type-A til firmwareopgradering og en USB-effekt på 5V/1,5A • Lydudgangsstik 3,5 mm • RS232 • LAN [Kun modeller med XGA, WXGA, 1080p 1,3x, 1080p kort projektionsafstand, 1080p 1,6x]
Farve	1.073,4 millioner farver
Scanningshastighed	• Vandret scanningshastighed: 15KHz ~ 140KHz • Lodret scanningshastighed: 24Hz ~ 120Hz
Højttaler	15W
Strømforbrug	Modeller med XGA, WXGA og 1080p med kort projektionsafstand uden netværk: • Eco tilstand: 100 W (typisk) med 110 V AC; 98 W med 220 V AC • Lysfunktion: 140 W (typisk) med 110 V AC; 139 W med 220 V AC Modeller med 1080p 1,3x, 1080p med kort projektionsafstand og 1080p 1.6x: • Eco tilstand: 121 W (typisk) med 110 V AC; 119 W med 220 V AC • Lysfunktion: 176 W (typisk) med 110 V AC; 173 W med 220 V AC
Indgangsstrøm	DC 19V, 9,23A
Installationsretning	Forfra, Bagfra, på loft, bagfra på loft
Mål (B x D x H)	• Uden fødder: 274 x 216 x 108,5 mm • Med fødder: 274 x 216 x 114 mm
Vægt	3,2 ± 0,2 kg
Miljø	Brug i 0-40°C, luftfugtighed 80% (ikke-kondenserende)

Bemærk: *Alle specifikationer kan ændres uden varsel.*

YDERLIGERE OPLYSNINGER

Optomas globale kontorer

For service og support, kontakt venligst dit lokale kontor.

USA
Optoma Technology, Inc.
47697 Westinghouse Drive.
Fremont, Ca 94539

888-289-6786
510-897-8601
services@optoma.com

Canada
Optoma Technology, Inc.
47697 Westinghouse Drive.
Fremont, Ca 94539

888-289-6786
510-897-8601
services@optoma.com

Latinamerika
Optoma Technology, Inc.
47697 Westinghouse Drive.
Fremont, Ca 94539

888-289-6786
510-897-8601
services@optoma.com

Europa
Enhed 1, Netværk 41, Bourne End Mills
Hemel Hempstead, Herts,
HP1 2UJ, United Kingdom
www.optoma.eu
Service Tlf:
+44 (0)1923 691865

+44 (0) 1923 691 800
+44 (0) 1923 691 888
service@tsc-europe.com

Benelux BV
Randstad 22-123
1316 BW Almere
The Netherlands
www.optoma.nl

+31 (0) 36 820 0252
+31 (0) 36 548 9052

Frankrig
Bâtiment E
81-83 avenue Edouard Vaillant
92100 Boulogne Billancourt,
Frankrig

+33 1 41 46 12 20
+33 1 41 46 94 35
savoptoma@optoma.fr

Spanien
C/ José Hierro, 36 Of. 1C
28522 Rivas VaciaMadrid,
Spanien

+34 91 499 06 06
+34 91 670 08 32

Tyskland
Am Nordpark 3
41069 Mönchengladbach
Tyskland

+49 (0) 2161 68643 0
+49 (0) 2161 68643 99
info@optoma.de

Skandinavien
Lerpeveien 25
3040 Drammen
Norge

+47 32 98 89 90
+47 32 98 89 99
info@optoma.no

PO.BOX 9515
3038 Drammen
Norge

Korea
https://www.optoma.com/kr/

Japan
https://www.optoma.com/jp/

Taiwan
https://www.optoma.com/tw/

Kina
Room 2001, 20F, Building 4,
No.1398 Kaixuan Road,
Changning District
Shanghai, 200052, Kina

+86-21-62947376
+86-21-62947375
www.optoma.com.cn

Australien
https://www.optoma.com/au/