Optoma

DLP®-projektor

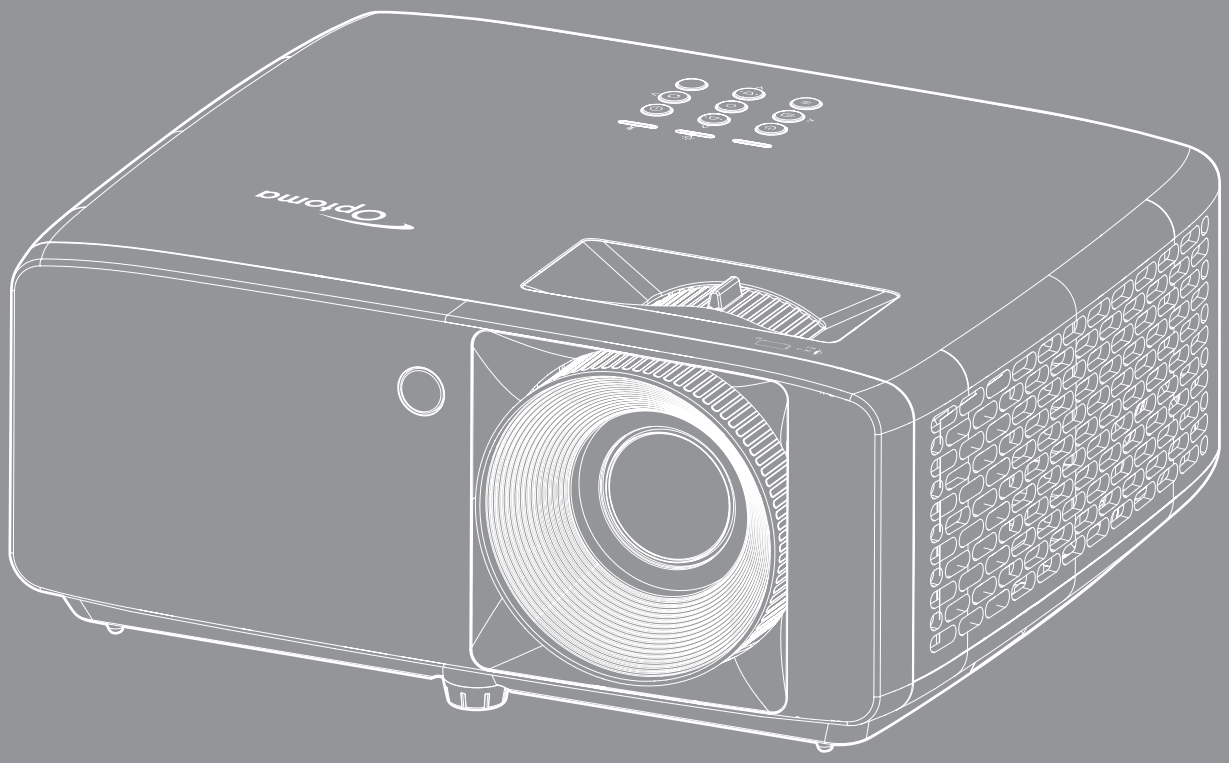

Bruksanvisning

INNEHÅLLSFÖRTECKNING

SÄKERHET 4

Viktig säkerhetsanvisning 4
Säkerhetsinformation för laserstrålning 5
Upphovsrätt 7
Friskrivningsklausul 7
Varumärkesigenkänning 7
FCC 7
Deklaration för överensstämmelse för EU-länder 8
WEEE 8
Rengöring av linsen 8

INTRODUKTION 9

Översikt av förpackningen 9
Standardtillbehör 9
Produktöversikt 10
Anslutningar 11
Knappsats 12
Fjärrkontroll 13

KONFIGURATION OCH INSTALLATION 14

Installera projektorn 14
Ansluta källor till projektorn 16
Justera den projicerade bilden 17
Konfiguration av fjärrkontroll 18

ANVÄNDA PROJEKTORN 20

Slå på/stänga av projektorn 20
Välja en ingångskälla 21
Menynavigering och funktioner 22
Skärmmenyträd 23
Bildlägesmeny 28
Meny för dynamiskt bildområde 28
Meny för bildljusstyrka 28
Menyn för bildkontrast 29
Menyn för bildskärpa 29
Meny för bildgamma 29
Meny för inställning av bildfärg 29
Meny för bildväggsfärg 29
3D-bildmeny 30
Bildåterställningsmeny 30
Meny för visning av projiceringsriktning 31
Meny för visning av läge för ljuskälla 31
Meny för att visa dynamisk svart 31

Meny för att visa spelläge 31
Meny för visning av skärmtyp 31
Visa menyn för Bredd–höjd-förhållande 32
Visa menyn för geometrisk korrigering 35
Visa digital zoommeny 35
Visa menyn för bildförskjutning 35
Bildåterställningsmeny 35
Konfigurationsmeny för testmönster 36
Meny för språkinställning 36
Meny för menyinställningar 36
Meny för inställning av hög höjd 36
Meny för ströminställningar 36
Säkerhetsinställningar 37
Meny för inställning av startlogotyp 37
Meny för inställning av bakgrundsfärg 37
Meny för inställning av enhetsåterställning 37
Meny för automatisk indatakälla 38
Meny för automatisk växling av indata 38
Meny för indatainställningar för HDMI CEC 38
Meny för indataåterställning 38
Meny för ljudvolym 39
Meny för ljud av 39
Interna högtalare, ljudmeny 39
Meny för ljuduppspelning 39
Meny för ljudåterställning 39
Meny för kontroll av enhets-ID 40
Meny för fjärrkontrollsinställning 40
Meny för kontrollknappsatsinställning 40
Meny för kontrollåterställning 40
Informationsmeny 41

YTTERLIGARE INFORMATION 42

Kompatibla upplösningar 42
Bildstorlek och projektionsavstånd 46
Projektordimensioner och takmontering 48
Koder för IR-fjärrkontroll 50
Felsökning 52
Varningsindikatorer 54
Specifikationer 55
Globala Optoma-kontor 56

SÄKERHET

	Blixten med pilen inom en likställd triangel innebär att användaren varnas för närvaro av oisolerad "farlig spänning" innanför produktens hölje, som kan vara tillräcklig för att utgöra en risk för elektrisk stöt för människor.
	Utropstecknet inom en liksidig triangel avser att varna användaren om att det finns viktiga bruks- och underhållsanvisningar (service) i dokumentationen som medföljer apparaten.

Följ alla varningar, försiktighetsåtgärder och rekommenderat underhåll i denna bruksanvisning.

Viktig säkerhetsanvisning

- Avstå från att blockera ventilationsöppningar. För att försäkra dig om att projektorn fungerar tillförlitligt och för att förebygga överhettning är det rekommenderat att projektorn placeras på en plats där ventilationen flödar oförhindrat. Placera den till exempel inte på ett överfyllt kaffebord, en soffa eller en säng. Placera den heller inte i ett slutet utrymme, t.ex. bokhylla eller skåp som förhindrar fritt luftflöde.
- Minska brandfara och/eller risk för elektriska stötar genom att inte utsätta produkten för regn eller väta. Placera inte i närheten av värmekällor såsom element, spis eller annan utrustning som avger värme, t.ex. förstärkare.
- Låt inga objekt eller vätskor tränga in i projektorn. De kan komma i kontakt med farliga spänningspunkter och kortsluta delar som kan resultera i brand eller elektrisk stöt.
- Använd inte under följande förhållanden:
  - I extremt varma, kyliga eller fuktiga miljöer.

    (i) Kontrollera så att rumstemperaturen ligger inom 5°C - 40°C

    (ii) Relativ luftfuktighet ligger mellan 10 % - 85 %
  - I områden där det finns stora mängder damm och smuts.
  - Placera inte i närheten av apparater som avger starka magnetfält.
  - I direkt solljus.
- Använd inte enheten om den utsatts för fysiskt skada eller om den missbrukats. Skada/misshandel inkluderar (men är inte begränsad till):
  - Apparaten har tappats.
  - Strömkabeln eller kontakten har skadats.
  - Vätska har spillts på projektorn.
  - Projektorn har utsatts för regn eller fukt.
  - Någonting har fallit in i projektorn eller någonting sitter löst inuti den.
- Placera inte projektorn på en instabil yta. Projektorn kan falla ner och orsaka skada eller så kan projektorn skadas.
- Se till att inte blockera ljuset från projektorns lins när den är i drift. Lampan kommer att värma upp objektet som kan smälta, orsaka brännskador eller starta en brand.
- Öppna eller montera inte isär projektorn då detta kan orsaka elektrisk stöt.
- Försök aldrig att själv reparera enheten. Öppna eller ta bort höljet kan utsätta dig för farlig spänning eller andra faror. Ring Optoma innan du sänder in enheten för reparation.
- Se projektorns hölje för säkerhetsrelaterade markeringar.
- Enheten får endast repareras av auktoriserad servicepersonal.
- Använd endast tillsatser/tillbehör som specificerats av tillverkaren.
- Titta inte in i projektorns lins under användning. Det ljusstark ljuset kan skada dina ögon.

- Den här projektorn kommer själv att känna av ljuskällans livslängd.
- När du stänger av projektorn ska du kontrollera så att avkylningscykeln har avslutats innan du kopplar från strömmen. Låt projektorn svana i 90 sekunder.
- Stänga av projektorn och dra ut nätkontakten ur eluttaget före rengöring av produkten.
- Använd en mjuk torr trasa med ett milt rengöringsmedel för att göra rent skärmens ytterhölje. Använd inte grova rengöringsmedel, vaxer eller lösningsmedel för att rengöra enheten.
- Koppla bort strömsladden från eluttaget om produkten inte används under en längre tidsperiod.
- Använd inte projektorn på platser där den kan utsättas för vibrationer eller stötar.
- Rör inte linsen med händerna.
- Ta bort batteriet/batterierna ur fjärrkontrollen innan förvaring. Om batteriet/batterierna är kvar i fjärrkontrollen i långa perioder, kan de börja läcka.
- Använd inte eller förvara projektorn i utrymmen där rök från olja eller cigaretter kan förekomma, eftersom det kan påverka projektorns prestanda.
- Använd rätt projektorläge vid installation då en installation som inte följer standard kan påverka projektorns prestanda.
- Använd ett grenuttag eller överspänningsskydd. Eftersom elavbrott och spänningsfall kan förstöra enheter.

Säkerhetsinformation för laserstrålning

- Denna produkt är klassificerad som LASERPRODUKT KLASS 1 - RISKGRUPP 2 enligt IEC60825-1:2014 och uppfyller även kraven i 21 CFR 1040.10 och 1040.11 som riskgrupp 2, LIP (Laser Illuminated Projector) enligt definitionen i IEC 62471:5: Ed.1.0. För mer information, se Lasermeddelande nr 57, daterat 8 maj 2019.

IEC 60825-1:2014, EN 60825-1:2014+A11:2021, EN 50689:2021 CLASS 1 CONSUMER LASER PRODUCT RISK GROUP 2, Complies with 21 CFR 1040.10 and 1040.11 except for conformance as a Risk Group 2 LIP as defined in IEC 62471-5:Ed.1.0. For more information see Laser Notice No. 57, dated May 8, 2019.
IEC 60825-1:2014 等級1雷射產品RG2危險等級
IEC 60825-1:2014 1类激光产品RG2危险等级

"WARNING: MOUNT ABOVE THE HEADS OF CHILDREN."
Additional warning against eye exposure for close exposures less than 1 m.
"AVERTISSEMENT : INSTALLER AU-DESSUS DE LA TÊTE DES ENFANTS."
Avertissement supplémentaire contre l'exposition oculaire pour des expositions à une distance de moins de 1 m.
"警告：安装在高于孩童头顶处"
关于小于1 m近距离眼睛暴露的附加警告
「警告： 安裝在高於兒童頭部處」
針對 1 m 以下近距離眼睛接觸的額外警告

- Precis som med all andra ljuskällor, titta inte direkt in i käglan, RG2 IEC 62471-5:2015.
- Denna projektor är en laserprodukt klass 1 enligt IEC/EN 60825-1:2014 och riskgrupp 2 enligt kraven i IEC 62471-5:2015.
- Ytterligare instruktioner för att övervaka barn, inte stirra och inte använda optiska hjälpmedel.
- Övervaka barn och låt dem aldrig titta rakt in i projektorkägla på något avstånd från projektorn.
- Var försiktig när fjärrkontrollen används för att starta projektorn när någon står framför projektionslinsen.
- Tänk på att undvika användning av optiska hjälpmedel som kikare eller teleskop inuti strålen.
- När du sätter på projektorn, se till att ingen inom projektionsområdet tittar på linsen.
- Håll föremål (förstoringsglas etc.) ur projektorns ljusbana. Den ljusbana som projiceras från linsen är omfattande, därför kan alla slags onormala föremål som kan omdirigera ljus som kommer ut ur linsen orsaka ett oförutsägbart utfall som brand eller ögonskada.

- Alla åtgärder eller justeringar som inte specifikt instruerats av användarhandboken skapar risk för farlig laserstrålning.
- Öppna inte eller ta isär projektorn eftersom det kan orsaka skador vid exponering av laserstrålning.
- Titta inte in i strålen när projektorn är på. Det starka ljuset kan leda till permanent skada på ögonen.

Om du inte följer procedurerna för kontroll, justering eller användning kan det leda till skador från exponering av laserstrålning

Lasermeddelande

IEC 60825-1:2014: KLASS 1 LASERPRODUKT - RISKGRUPP 2.

Produkten är avsedd att användas som en konsumentlaserprodukt, och överensstämmer med EN 50689:2021.

KLASS 1 KONSUMENTLASERPRODUKT

EN 50689:2021

Upphovsrätt

Denna publikation, inklusive alla fotografier, illustrationer och programvara är skyddade enligt internationella upphovsrättslagar, med ensamrätt. Varken den här bruksanvisningen eller något av det material som anges häri får reproduceras utan skriftligt tillstånd av författaren.

© Upphovsrätt 2022

Friskrivningsklausul

Informationen i detta dokument kan ändras utan vidare meddelanden. Tillverkaren gör inga utfästelser eller garantier avseende innehållet häri och frånsäger sig uttryckligen alla underförstådda garantier om säljbarhet eller lämplighet för något ändamål. Tillverkaren förbehåller sig rätten att uppdatera denna publikation och från tid till annan göra ändringar av innehållet häri utan skyldighet för tillverkaren att underrätta någon om att dessa ändringar har gjorts.

Varumärkesigenkänning

Kensington är ett USA-registrerat varumärke som tillhör ACCO Brand Corporation med utfärdade registreringar och pågående ansökningar i andra länder runt om i världen.

HDMI, HDMI-logotypen och High-Definition Multimedia Interface är varumärken eller registrerade varumärken som tillhör HDMI Licensing LLC i USA och andra länder.

DLP®, DLP Link och DLP:s logotyp är registrerade varumärken som tillhör Texas Instruments och BrilliantColor™ är ett varumärke som tillhör Texas Instruments.

Alla andra beteckningar som används i denna bruksanvisning tillhör respektive ägare och är Bekräftade.

FCC

Denna enhet har testats och befunnits efterleva gränserna för en digital enhet i klass B, enligt avsnitt 15 i FCC:s bestämmelser. Dessa begränsningar är avsedda att ge rimligt skydd mot skadliga störningar i heminstallationer. Den här apparaten genererar, använder och kan utstråla radiofrekvensenergi och, om den inte är installerad och används i enlighet med anvisningarna, den kan orsaka skadlig störning på radiokommunikationer.

Det finns dock inga garantier för att störningar inte kommer att uppstå i en viss installation. Om denna enhet skulle orsaka skadlig interferens på radio- eller TV-mottagning, vilket kan bestämmas genom att enheten slås av och på, uppmanas användaren att försöka komma till rätta med störningen genom att vidta en eller flera av följande åtgärder:

- Rikta om eller placera om mottagarantennen.
- Öka avståndet mellan enheten och mottagaren.
- Anslut enheten till ett uttag på en annan strömkrets än den som mottagaren är ansluten till.
- Rådfråga din återförsäljare eller en erfaren radio/TV-tekniker.

Notera: Skärmade kablar

Alla anslutningar till andra datorenheter måste göras med skärmade sladdar för att uppfylla FCC-bestämmelserna.

Varning

Ändringar eller modifieringar som inte uttryckligen godkänts av tillverkaren kan upphäva användarens behörighet, vilket stöds av Federal Communications Commission, att använda denna enhet.

Driftsvillkor

Denna enhet uppfyller Del 15 av FCC:s regler. Hantering gäller under följande två villkor:

1. Denna enhet får inte orsaka skadliga störningar, och
2. Denna enhet måste acceptera all mottagna störningar, inklusive störningar som kan orsaka bristfällig funktion.

Notera: Kanadensiska användare

Denna digitala enhet i klass B efterlever Kanadas ICES-003.

Remarque à l'intention des utilisateurs canadiens

Cet appareil numérique de la classe B est conforme à la norme NMB-003 du Canada.

Deklaration för överensstämmelse för EU-länder

- EMC-direktivet 2014/30/EU (inklusive ändringar)
- Lågspänningsdirektivet 2014/35/EU
- RED 2014/53/EU (om enheten har RF-funktion)

WEEE

Instruktioner för kassering

Kassera inte denna elektroniska enhet i hushållssoporna. För att minimera utsläpp och säkerställa att den globala miljön skyddas ber vi dig att återvinna enheten.

Rengöring av linsen

- Innan du rengör linsen måste du stänga av projektorn och dra ur nätkabeln så att den svalnar helt.
- Använd en tryckluftbehållare för att ta bort damm.

Använd en speciell trasa för rengöring av linsen och torka försiktigt av linsen. Rör inte linsen med fingrarna.

- Använd inte alkaliska/sura rengöringsmedel eller flyktiga lösningsmedel som alkohol för rengöring av linsen. Om linsen är skadad på grund av rengöringen täcks det inte av garantin.

Varning: Använd inte en spray som innehåller brandfarliga gaser för att ta bort damm eller smuts från linsen. Det kan orsaka brand på grund av överdriven värme inuti projektorn.

Varning: Rengör inte linsen om projektorn värms upp eftersom det kan leda till att linsens ytfilm skalas bort.

Varning: Torka inte eller knacka på linsen med ett hårt föremål.

För att undvika elstöt måste enheten och dess kringutrustning vara ordentligt jordad.

INTRODUKTION

Tack för att du har köpt en Optoma laserprojektor. En fullständig lista över funktioner finns på produktsidan på vår webbplats, där du också hittar ytterligare information och dokumentation, t.ex. vanliga frågor och svar.

Översikt av förpackningen

Packa försiktigt upp och kontrollera att du har de föremål som anges nedan under standardtillbehör. En del av objekten under tillbehör kanske inte är tillgängliga beroende på modell, specifikation och inköpsregion. Kontakta inköpsstället. Vissa tillbehör kan variera från region till region.

Garantikortet levereras endast i vissa specifika områden. Kontakta din återförsäljare för mer information.

Standardtillbehör

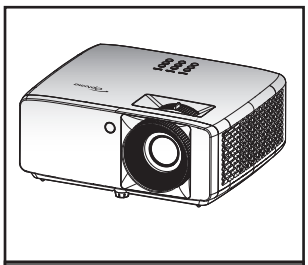

Projektor

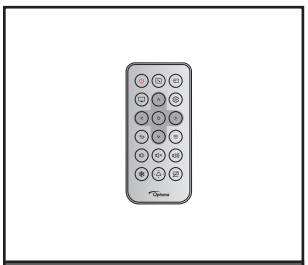

Fjärrkontroll

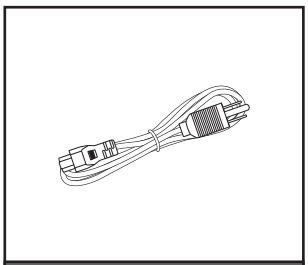

Strömkabel

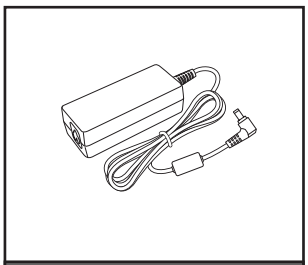

Strömadapter

- ☑ Garantikort*
- ☑ Snabbstart användarmanual

Dokumentation

Observera:

- *Fjärrkontrollen levereras med batteri.*
- **För garantiinformation, besök https://www.optoma.com/support/download.*
- *För åtkomst till inställningsinformation, bruksanvisning, garantiinformation och produktuppdateringar, skanna QR-koden eller besök följande URL: https://www.optoma.com/support/download*

INTRODUKTION

Produktöversikt

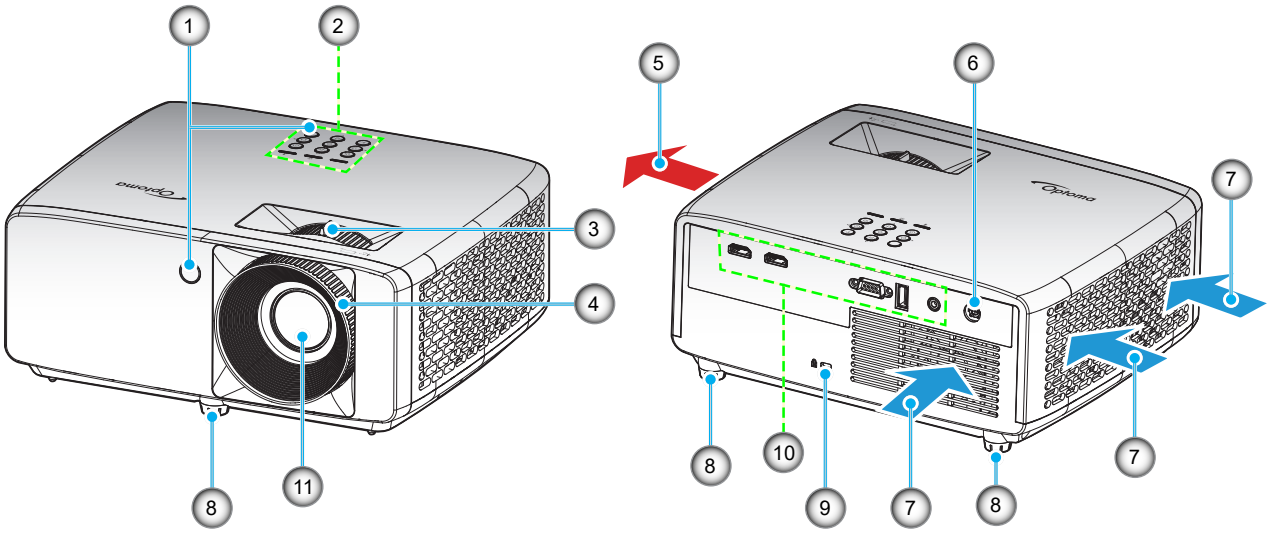

Observera:

- *Blockera inte projektorns luftintag och luftutsläpp.*
- *När projektorn används i ett slutet utrymme se till att det finns ett fritt utrymme på minst 30 cm runt luftintagen och luftutsläppen.*

Nr.	Objekt	Nr.	Objekt
1.	IR-mottagare	7.	Ventilation (uttag)
2.	Knappsats	8.	Fötter för lutningsjustering
3.	Zoomspak	9.	Kensington™ låsport
4.	Fokusring	10.	Ingång/Utgång
5.	Ventilation (intag)	11.	Objektiv
6.	Likströmskontakt		

INTRODUKTION

Anslutningar

XGA/WXGA-modell

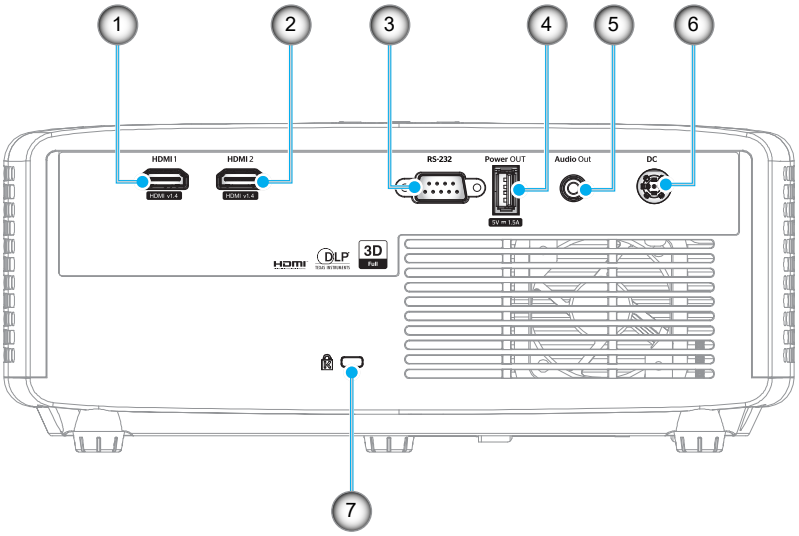

1080p-modell

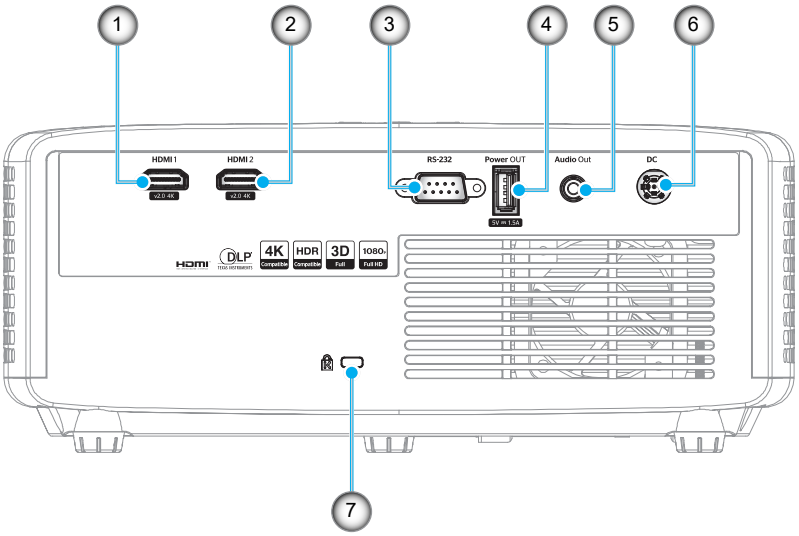

Nr.	Objekt	Nr.	Objekt
1.	HDMI 1-anslutning	5.	Ljudutgång
2.	HDMI 2-anslutning	6.	Likströmskontakt
3.	RS-232-anslutning	7.	Kensington™-låsport
4.	USB-ström ut (5V⎓1,5A) anslutning		

Observera: *Stödet för signalläge varierar mellan olika modeller i varje försäljningsregion.*

INTRODUKTION

Knappsats

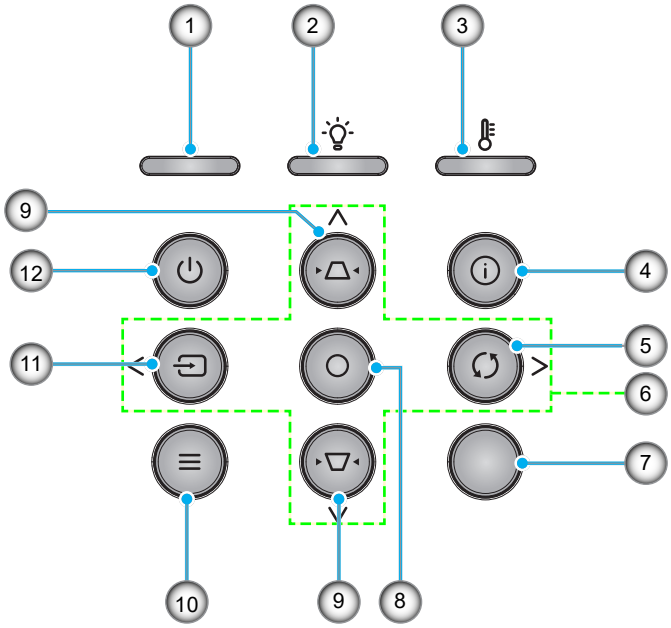

Nr.	Objekt	Nr.	Objekt
1.	Ström LED	7.	IR Receiver
2.	Lamplysdiod	8.	Enter
3.	Temperaturlysdiod	9.	Keystonekorrigering
4.	Information	10.	Meny
5.	Re-Synk	11.	Källa
6.	Fyra riktningsvalknappar	12.	Ström

INTRODUKTION

Fjärrkontroll

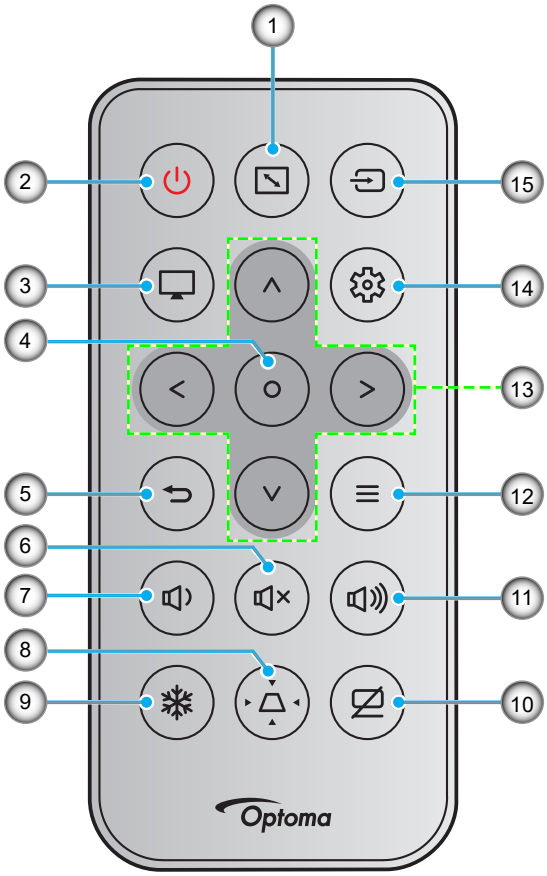

Nr.	Objekt	Nr.	Objekt
1.	Bildförhållande	9.	Frys
2.	Ström på/av	10.	AV tyst
3.	Läge	11.	Volym +
4.	Enter	12.	Meny
5.	Återgå	13.	Fyra riktningsvalknappar
6.	Tyst	14.	Inställningsmeny
7.	Volym -	15.	Källa
8.	Keystonekorrigering		

Observera:

- *Vissa tangenter fyller ingen funktion på modeller som inte stöder dessa funktioner.*
- *Innan fjärrkontrollen används första gången, ta bort den genomskinliga isoleringstejpen. Se sidan 18 för batteriinstallation.*

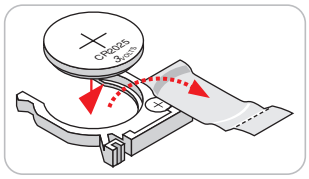

KONFIGURATION OCH INSTALLATION

Installera projektorn

Projektorn är konstruerad för att installeras i ett av fyra möjliga lägen.

Ditt rums utseende eller dina önskemål avgör vilken placering du väljer. Ta i beräkningen storleken och positionen på din skärm, placering av lämpligt vägguttag samt placering och avstånd mellan projektor och resten av utrustningen.

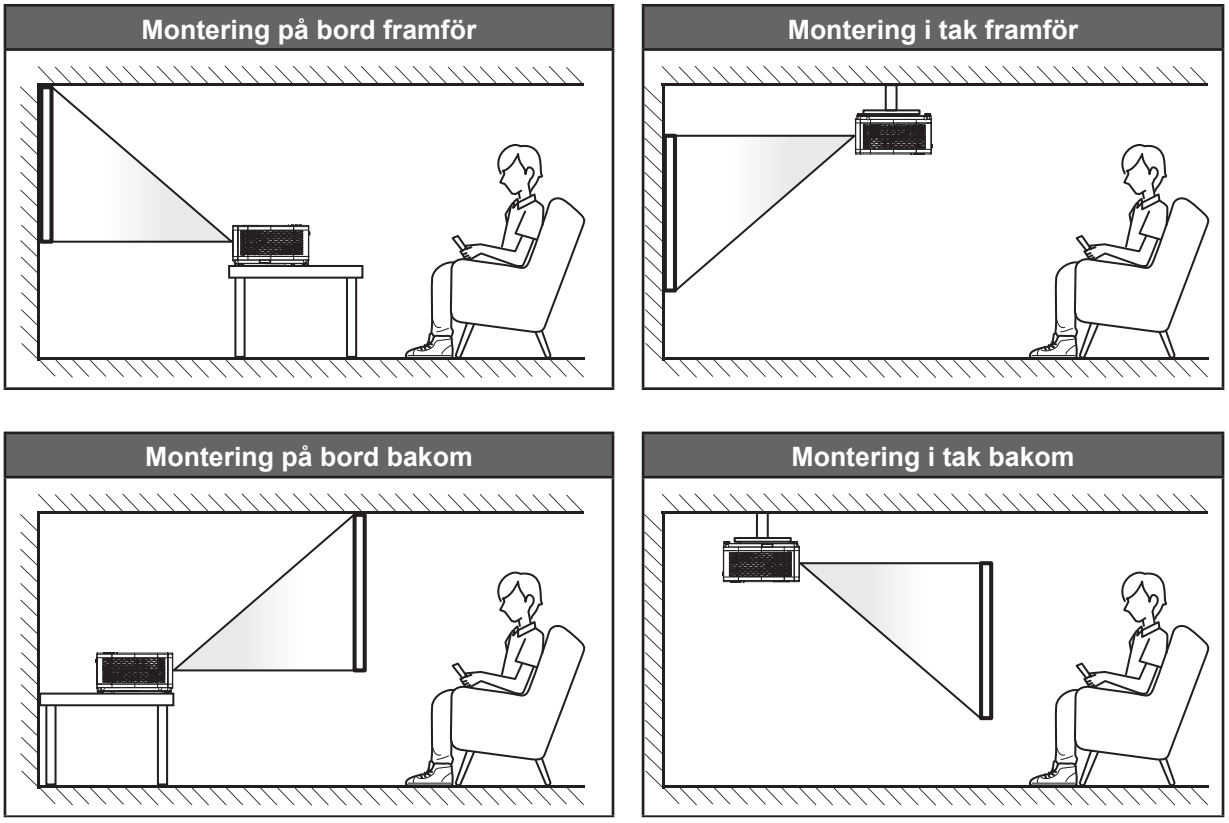

Projektorn skall placeras på en plan yta och 90 grader/vinkelrätt mot skärmen.

- För att fastställa projektorns placering för en specifik skärmstorlek, se avståndstabellen på sidan *46-47*.
- För att fastställa skärmstorlek för ett specifikt avstånd, se avståndstabellen på sidan *46-47*.

Observera: *Ju längre bort projektorn är från skärmen ju mer ökar den projicerade bildstorleken och vertikal förskjutning ökar också proportionellt.*

KONFIGURATION OCH INSTALLATION

Meddelande projektorinstallation

- 360° fri orientering

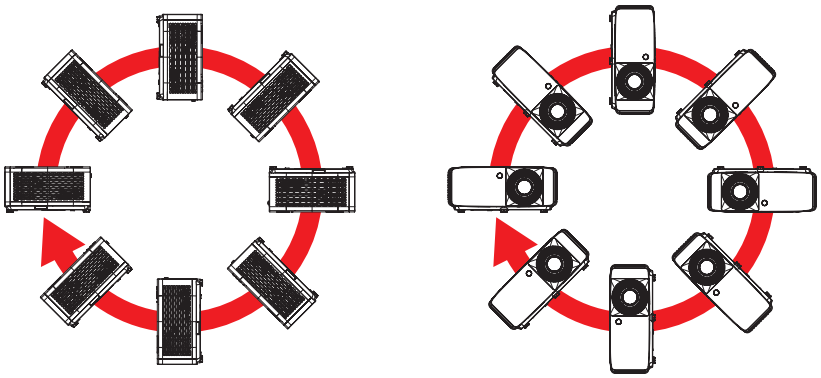

- Lämna minst 30 cm fritt utrymme runt utblåsventilen.

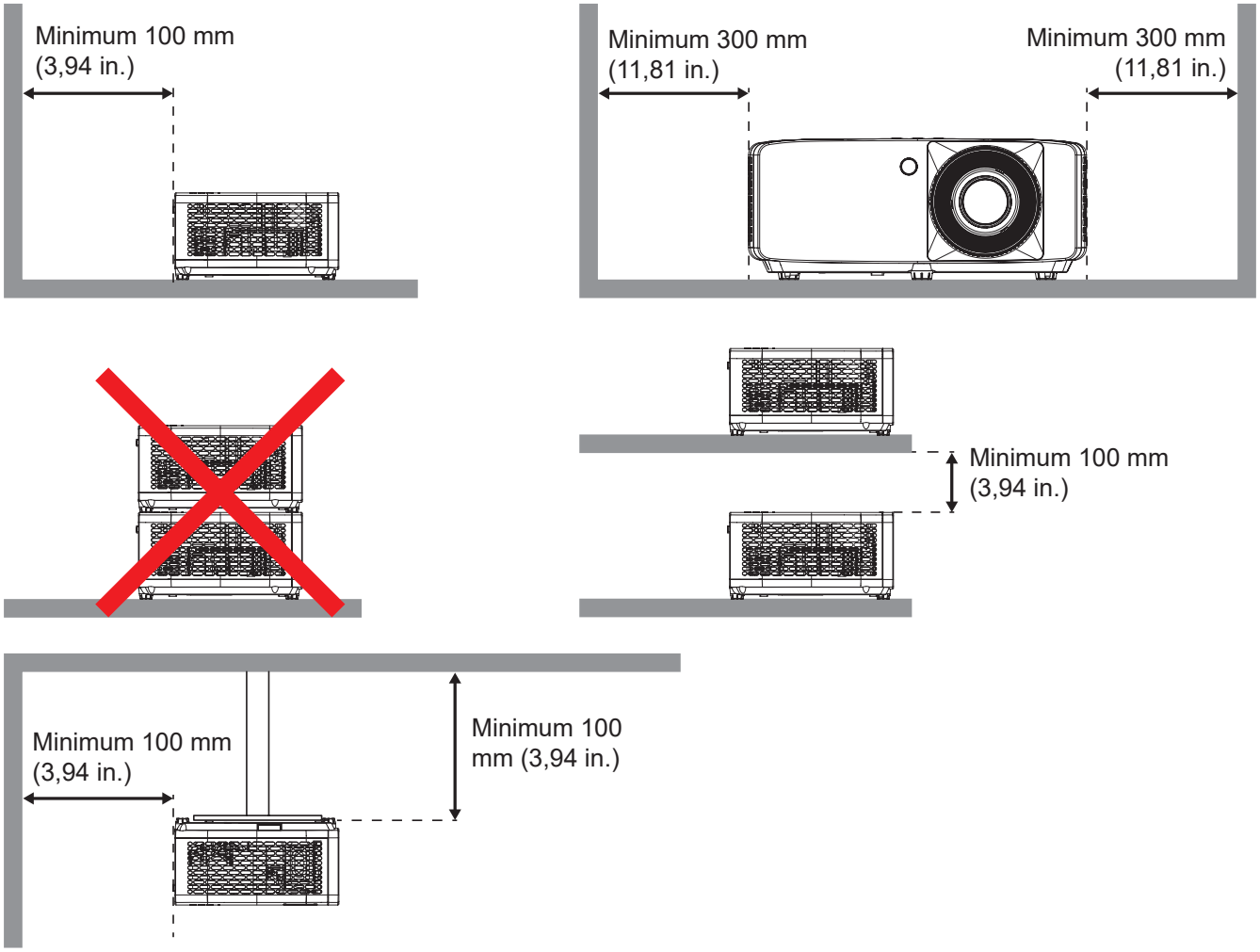

- Se till att luftintagen inte återvinner varmluft från utblåsventilen.
- När du använder projektorn i ett slutet utrymme se till att den omgivande lufttemperaturen i utrymmet inte överstiger drifttemperaturen när projektorn är igång, och att luftintaget och utblåsventilen inte är blockerade.
- Små utrymmen måste genomgå en certifierad termisk utvärdering för att säkerställa att projektorn inte återvinner luft från utblåsventilen, eftersom detta kan medföra att enheten stängs av även om temperaturen ligger inom det godkända intervallet för driftstemperatur.

KONFIGURATION OCH INSTALLATION

Ansluta källor till projektorn

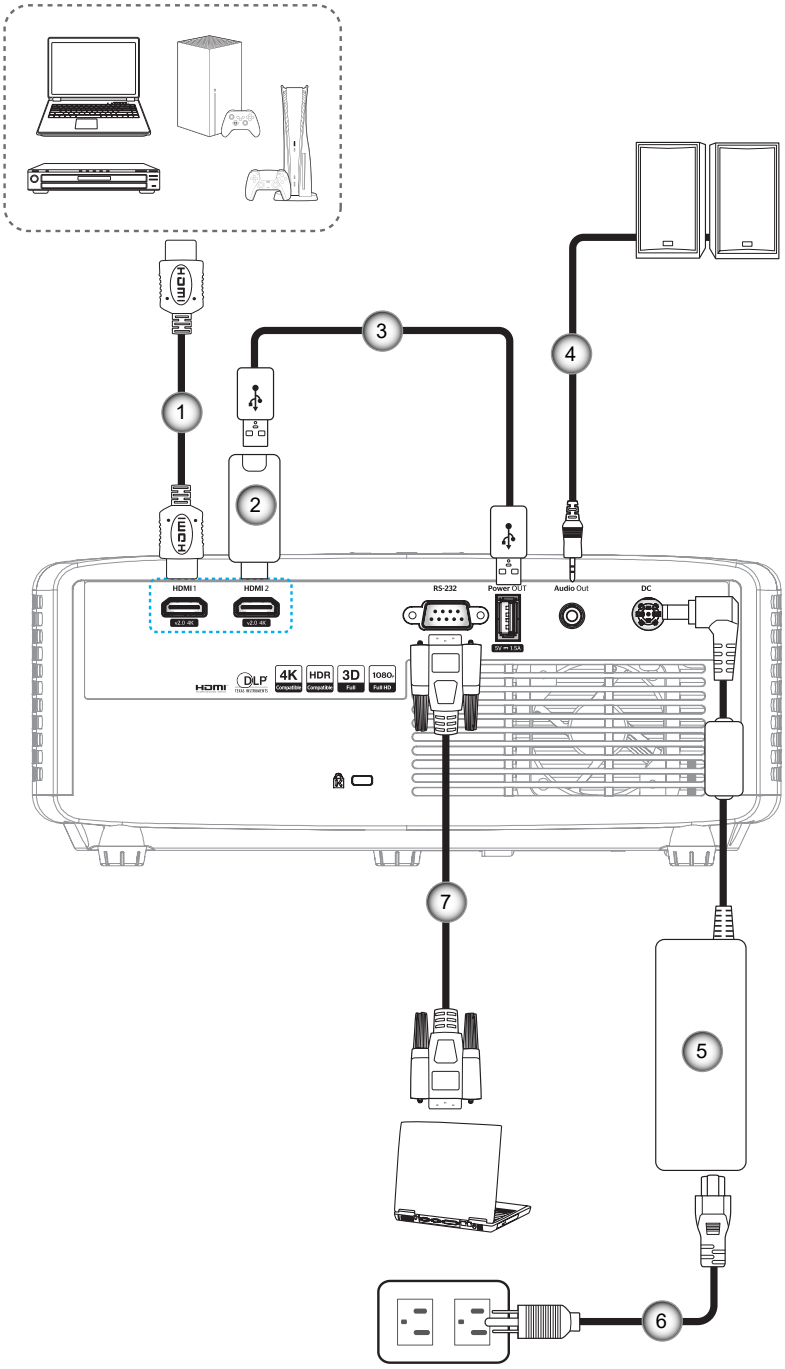

Nr.	Objekt	Nr.	Objekt
1.	HDMI-kabel	5.	Strömadapter
2.	HDMI-dongel	6.	Strömkabel
3.	USB-strömkabel	7.	RS232 kabel
4.	Ljudutgångskabel		

Observera: För att säkerställa bästa bildkvalitet och undvika anslutningsfel, rekommenderar vi att man använder högre hastighet eller certifierade premium HDMI-kablar upp till 5 meter.

KONFIGURATION OCH INSTALLATION

Justera den projicerade bilden

Bildhöjd

Projektorn är utrustad med hissbara fötter för justering av bildhöjden.

1. Leta reda på de justerbara fötterna som du vill ändra på undersidan av projektorn.
2. Vrid den justerbara foten medurs/moturs för att sänka eller höja projektorn.

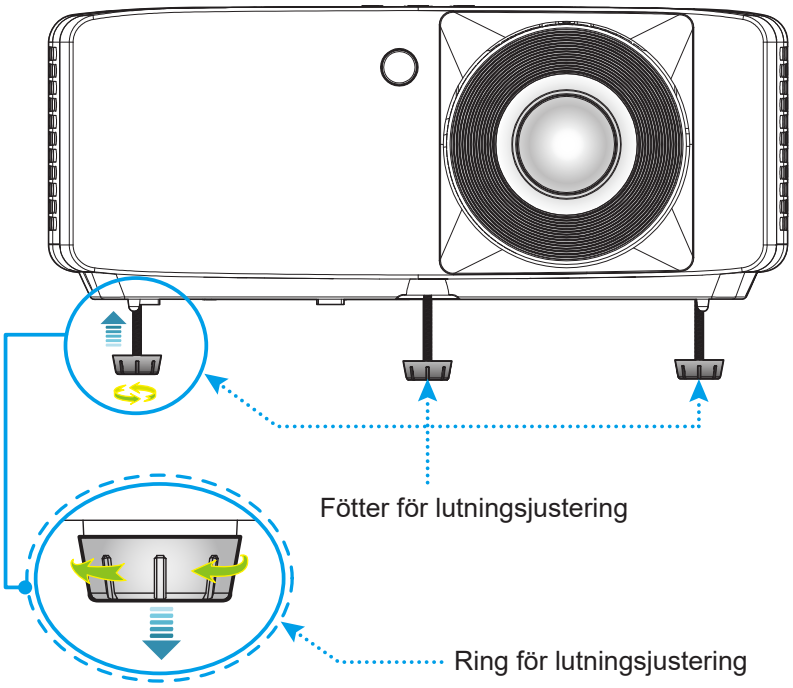

Zoom och fokus

- Justera bildstorleken genom att vrida zoomreglaget medurs eller moturs för att öka eller minska den projicerade bildens storlek.
- För att justera fokus vrid fokusringen medurs eller moturs tills bilden är skarp och tydlig.

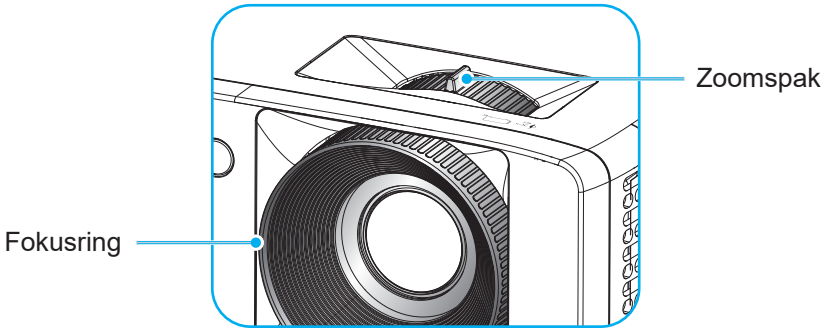

KONFIGURATION OCH INSTALLATION

Konfiguration av fjärrkontroll

Installation / byte av batterier

1. Tryck och skjut bort batteriluckan.

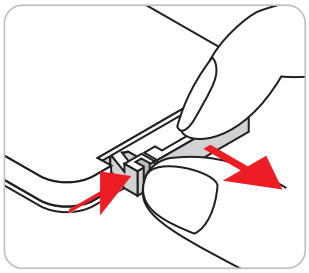

2. Sätt in det nya batteriet i batterifacket. Ta ut det gamla batteriet och sätt in ett nytt (CR2025). Säkerställ att sidan med ett "+" är vänd uppåt.

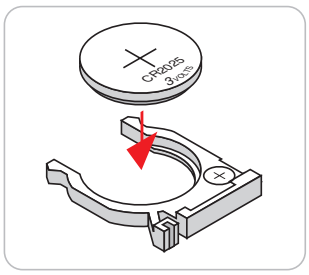

3. Sätt tillbaka batteriluckan.

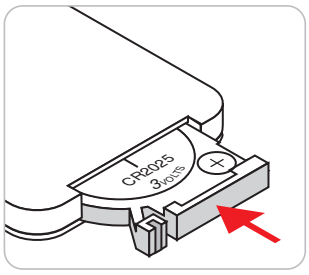

VARNING: Observera följande försiktighetsåtgärder för att garantera säker användning:

- Använd ett batteri av typen CR2025.
- Undvik kontakt med vatten eller andra vätskor.
- Utsätt inte fjärrkontrollen för fukt eller värme.
- Tappa inte fjärrkontrollen.
- Om batteriet har läckt i fjärrkontrollen, torka försiktigt rent och montera ett nytt batteri.
- Risk för explosion om batteriet byts ut mot en felaktig typ.
- Kassera förbrukade batterier enligt bruksanvisningen.

KONFIGURATION OCH INSTALLATION

Effektiv räckvidd

Infraröd (IR) fjärrkontrollsensor sitter på projektorns ovan- och framsida. Se till att hålla fjärrkontrollen med en vinkel på 30 grader vinkelrät mot projektorns IR-fjärrkontroll-sensor för att den ska fungera korrekt. Avståndet mellan fjärrkontrollen och sensorn bör inte överstiga 6 meter (19,7 ft).

- Kontrollera att det inte finns några hinder mellan fjärrkontrollen och IR-sensorn på projektorn som kan blockera den infraröda strålen.
- Kontrollera att IR-sändaren på fjärrkontrollen inte är utsatt för direkt sol- eller lysrörsljus.
- Håll fjärrkontrollen minst 2 m bort från lysrör, annars kan fjärrkontrollen sluta fungera.
- Om fjärrkontrollen är nära Inverter-Type-lysrör, kan den ibland fungera sämre.
- Om fjärrkontrollen och projektorn befinner sig på mycket kort avstånd från varandra, kan fjärrkontrollen fungera sämre.
- När du riktar mot skärmen är det effektiva avståndet mindre än 5 m från fjärrkontrollen till skärmen och återspeglar IR-strålar tillbaka till projektorn. Den effektiva räckvidden kan dock variera beroende på skärm.

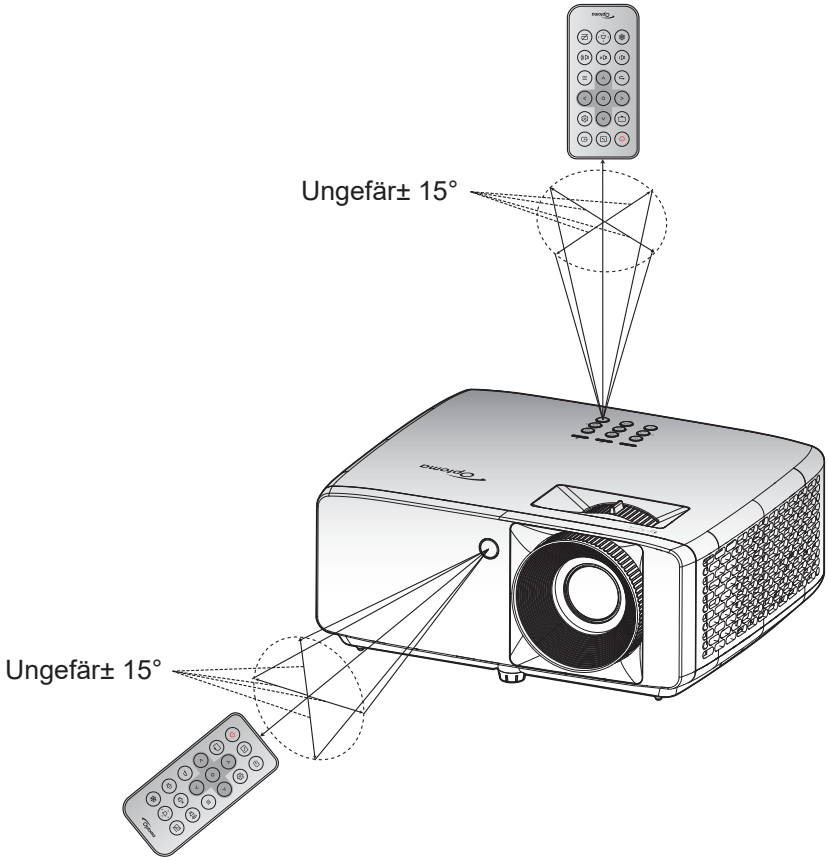

ANVÄNDA PROJEKTORN

Slå på/stänga av projektorn

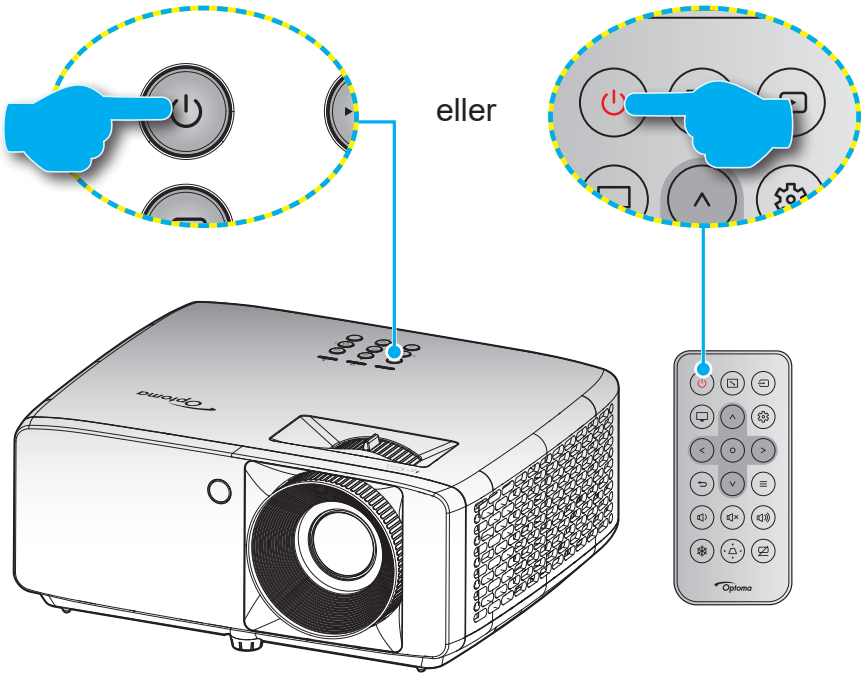

Slå på

1. Anslut nätkabeln och signal/källa-kabeln ordentligt. När anslutningen är klar slår strömlysdioden om till rött.
2. Slå på projektorn genom att trycka på ⏻-knappen på projektorns knappsats eller ⏻-knappen på fjärrkontrollen.
3. En startskärm visas i cirka tio sekunder och strömindikatorn kommer att blinka blått.

Observera: *Första gången projektorn slås på ombeds du att välja språk, projektionsläge och andra inställningar.*

Stänga av

1. Stäng av projektorn genom att trycka på ⏻-knappen på projektorns knappsats eller ⏻-knappen på fjärrkontrollen.
2. Följande meddelande visas:

3. Tryck på ⏻/⏻-knappen igen för att bekräfta, för att inte meddelandet ska försvinna efter 15 sekunder. När du trycker på ⏻/⏻ en andra gång, kommer projektorn att stängas av.
4. Avkylningsfläktarna fortsätter att köras i ungefär tio sekunder för avkylningscykeln och strömindikatorn blinkar blått. När strömindikatorn lyser fast röd, har projektorn försatts i pausläget. Om du vill slå på projektorn igen måste du vänta tills kylcykeln är klar och projektorn har försatts i standbyläge. När projektorn är i standbyläge, tryck på ⏻/⏻-knappen igen för att slå på projektorn.
5. Dra ut nätkabeln från eluttaget och projektorn.

Observera: *Det rekommenderas inte att projektorn slås på omedelbart efter avstängning.*

ANVÄNDA PROJEKTORN

Välja en ingångskälla

Slå på den anslutna källan som du vill ska visas på skärmen, t.ex. dator, bärbar dator, videospelare etc. Projektorn upptäcker automatiskt källan. Om flera källor är anslutna trycker du på ⊡-knappen på projektorns knappsats eller på fjärrkontrollen för att välja önskad ingång.

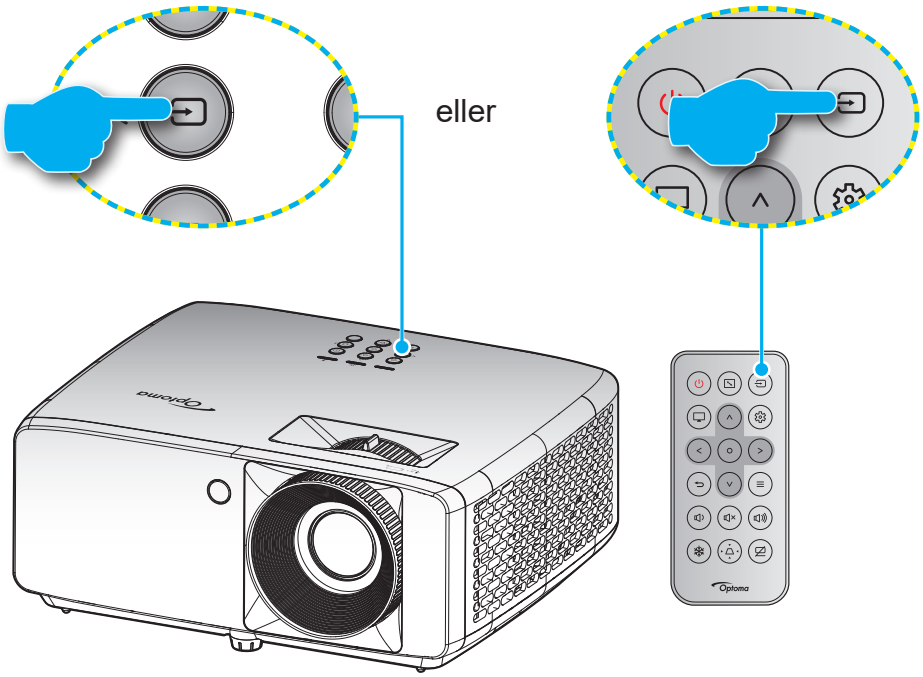

ANVÄNDA PROJEKTORN

Menynavigering och funktioner

Projektorn har flerspråkig skärmmeny som gör det möjligt för dig att göra bildjusteringar och ändra ett stort antal inställningar. Projektorn känner automatiskt av källan.

1. För att öppna skärmmenyn trycker du på ≡ på projektorns knappsats eller fjärrkontrollen.
2. När skärmmenyn visas, använd tangenterna ∧ / ∨ för att välja ett objekt i huvudmenyn. Medan du gör ett val på en viss sida trycker du på O -knappen på projektorns knappsats eller fjärrkontrollen för att komma in i undermenyn.
3. Använd knapparna < / > för att välja önskat alternativ i undermenyn och tryck sedan på O -knappen för att visa fler inställningar. Jusrtera inställningarna med hjälp av tangenterna ∧ / ∨ / < / > .
4. Välj nästa objekt som ska justeras i undermenyn och justera enligt beskrivning ovan.
5. Tryck på O -knappen för att bekräfta och skärmen återgår till huvudmenyn.
6. För att avsluta trycker du på ≡ igen. Skärmmenyn kommer att stängas och projektorn sparar automatiskt de nya inställningarna.

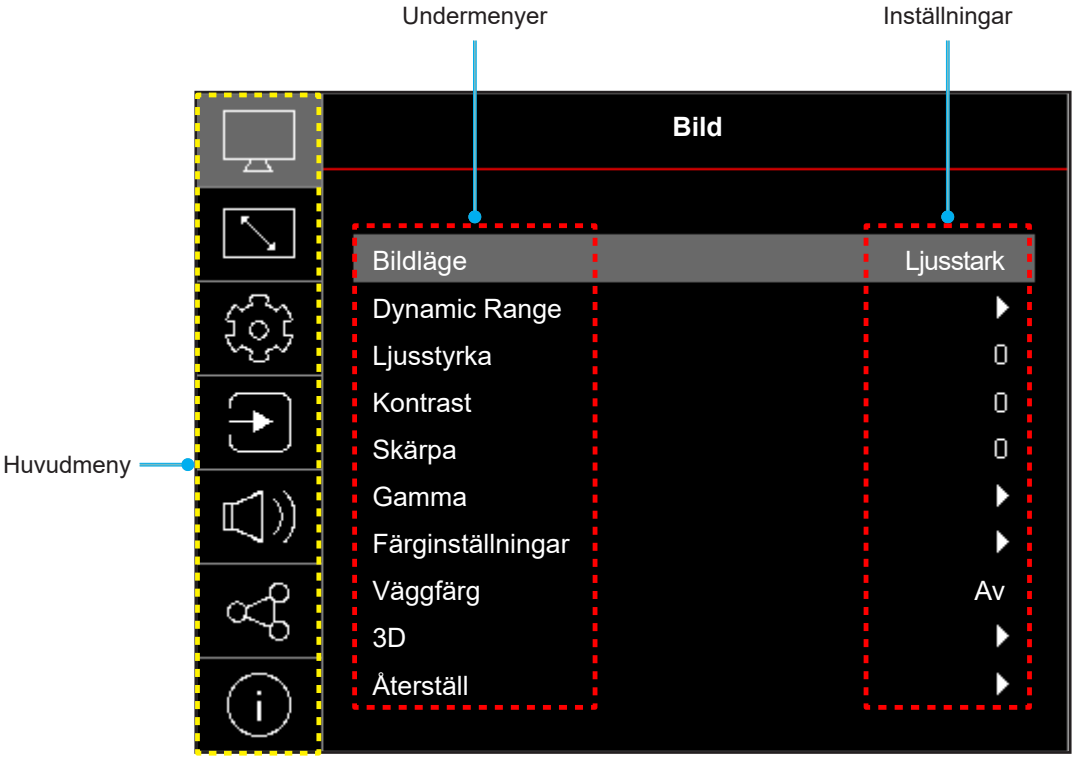

ANVÄNDA PROJEKTORN

Skärmmenyträd

Observera: OSD-menyträdet och funktionerna beror på modell och region. Optoma förbehåller sig rätten att lägga till eller ta bort delar för att förbättra produktens prestanda utan föregående meddelande.

Huvudmeny	Undermeny	Undermeny 2	Undermeny 3	Undermeny 4	Värden
Bild	Bildläge				Vivid
					HDR [1080p-modell]
					HLG [1080p-modell]
					Bio
					Spel
					Sport
					Referens
					Ljusstark
					DICOM SIM.
					3D
	Dynamic Range [1080p-modell]	HDR / HLG			Av
					Auto
	Ljusstyrka				-50 ~ 50
	Kontrast				-50 ~ 50
	Skärpa				1 ~ 15
	Gamma				Film
					Grafik
					1,8
					2,0
					2,2
					2,4
					EOTF
	Färginställningar	Färg			-50 ~ 50
		Färgton			-50 ~ 50
		BrilliantColor™			1 ~ 10
		Färgtemperatur			Varm
					Standard
					Kall
					Kall
		CMS / Färgjustering	Färg		Vit / Röd / Grön / Blå / Cyan / Magenta / Gul
			Färgton		-50 ~ 50
			Färgmättnad		-50 ~ 50
			Värde (luminans)		-50 ~ 50
			Återställ		Nej
					Ja
		Färgområde			HDMI-ingång: Auto / RGB(0~255) / RGB(16~235) / YUV

Huvudmeny	Undermeny	Undermeny 2	Undermeny 3	Undermeny 4	Värden
Bild	Väggfärg				Av
					Svarttavla
					Ljusgul
					Ljusgrön
					Ljusblå
					Rosa
					Grå
	3D	3D-läge			Av
					På
		3D Synk-typ			DLP-Link
					3D Synk
		3D-2D-konvertering			3D
					L
					R
		3D-Format			Auto
					Frame packing
					Sida vid sida
					Top and Bottom
					Frame Sequential
		3D Synk. Invert			Av
					På
		Återställ			Nej
					Ja
	Återställ				
Display	Projiceringsriktning				Front
					Rear
					Tak-övre
					Bak-övre
	Läge för ljuskälla				Eco.
					Ström =100% / 95% / 90% / 85% / 80% / 75% / 70% / 65% / 60% / 55% / 50% (100 %-20 %)- Lösenordslås
	DynamicBlack				Av
					På
	Spelläge				Av
					På
	Skärmen-typ				4:3
					16:9
					16:10
	Bildförhållande				4:3 [Skärmen-typ: 4:3]
					16:9 [Skärmen-typ: 16:9]
					16:10 [Skärmen-typ: 16:10]
					Ursprunglig
					Auto

ANVÄNDA PROJEKTORN

Huvudmeny	Undermeny	Undermeny 2	Undermeny 3	Undermeny 4	Värden
Display	Geometrikorrigering	Automatiskkeystone			Av
					På
		V. Keystone			-40 ~ 40 [-30 - 30, för 1080p-modell]
		H Keystone			-40 ~ 40 [-30 - 30, för 1080p-modell]
		Fyrhörnjustering			
		Återställ			
	Digital Zoom	Zoom			-5 ~ 25
	Bildväxling	H			0 ~ 100
		V			0 ~ 100
		Återställ			
	Återställ				
Inställning	Testmönster				Grönt rutnät
					Magenta rutnät
					Vitt rutnät
					Vit
					Av
	Språk				English
					Deutsch
					Français
					Italiano
					Español
					Português
					Polski
					Nederlands
					Svenska
					Norsk
					Dansk
					Suomi
					ελληνικά
					繁體中文
					簡体中文
					日本語
					한국어
					Русский
					Magyar
					Čeština
					عـربي
					ไทย
					Türkçe
					فارســـى
					Tiếng Việt
					Bahasa Indonesia
					Română

Huvudmeny	Undermeny	Undermeny 2	Undermeny 3	Undermeny 4	Värden
Inställning	Menu Settings	Menu Timer			Av
					5 s
					10s
					20s
					30s
		Dölj information			Av
					På
	Förstärkt kylning				Av
					På
	Energiinställningar	Direktpåslag			Av
					På
		Signal ström på			Av
					På
		Automatisk avstängning (min.)			0 ~ 180 (1 min stegvis ökning)
		Avstängningstimer (min.)			0 ~ 990 (30 min stegvis ökning)
	Säkerhet	Säkerhet			Av
					På
		Säkerhetstimer	Månad		
			Dag		
			Timmar		
		Byt lösenord			
	Startlogotyp	Logotyp			Standard
					Neutral
					Egen
	Bakgrundsfärg				Ingen
					Blå
					Röd
					Grön
					Grå
					Logotyp
	Enhetsåterställning	Återställ OSD			Nej
					Ja
		Återställ Alla Inställningar			Nej
					Ja

ANVÄNDA PROJEKTORN

Huvudmeny	Undermeny	Undermeny 2	Undermeny 3	Undermeny 4	Värden
Ingång	Automatisk källa				Av
					På
	Automatisk indataomkoppling				Av
					På
	HDMI CEC-inställningar	HDMI Link			Av
					På
		Inklusive TV			Nej
					Ja
		Ström på-länk			Mutual
					PJ --> Enhet
					Enhet --> PJ
		Ström av-länk			Av
					På
	Återställ				Nej
					Ja
Ljud	Volym				0 ~ 100
	Tyst				Av
					På
	Intern högtalare				Av
					På
	Ljudutgång				Av
					På
	Återställ				
Kontroll	Enhets-ID				0~ 99
	Fjärrkontrolls inställning	IR funktion			Av
					På
	Knappsats inställningar	Lås knappsats			Av
					På
	Återställ				
Information	Regulatory				
	Serial Number				
	Källa				
	Färginfo				
	Ljuskälla timmar				
	Bildläge				
	Enhets-ID				
	Användningstimmar för filter **Observera:** *Dammfilter (tillval) kan variera mellan olika regioner. Kontakta ditt lokala ombud.*				
	Läge för ljuskälla				
	FW Version	DDP			
		MCU			

ANVÄNDA PROJEKTORN

Bildmeny

Bildlägesmeny

Det finns flera fördefinierade bildlägen som du kan välja mellan för att passa dina önskemål. Varje läge har finjusterats av vårt expertteam för att säkerställa överlägsen färgprestanda för ett brett utbud av innehåll.

- **Vivid**: I det här läget är färgmättnad och ljusstyrka väl avvägda. Välj detta läge för att spela spel.
- **HDR / HLG**: Avkodar och visar HDR- och HLG-innehåll (High Dynamic Range) för djupaste svärta, ljusaste vita färger och levande filmfärger med hjälp av REC.2020-färgskalan. Det här läget aktiveras automatiskt om HDR/HLG är inställt på Auto (och HDR/HLG-innehåll skickas till projektorn - 4K UHD Blu-ray, 1080p/4K UHD HDR/HLG-spel, 4K UHD strömmande video). Medan HDR/HLG-läget är aktivt kan andra visningslägen (Bio, Referens, etc.) inte väljas eftersom HDR/HLG visar en färg som är mycket exakt och överstiger färgprestandan för de andra bildlägena.

  Observera: *Detta alternativ är endast tillgängligt för 1080p-modell.*
- **Bio**: Ger den bästa balansen mellan detaljer och färger när du tittar på filmer.
- **Spel**: Optimerar din projektor för maximal kontrast och levande färger så att du kan se skuggdetaljer när du spelar spel.
- **Sport**: Optimerar din projektor för att titta på uppspelning av idrott eller spela idrottsspel.
- **Referens**: Det här läget återger färgerna så nära bilden som möjligt på det sätt som filmregissören hade tänkt sig. Inställningar för färg, färgtemperatur, ljusstyrka, kontrast och gamma är alla konfigurerade enligt Rec.709-färgskalan. Välj det här läget för att få den mest exakta färgåtergivningen när du tittar på filmer.
- **Ljusstark**: Det här läget är lämpligt för miljöer där extra hög ljusstyrka krävs, t.ex. när du använder projektorn i väl upplysta rum.
- **DICOM SIM.**: Det här läget har skapats för att visa gråskalabilder, perfekt för att visa röntgenbilder och skanningar under medicinsk utbildning*.

  Observera: **Den här projektorn är inte lämplig för medicinsk diagnostik.*
- **3D**: Optimerade inställningar för att titta på 3D-innehåll.

  Observera: *För att uppleva 3D-effekten måste du ha kompatibla DLP Link 3D-glasögon. Se avsnittet 3D för mer information.*

Meny för dynamiskt bildområde

HDR / HLG

Konfigurera High Dynamic Range (HDR)/Hybrid Log Gamma (HLG)-inställning och dess effekt vid visning av video från 4K Blu-ray-spelare och strömningsenheter.

- **Av**: Stäng av HDR/HLG-bearbetning. När den är inställd på AV kommer projektorn INTE att avkoda HDR/HLG-innehåll.
- **Auto**: Auto upptäckning av HDR/HLG-signal.

Observera: *Detta alternativ är endast tillgängligt för 1080p-modell.*

Meny för bildljusstyrka

Ändra ljusstyrkan i bilden.

ANVÄNDA PROJEKTORN

Menyn för bildkontrast

Kontrasten kontrollerar graden av skillnad mellan de ljusaste och mörkaste partierna i bilden.

Menyn för bildskärpa

Justerar bildens skärpa.

Meny för bildgamma

Ställ in gammakurvans typ. Efter att den första installationen och fininställningen är avklarad använder du gammajusteringen för att optimera din bildvisning.

- **Film**: För hemmabio.
- **Grafik**: För dator-/fotokälla.
- **1.8 / 2.0 / 2.2 / 2.4**: För specifik dator-/fotokälla.
- **EOTF**: Bäst för HDR-källa.
  Observera: *Detta alternativ är endast tillgängligt för 1080p-modell.*

Meny för inställning av bildfärg

Färg

Justera en videobild från svart och vit till helt mättade färger.

Färgton

Justerar färgbalansen för rött och grönt.

BrilliantColor™

Detta justerbara objekt utnyttjar en ny färgbehandlingsalgoritm och förstärkningar för att möjliggöra högre ljusstyrka samtidigt som det ger äkta, mer vibrerande färger i bilden.

Färgtemperatur

Välj en färgtemperatur från Varm, Standard, Kall eller Kall.

CMS / Färgjustering

Välj följande alternativ:

- Färg: Justera den röda, gröna, blå, cyan, gula, magenta och vita nivån i bilden.
- Färgton: Justerar färgbalansen för rött och grönt.
- Färgmättnad: Justera en videobild från svart och vit till helt mättade färger.
- Värde (luminans): Justera luminansen för den valda färgen.
- Återställ: Återställ fabriksinställningarna för färgjustering.

Färgområde

Välj en lämplig färgmatristyp från följande: Auto, RGB(0~255), RGB(16~235) och YUV.

Meny för bildväggsfärg

Utformad för att justera färgerna på den projicerade bilden när den projiceras på en vägg utan skärm. Varje läge har finjusterats av vårt expertteam för att säkerställa överlägsen färgprestanda.

Det finns flera fördefinierade lägen som du kan välja mellan för att anpassa färgen på din vägg. Välj mellan av, svarttavla, ljusgul, ljusgrön, ljusblå, rosa och grå.

Observera: *För korrekt färgåtergivning rekommenderar vi att du använder en projektorduk.*

ANVÄNDA PROJEKTORN

3D-bildmeny

Observera:

- *Denna projektor är en 3D-klar projektor med DLP-Link 3D-lösning.*
- *Se till att dina 3D-glasögon kan användas med DLP-Link 3D innan du ser på din videofilm.*
- *Denna projektor har stöd för frame sequential (sida-vänd) 3D via HDMI1/HDMI2-portarna.*
- *För att aktivera 3D-läget måste ingångens bildfrekvens vara inställd på endast 60 Hz, en lägre eller högre bildfrekvens stöds inte.*
- *För bästa prestanda rekommenderas upplösningen 1920x1080, observera att 4K-upplösning (3840x2160) inte stöds i 3D-läget.*

3D-läge

Använd det här alternativet för att inaktivera eller aktivera 3D-funktionen.

- **Av**: Välj ”Av” för att stänga av 3D-läget.
- **På**: Välj "På" för att stänga av 3D-läget.

3D Synk-typ

Använd det här alternativet för att välja 3D-teknik.

- **DLP-Link**: Välj för att använda optimerade inställningar för DLP 3D-glasögon.
- **3D Synk**: Välj att använda optimerade inställningar för IR, RF eller polariserade 3D-glasögon.

3D-2D-konvertering

Använd det här alternativet för att ange hur 3D-innehåll ska visas på skärmen.

- **3D**: Visa 3D-signal.
- **L**: Visa 3D-innehållets vänstra ram.
- **R**: Visa 3D-innehållets högra ram.

3D-Format

Använd det här alternativet för att välja lämpligt 3D-format-innehåll.

- **Auto**: När en 3D-identifieringssignal har upptäckts väljs 3D-formatet automatiskt.
- **Frame packing**: Visa 3D-signal i "Frame packing"-format.
- **Sida vid sida**: Visa 3D-signal i "Sida vid sida"-format.
- **Top and Bottom**: Visa 3D-signal i "Top and Bottom"-format.
- **Frame Sequential**: Visa 3D-signal i "Frame Sequential"-format.

3D Synk. Invert

Använd det här alternativet för att aktivera/inaktivera 3D Synk. Invert-funktionen.

Återställ

Återställ fabriksinställning för 3D-inställningar.

- **Nej**: Välj att avbryta Återställ.
- **Ja**: Välj för att återgå till fabriksinställningarna för 3D.

Bildåterställningsmeny

Återställ fabriksinställningar för bildinställningar.

ANVÄNDA PROJEKTORN

Visa meny

Meny för visning av projiceringsriktning

Välj önskad projektion från front, bak, tak-övre och bak-övre.

Meny för visning av läge för ljuskälla

Välj ett läge för ljuskälla beroende på installationskraven.

Meny för att visa dynamisk svart

Använd för att justera bildens ljusstyrka automatiskt för en optimal kontrastprestanda.

Meny för att visa spelläge

Aktivera den här funktionen för att minska svarstiderna (inmatningsvarstid) under spel till 8,6ms (1080p på 120 Hz). Alla geometriska inställningar (t.ex: Keystone, Fyra hörn) inaktiveras när Förbättrat spelläge är aktiverat. Mer information finns nedan.

Observera:

- *Signalernas fördröjda ingång beskrivs i följande tabelll:*
- *Värdena i tabellen kan variera något.*

Källans timing	Spelläge	Tidinställning för utdata	Upplösning på utsignalen	Fördröjning av insignalen
1080p60	På	1080p60Hz	1080p	17 ms
1080p120	På	1080p120Hz	1080p	8,6 ms
4K60	På	1080p60Hz	1080p	17 ms
1080p60	Av	1080p60Hz	1080p	33,8 ms
1080p120	Av	1080p120Hz	1080p	17 ms
4K60	Av	1080p60Hz	1080p	33,7 ms

- *1080p120 och 4K60 stödjer enbart 1080p-modell.*

Meny för visning av skärmtyp

Välj skärmtyp mellan från 4:3, 16:9 och 16:10.

ANVÄNDA PROJEKTORN

Visa menyn för Bredd–höjd-förhållande

Välj bredd–höjd-förhållande för den visade bilden enligt följande alternativ:

- **4:3**: Detta format är avsett för 4:3-ingångskällor.
- **16:9**: Detta format är för 16:9-ingångskällor, som t ex HDTV och DVD utökad för bredbilds-TV.
- **16:10**: Detta format är avsett för 16:10-ingångskällor.
- **Ursprunglig**: Det här formatet visar originalbilden utan skalning.
- **Auto**: Väljer automatiskt det lämpligaste visningsformatet.

XGA-skalningstabell:

16:9 skärm	480i/p	576i/p	1080i/p	720p	Dator
4x3	Skala till 1024x768.				
16x9	Skala till 1024x576.				
Ursprunglig	Ingen skalning görs; bilden visas med upplösning baserat på ingång.				
Auto	- Om källan är 4:3 skalas skärmtypen till 1024 x 768. - Om källan är 16:9 skalas skärmtypen till 1024 x 576. - Om källan är 15:9 skalas skärmtypen till 1024 x 614. - Om källan är 16:10 skalas skärmtypen till 1024 x 640.				

XGA automatisk mappningsregel:

Auto	Ingångsupplösning		Auto/Skala	
	H-upplösning	V-upplösning	1024	768
4:3	640	480	1024	768
	800	600	1024	768
	1024	768	1024	768
	1600	1200	1024	768
Bred bärbar dator	1280	720	1024	576
	1280	768	1024	614
	1280	800	1024	640
SDTV	720	576	1024	576
	720	480	1024	576
HDTV	1280	720	1024	576
	1920	1080	1024	576

ANVÄNDA PROJEKTORN

WXGA-skalningstabell (skärmen-typ 16x10):

16:10 skärm	480i/p	576i/p	1080i/p	720p	Dator
4x3	Skala till 1066x800.				
16x10	Skala till 1280x800.				
LBX	Skala till 1280x960 och få sedan den centrala 1280x800-bilden att visas.				
Ursprunglig	1:1 mappning centrerad.		1:1 mappning visas i 1280x800.	1280x720 centrerad.	1:1 mappning centrerad.
Auto	- Ingångskällan kommer att anpassas till visningsområdet 1280x800 och bibehålla dess ursprungliga bildförhållande. - Om källan är 4:3 skalas skärmtypen till 1066x800. - Om källan är 16:9 skalas skärmtypen till 1280x720. - Om källan är 15:9 skalas skärmtypen till 1280x768. - Om källan är 16:10 skalas skärmtypen till 1280x800.				

WXGA automatisk mappningsregel (skärmen-typ 16x10):

Auto	Ingångsupplösning		Auto/Skala	
	H-upplösning	V-upplösning	1280	800
4:3	640	480	1066	800
	800	600	1066	800
	1024	768	1066	800
	1280	1024	1066	800
	1400	1050	1066	800
	1600	1200	1066	800
Bred bärbar dator	1280	720	1280	720
	1280	768	1280	768
	1280	800	1280	800
SDTV	720	576	1280	720
	720	480	1280	720
HDTV	1280	720	1280	720
	1920	1080	1280	720

WXGA-skalningstabell (skärmen-typ 16x9):

16:9 skärm	480i/p	576i/p	1080i/p	720p	Dator
4x3	Skala till 960x720.				
16x9	Skala till 1280x720.				
LBX	Skala till 1280x960 och få sedan den centrala 1280x720-bilden att visas.				
Ursprunglig	1:1 mappning centrerad.		1:1 mappning visas i 1280x720.	1280x720 centrerad.	1:1 mappning centrerad.
Auto	- Om auto-format väljs kommer skärmtypen automatiskt att bli 16:9 (1280x720). - Om källan är 4:3 skalas skärmtypen till 960x720. - Om källan är 16:9 skalas skärmtypen till 1280x720. - Om källan är 15:9 skalas skärmtypen till 1200x720. - Om källan är 16:10 skalas skärmtypen till 1152x720.				

WXGA automatisk mappningsregel (skärmen-typ 16x9):

Auto	Ingångsupplösning		Auto/Skala	
	H-upplösning	V-upplösning	1280	720
4:3	640	480	960	720
	800	600	960	720
	1024	768	960	720
	1280	1024	960	720
	1400	1050	960	720
	1600	1200	960	720
Bred bärbar dator	1280	720	1280	720
	1280	768	1200	720
	1280	800	1152	720
SDTV	720	576	1280	720
	720	480	1280	720
HDTV	1280	720	1280	720
	1920	1080	1280	720

1080p skalningstabell:

16:9 skärm	480i/p	576i/p	1080i/p	720p	Dator
4x3	Skala till 1440 x 1080.				
16x9	Skala till 1920 x 1080.				
LBX	Skala till 1920 x 1440 och få sedan den centrala 1920x1080-bilden att visas				
Ursprunglig	- 1:1 mappning centrerad. - Ingen skalning utförs; bilden visas med upplösning baserad efter ingångskälla.				
Auto	- Om auto-format väljs kommer skärmtypen automatiskt att bli 16:9 (1920x1080). - Om källan är 4:3 skalas skärmtypen till 1440x1080. - Om källan är 16:9 skalas skärmtypen till 1920x1080. - Om källan är 16:10 skalas skärmtypen till 1920x1200 och klipper området 1920x1080 för visning.				

1080p automatisk mappningsregel:

Auto	Ingångsupplösning		Auto/Skala	
	H-upplösning	V-upplösning	1920	1080
4:3	640	480	1440	1080
	800	600	1440	1080
	1024	768	1440	1080
	1280	1024	1440	1080
	1400	1050	1440	1080
	1600	1200	1440	1080
Bred bärbar dator	1280	720	1920	1080
	1280	768	1800	1080
	1280	800	1728	1080
SDTV	720	576	1350	1080
	720	480	1620	1080
HDTV	1280	720	1920	1080
	1920	1080	1920	1080

ANVÄNDA PROJEKTORN

Visa menyn för geometrisk korrigering

Automatisk keystone

Korrigera keystone digitalt för att passa den projicerade bilden på området som du projicerar.

Observera:

- *Bildstorleken reduceras en aning när horisontell och vertikal keystone justeras.*
- *När Auto Keystone används är justeringsfunktionen för de fyra hörnen inaktiverad*.

V. Keystone

Justera bildstörning vertikalt och gör bilden mer kvadratisk. Vertikal keystone används för att korrigera formen på en keystone-justerad bild där över- och nederkanten sluttar åt ena sidan. Detta är avsett att användas med vertikala applikationer på axel.

H Keystone

Justera bildstörning horisontellt och gör bilden mer kvadratisk. Horisontell keystone används för att korrigera formen på en keystone-justerad bild där den vänstra och högra bildkanten är olika långa. Detta är avsett att användas med horisontella applikationer på axel.

Fyrhörnjustering

Den här inställningen kan den projicerade bilden justeras från varje hörn för att skapa en kvadratisk bild när projektionsytan inte är jämn.

Återställ

Återställ fabriksinställningen för inställningar av geometrisk korrigering.

Visa digital zoommeny

Använd för att förminska eller förstora en bild på projektionsskärmen. Digital zoom är inte samma sak som optisk zoom och kan leda till försämrad bildkvalitet.

Observera: *Zoominställningarna behålls när projektorn slås av.*

Visa menyn för bildförskjutning

Justera projicerad bildposition horisontellt (H) eller vertikalt (V).

Bildåterställningsmeny

Återställ fabriksinställningarna för visningsinställningar.

ANVÄNDA PROJEKTORN

Inställningsmeny

Konfigurationsmeny för testmönster

Välj testmönster från gröna rutnätet, magenta rutnätet, vita rutnätet, vitt eller inaktivera den här funktionen (av).

Meny för språkinställning

Välj mellan engelska, tyska, franska, italienska, spanska, portugisiska, polska, holländska, svenska, norska, danska, finska, grekiska, traditionell kinesiska, förenklad kinesiska, japanska, koreanska, ryska, ungerska, tjeckiska, arabiska, thailändska, turkiska, farsi, vietnamesiska, indonesiska och rumänska i den flerspråkiga skärmmenyn.

Meny för menyinställningar

Menu Timer

Ställ in tidsgräns som OSD-menyn ska visas på skärmen.

Dölj information

Aktivera den här funktionen om du vill dölja informationen.

Meny för inställning av hög höjd

När "På" har valts, snurrar fläktarna fortare. Denna funktion är användbar i områden på hög höjd där luften är tunn.

Meny för ströminställningar

Direktpåslag

Välj ”På” för att aktivera läget för direkt påslagning. Projektorn slås på automatiskt när ström tillförs, utan att man behöver trycka på "Ström"-knappen på projektorns knappsats eller fjärrkontroll.

Signal ström på

Välj "På" för att aktivera Signalström-läge. Projektorn slås på automatiskt när en signal upptäcks, utan att man behöver trycka på "Ström"-knappen på projektorns knappsats eller fjärrkontroll.

Observera:

- *Om alternativet "Signal ström på" är "På" kommer strömförbrukningen för projektorn i standbyläge vara över 3W.*
- *Den här funktionen är tillämplig på HDMI-källor.*

Automatisk avstängning (min.)

Ställer in intervall för nedräkningstimer. Nedräkningstimern startar när ingen signal skickas till projektorn. Projektorn stängs sedan automatiskt av då nedräkningen är slutförd (i minuter).

Avstängningstimer (min.)

Ställer in intervall för nedräkningstimer. Nedräkningstimern startar när ingen signal skickas till projektorn. Projektorn stängs sedan automatiskt av då nedräkningen är slutförd (i minuter).

Observera: *Avstängningstimern återställs varje gång som projektorn stängs av.*

ANVÄNDA PROJEKTORN

Säkerhetsinställningar

Säkerhet

Aktivera den här funktionen om du uppmanas att ange ett lösenord innan du använder projektorn.

- **På:** Välj "På" för att använda säkerhetsverifiering när du slår på projektorn.
- **Av:** Välj "Av" för att kunna slå på projektorn utan lösenordskontroll.

Observera: *Standardlösenordet är 1234.*

Säkerhetstimer

Du kan välja tid (Månad/Dag/Timmar) för att ställa in hur många timmar projektorn kan användas. När denna tid har passerats kommer du att uppmanas att ange ditt lösenord igen.

Byt lösenord

Använd för att ställa in eller ändra lösenordet som tillfrågas när projektorn slås på.

Meny för inställning av startlogotyp

Använd denna funktion för att ställa in önskad startbild. Om ändringar görs kommer de börja gälla nästa gång projektorn slås på.

- **Standard:** Standardstartskärm.
- **Neutral:** Logotypen visas inte på startskärmen.
- **Egen:** Logotypinfångningsverktyg krävs.

  Observera: *Besök webbplatsen för att ladda ner verktyget för logotypsinfångning.*
  Filformat som stöds: png/bmp/jpg.

Meny för inställning av bakgrundsfärg

Använd denna funktion för att visa en blå, röd, grön, grå, ingen eller logotypskärm när ingen signal finns.

Observera: *Om bakgrundsfärgen ställs in till "Ingen" är bakgrundsfärgen svart.*

Meny för inställning av enhetsåterställning

Återställ OSD

Återställ till fabriksinställningar för skärmmenyns inställningar.

Återställ Alla Inställningar

Återställ fabriksinställningar för alla inställningar.

ANVÄNDA PROJEKTORN

Indatameny

Meny för automatisk indatakälla

Välj detta alternativ för att låta projektorn hitta en tillgänglig ingångskälla automatiskt.

Meny för automatisk växling av indata

När HDMI-ingångssignalen identifieras kommer projektorn automatiskt av växla indatakälla.

Meny för indatainställningar för HDMI CEC

Observera: *När du ansluter HDMI CEC-kompatibla enheter till projektorn med HDMI-kablar kan de styras med samma påslagnings- eller avstängningsstatus via HDMI Link-styrningsfunktionen på projektorns skärmmeny. Denna funktion låter en eller flera enheter i en grupp slå på eller stänga av strömmen via HDMI Link-funktionen. I en vanlig konfiguration kan din DVD-spelare anslutas till projektorn via en förstärkare eller ett hemmabiosystem.*

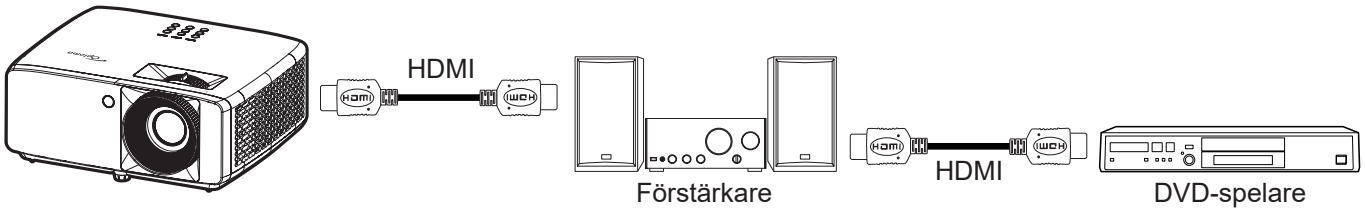

HDMI Link

Aktivera/inaktivera HDMI Link-funktionen.

Inklusive TV

Om inställningarna är inställda på "Ja" är alternativen för Power on och Power off Link tillgängliga.

Ström på-länk

CEC-ström på kommando.

- **Mutual:** Både projektorn och CEC-enheten slås på samtidigt.
- **PJ --> Enhet:** CEC-enheten kommer att slås på först när projektorn är påslagen.
- **Enhet --> PJ:** Projektorn slås på först när CEC-enheten är påslagen.

Ström av-länk

Aktivera denna funktion för att stänga av både HDMI Link och projektorn automatiskt på samma gång.

Meny för indataåterställning

Återställ fabriksinställningarna för indatainställningar.

ANVÄNDA PROJEKTORN

Ljudmeny

Meny för ljudvolym

Justerar volymnivån.

Meny för ljud av

Använd detta alternativ för att tillfälligt stänga av ljudet.

- **På:** Välj ”På” för att aktivera sordin.
- **Av:** Välj "Av" för att stänga av ljudet.

Observera: *“Tyst” påverkar både den interna och externa högtalarvolymen.*

Interna högtalare, ljudmeny

Starta eller stäng av den inbyggda högtalaren.

Meny för ljuduppspelning

Starta eller stäng av det externa ljudet.

Meny för ljudåterställning

Återställ fabriksinställningarna för ljudinställningar.

ANVÄNDA PROJEKTORN

Kontrollmeny

Meny för kontroll av enhets-ID

ID-definition kan ställas in via menyn (område 0-99) och tillåter kontroll av en individuell projektor via RS232-kommando.

Observera: *En fullständig lista över RS232-kommandon finns i RS232-manualen på vår webbplats.*

Meny för fjärrkontrollsinställning

IR funktion

Ställ in IR funktion.

- **På:** Välj "På", projektorn kan nu kontrolleras med fjärrkontrollen från den övre och främre IR-mottagaren.
- **Av:** Välj "Av", projektorn kan inte styras med fjärrkontrollen. Genom att välja ”Av” kan du använda knappsatsen.

Meny för kontrollknappsatsinställning

Lås knappsats

När funktionen Lås knappsats är ”På” kommer knappsatsen att vara låst. Projektorn kan dock kontrolleras via fjärrkontrollen. Genom att välja “Av” kan du använda knappsatsen igen.

Meny för kontrollåterställning

Återställ fabriksinställningarna för kontrollinställningar.

ANVÄNDA PROJEKTORN

Informationsmeny

Informationsmeny

Visa projektorinformation enligt nedan:

- Regulatory
- Serial Number
- Källa
- Färginfo
- Ljuskälla timmar
- Bildläge
- Enhets-ID
- Användningstimmar för filter
- Läge för ljuskälla
- FW Version

YTTERLIGARE INFORMATION

Kompatibla upplösningar

Ingångssignal för HDMI

Signal	Resolution	Uppdateringsfrekvens (Hz)	Anmärkningar för Mac
VGA	640 x 480	60	Mac 60/72/85/
SVGA	800 x 600	60(*2)/72/85/120(*2)	Mac 60/72/85
XGA	1024 x 768	48/50(*4)/60(*2)/70/75/85/120(*2)	Mac 60/70/75/85
SDTV (480i)	720 x 480	60	
SDTV (480p)	720 x 480	60	
SDTV (576i)	720 x 576	50	
SDTV (576p)	720 x 576	50	
WSVGA (1024X600)	1024 x 600	60 (*3)	
HDTV (720p)	1280 x 720	50(*2)/60/120(*2)	Mac 60
WXGA	1280 x 768	60/75/85	Mac 75
	1280 x 800	60/50/48 Hz(*4)	Mac 60
WXGA(*5)	1366 x 768	60	
SXGA	1280 x 1024	60/75/85	Mac 60/75
	1440 x 900	60	
SXGA+	1400 x 1050	60	
UXGA	1600 x 1200	60	
HDTV (1080I)	1920 x 1080	50/60	
HDTV (1080p)	1920 x 1080	24/30/50/60	Mac 60
WUXGA	1920 x 1200(*1)	60/50(*4)	Mac 60

Observera:

- *(*1) 1 920 x 1 200 på 60 Hz stödjer enbart RB (reducerad blankning).*
- *(*2) 3D-tidinställning för 3D-klar projektor (STD) och True 3D-projektor (tillval).*
- *(*3) Ny ERA & Data-projektor måste ha denna tidinställning WSVGA, Proscene and Home är trevlig att ha.*
- *(*4) Proscene and Data-projektor >4 000L, Ursprunglig upplösning måste ha stöd för 50 Hz/48 Hz.*
- *(*5) Windows 8 standardtiming.*

YTTERLIGARE INFORMATION

Kompatibilitet med True 3D-video

		Ingång timing		
	HDMI 1.4a 3D-ingång	1280 x 720P på 50Hz	Upptill och nedtill	
		1280 x 720P på 60Hz	Upptill och nedtill	
		1280 x 720P på 50Hz	Frame packing	
		1280 x 720P på 60Hz	Frame packing	
		1920 x 1080i på 50Hz	Sida vid sida (halv)	
		1920 x 1080i på 60Hz	Sida vid sida (halv)	
		1920 x 1080P på 24Hz	Upptill och nedtill	
		1920 x 1080P på 24Hz	Frame packing	
Ingångsupplösningar	HDMI 1.3	1920 x 1080i på 50Hz	Sida vid sida (halv)	SBS-läget är aktiverat
		1920 x 1080i på 60Hz		
		1280 x 720P på 50Hz		
		1280 x 720P på 60Hz		
		800 x 600 på 60Hz		
		1024 x 768 på 60Hz		
		1280 x 800 på 60Hz		
		1920 x 1080i på 50Hz	Upptill och nedtill	TAB-läget är aktiverat
		1920 x 1080i på 60Hz		
		1280 x 720P på 50Hz		
		1280 x 720P på 60Hz		
		800 x 600 på 60Hz		
		1024 x 768 på 60Hz		
		1280 x 800 på 60Hz		
		1024 x 768 på 120Hz	Frame Sequential	3D-format med teknik för sekventiell bildvisning
		1280 x 720 på 120 Hz		

Observera:

- *Om 3D-ingång är 1080p på 24 Hz, bör DMD spela med integral multipel med 3D-läge*
- *1080I på 25 Hz och 720p på 50 Hz kommer att köras i 100 Hz, andra 3D timing kommer att köras i 120Hz.*
- *1080p på 24 Hz körs på 144 Hz.*

YTTERLIGARE INFORMATION

EDID (Digital)

XGA/WXGA				
B0/Etablerad timing	B0/Standard timing	B0/Detaljerad timing	B1/Videoläge	B1/Detaljerad timing
640 x 480 på 60Hz	1600 x 1200 på 60Hz	Ursprunglig timing:	640 x 480p på 60Hz	XGA:
640 x 480 på 67Hz	1440 x 900 på 60Hz	XGA: 1024 x 768 på 60Hz	720(1440) x 480i på 60Hz	1280 x 720p på 60Hz
640 x 480 på 72Hz	1280 x 720 på 60Hz	WXGA: 1280 x 800 på 60Hz	720(1440) x 576i på 50Hz	1366 x 768 på 60Hz
640 x 480 på 75Hz	1280 x 800 på 60Hz		720 x 480p på 60Hz	1920 x 1080p på 50Hz
800 x 600 på 56Hz	640 x 480 på 120Hz		720 x 576p på 50Hz	1920 x 1080p på 60Hz
800 x 600 på 60Hz	800 x 600 på 120Hz		1280 x 720p på 60Hz	
800 x 600 på 72Hz	1024 x 768 på 120Hz		1280 x 720p på 50Hz	WXGA:
800 x 600 på 75Hz	1280 x 720 på 120Hz		1920 x 1080i på 60Hz	1280 x 800p på 120Hz
1024 x 768 på 60Hz			1920 x 1080i på 50Hz	1366 x 768 på 60Hz
1024 x 768 på 70Hz			1920 x 1080p på 60Hz	1920 x 1080p på 50Hz
1024 x 768 på 75Hz			1920 x 1080p på 50Hz	1920 x 1080p på 60Hz
1280 x 1024 på 75Hz			1920 x 1080p på 24Hz	
1152 x 870 på 75Hz			1920 x 1080p på 25Hz	
			1920 x 1080p på 30Hz	

1080p				
B0/Etablerad timing	B0/Standard timing	B0/Detaljerad timing	B1/Videoläge	B1/Detaljerad timing
640 x 480 på 60Hz	1280 x 1024 på 60Hz	Ursprunglig timing:	720(1440) x 480i på 60Hz 4:3	3840 x 2160p på 60Hz
640 x 480 på 67Hz	1400 x 1050 på 60Hz	1920 x 1080p på 60Hz	720(1440) x 576i på 50Hz 4:3	
640 x 480 på 72Hz	1024 x 768 på 120Hz		720 x 480p på 60 Hz 4:3	
640 x 480 på 75Hz	1280 x 720 på 60Hz		720 x 576p på 50 Hz 4:3	
800 x 600 på 56Hz	1280 x 720 på 120Hz		1280 x 720p på 60 Hz 16:9	
800 x 600 på 60Hz	1280 x 800 på 60Hz		1280 x 720p på 50 Hz 16:9	
800 x 600 på 72Hz	1440 x 900 på 60Hz		1920 x 1080i på 60 Hz 16:9	
800 x 600 på 75Hz	1600 x1200 vid 60Hz		640 x 480p på 60 Hz 4:3	
1024 x 768 på 60Hz			1920 x 1080p på 60 Hz 16:9	
1024 x 768 på 70Hz			1920 x 1080p på 50 Hz 16:9	
1024 x 768 på 75Hz			1920 x 1080p på 24 Hz 16:9	
1280 x 1024 på 75Hz			1920 x 1080p på 30 Hz 16:9	
1152 x 870 på 75Hz			1920 x 1080p på 120 Hz 16:9	
			3840 x 2160p på 24 Hz 16:9	
			3840 x 2160p på 25 Hz 16:9	
			3840 x 2160p på 30 Hz 16:9	
			3840 x 2160p på 50 Hz 16:9	
			3840 x 2160p på 60 Hz 16:9	
			4096 x 2160p på 24 Hz 256:135	
			4096 x 2160p på 25 Hz 256:135	

YTTERLIGARE INFORMATION

1080p				
B0/Etablerad timing	B0/Standard timing	B0/Detaljerad timing	B1/Videoläge	B1/Detaljerad timing
			4096 x 2160p på 30 Hz 256:135	
			4096 x 2160p på 50 Hz 256:135	
			4096 x 2160p på 60 Hz 256:135	
			720 x 480p på 60 Hz 16:9	
			720(1440) x 480i på 60Hz 16:9	
			720 x 576p på 50 Hz 16:9	
			2880 x 480i på 60 Hz 16:9	
			1440 x 480p på 60 Hz 16:9	
			2880 x 576i på 50 Hz 16:9	
			1440 x 576p på 50 Hz 16:9	
			720(1440) x 576i på 50Hz 16:9	

YTTERLIGARE INFORMATION

Bildstorlek och projektionsavstånd

XGA

Diagonal längdstorlek (16:9) skärm	Skärmstorlek (B x H)				Projektionsavstånd (D)				Förskjutning (Hd)	
	(m)		(tum)		(m)		(fot)			
	Bredd	Höjd	Bredd	Höjd	Bred	Tele	Bred	Tele	(m)	(tum)
25,4	0,52	0,39	20,32	15,24	1,00	1,11	3,28	3,64	0,06	2,36
30	0,61	0,46	24,00	18,00	1,18	1,32	N/A	4,33	0,07	2,76
40	0,81	0,61	32,00	24,00	1,58	1,76	5,18	5,77	0,09	3,54
50	1,02	0,76	40,00	30,00	1,97	2,19	6,46	7,19	0,12	4,72
60	1,22	0,91	48,00	36,00	2,37	2,63	7,78	8,63	0,14	5,51
70	1,42	1,07	56,00	42,00	2,76	3,07	9,06	10,07	0,16	6,30
80	1,63	1,22	64,00	48,00	3,15	3,51	10,33	11,52	0,18	7,09
90	1,83	1,37	72,00	54,00	3,55	3,95	11,65	12,96	0,21	8,27
100	2,03	1,52	80,00	60,00	3,94	4,39	12,93	14,40	0,23	9,06
120	2,44	1,83	96,00	72,00	4,73	5,27	15,52	17,29	0,27	10,63
150	3,05	2,29	120,00	90,00	5,91	6,58	19,39	21,59	0,34	13,39
180	3,66	2,74	144,00	108,00	7,10	7,90	23,29	25,92	0,41	16,14
200	4,06	3,05	160,00	120,00	7,88	8,78	25,85	28,81	0,46	18,11
250	5,08	3,81	200,00	150,00	9,86	10,97	32,35	35,99	0,57	22,44
300	6,10	4,57	240,00	180,00	11,83	N/A	38,81	N/A	0,69	27,17

Observera: *Zoomförhållande: 1.1x*

WXGA

Diagonal längdstorlek (16:9) skärm	Skärmstorlek (B x H)				Projektionsavstånd (D)				Förskjutning (Hd)	
	(m)		(tum)		(m)		(fot)			
	Bredd	Höjd	Bredd	Höjd	Bred	Tele	Bred	Tele	(m)	(tum)
30	0,65	0,4	25,44	15,90	1,00	1,11	N/A	3,64	0,05	1,97
40	0,86	0,54	33,92	21,20	1,33	1,48	4,36	4,86	0,06	2,36
50	1,08	0,67	42,40	26,50	1,66	1,85	5,45	6,07	0,08	3,15
60	1,29	0,81	50,88	31,80	2,00	2,22	6,56	7,28	0,09	3,54
70	1,51	0,94	59,36	37,10	2,33	2,59	7,64	8,50	0,12	4,72
80	1,72	1,08	67,84	42,40	2,66	2,96	8,73	9,71	0,13	5,12
90	1,94	1,21	76,32	47,70	2,99	3,33	9,81	10,93	0,15	5,91
100	2,15	1,35	84,80	53,00	3,33	3,70	10,93	12,14	0,16	6,30
120	2,58	1,62	101,76	63,60	3,99	4,45	13,09	14,60	0,19	7,48
150	3,23	2,02	127,20	79,50	4,99	5,56	16,37	18,24	0,24	9,45
180	3,88	2,42	152,64	95,40	5,99	6,67	19,65	21,88	0,29	11,42
200	4,31	2,69	169,60	106,00	6,65	7,41	21,82	24,31	0,33	12,99
250	5,38	3,37	212,00	132,50	8,31	9,26	27,26	30,38	0,40	15,75
300	6,46	4,04	254,40	159,00	9,98	N/A	32,74	N/A	0,48	18,90

Observera: *Zoomförhållande: 1.1x*

YTTERLIGARE INFORMATION

1080p

Diagonal längdstorlek (16:9) skärm	Skärmstorlek (B x H)				Projektionsavstånd (D)				Förskjutning (Hd)	
	(m)		(tum)		(m)		(fot)			
	Bredd	Höjd	Bredd	Höjd	Bred	Tele	Bred	Tele	(m)	(tum)
24,5	0,54	0,31	21,35	12,01	0,80	0,88	N/A	2,89	0,04	1,57
30	0,66	0,37	26,15	14,71	0,98	1,08	N/A	3,54	0,06	2,36
40	0,89	0,5	34,86	19,6	1,31	1,43	4,30	4,69	0,08	3,15
50	1,11	0,62	43,58	24,5	1,63	1,79	5,35	5,87	0,10	3,94
60	1,33	0,75	52,29	29,4	1,96	2,15	6,43	7,05	0,12	4,72
70	1,55	0,87	61,01	34,3	2,29	2,51	7,51	8,23	0,14	5,51
80	1,77	1	69,73	39,2	2,61	2,87	8,56	9,42	0,16	6,30
90	1,99	1,12	78,44	44,1	2,94	3,23	9,65	10,60	0,18	7,09
100	2,21	1,25	87,16	49	3,27	3,58	10,73	11,75	0,19	7,48
120	2,66	1,49	104,59	58,8	3,92	4,30	12,86	14,11	0,24	9,45
150	3,32	1,87	130,74	73,5	4,90	5,38	16,08	17,65	0,30	11,81
180	3,98	2,24	156,88	88,2	5,88	6,45	19,29	21,16	0,36	14,17
200	4,43	2,49	174,32	98,1	6,54	7,17	21,46	23,52	0,40	15,75
250	5,53	3,11	217,89	122,6	8,17	8,96	26,80	29,40	0,50	19,69
300	6,64	3,74	261,47	147,1	9,80	10,75	32,15	35,27	0,59	23,23
306	6,77	3,81	266,70	150	10,00	N/A	32,81	N/A	0,61	24,02

Observera: *Zoomförhållande: 1.1x*

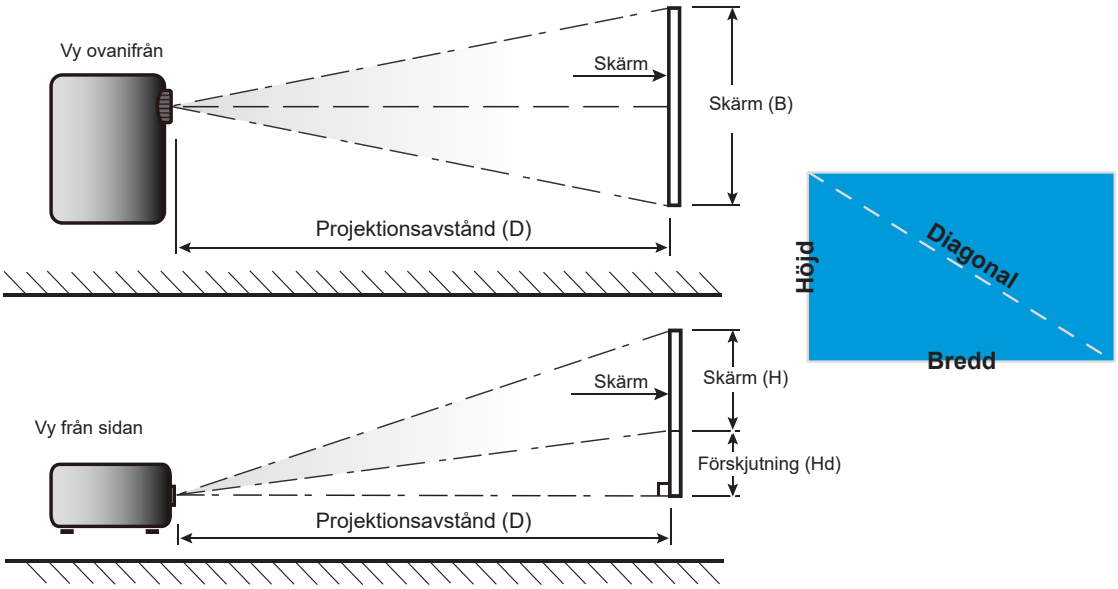

YTTERLIGARE INFORMATION

Projektordimensioner och takmontering

1. För att förhindra skada på din projektor, använd Optomas takmonteringspaket.
2. Om du vill använda en takmonteringssats från tredje part, kontrollera att skruvarna som används för att montera ett fäste vid projektorn uppfyller följande specifikationer:

- Skruvtyp: M4*10 mm
- Min. skruvlängd: 10 mm

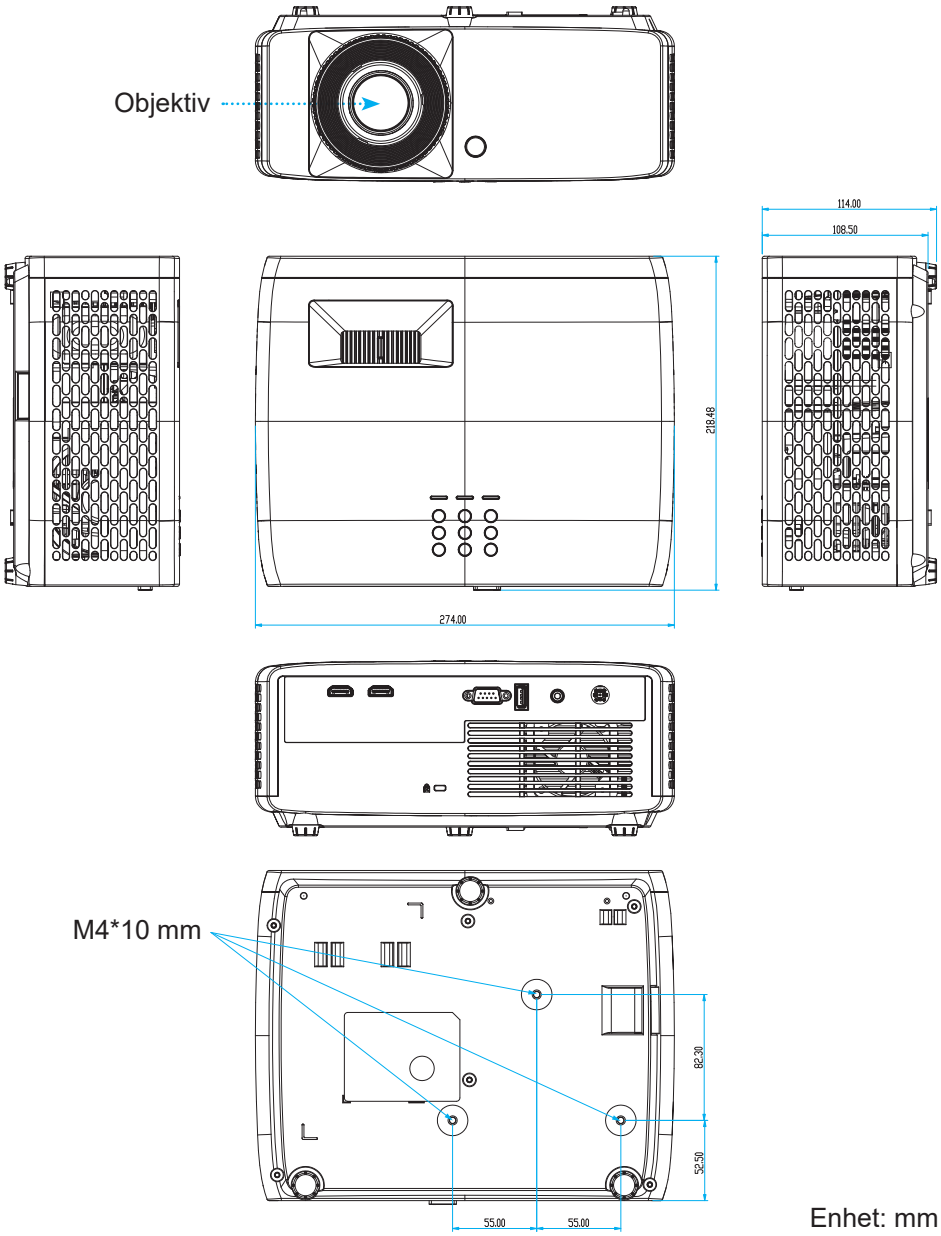

Observera: *Observera att skada som uppstår från felaktig installation kommer att upphäva garantin.*

Varning:

- Om du köper takmonteringssats från annat företag, se till att skruvarna är av rätt storlek. Skruvstorleken kan variera beroende på monteringsplattans tjocklek.
- Se till att lämna ett avstånd på minst 10 cm mellan taket och projektorns undersida.
- Undvik att placera projektorn nära en värmekälla.

YTTERLIGARE INFORMATION

För takmontering kan du köpa ett buntband som är minst 250 mm långt för att vid behov fästa växelströmsadaptern.

1. Montera buntbandet i de avsedda hålen på projektorns undersida. Placera därefter växelströmsadaptern på spåret.

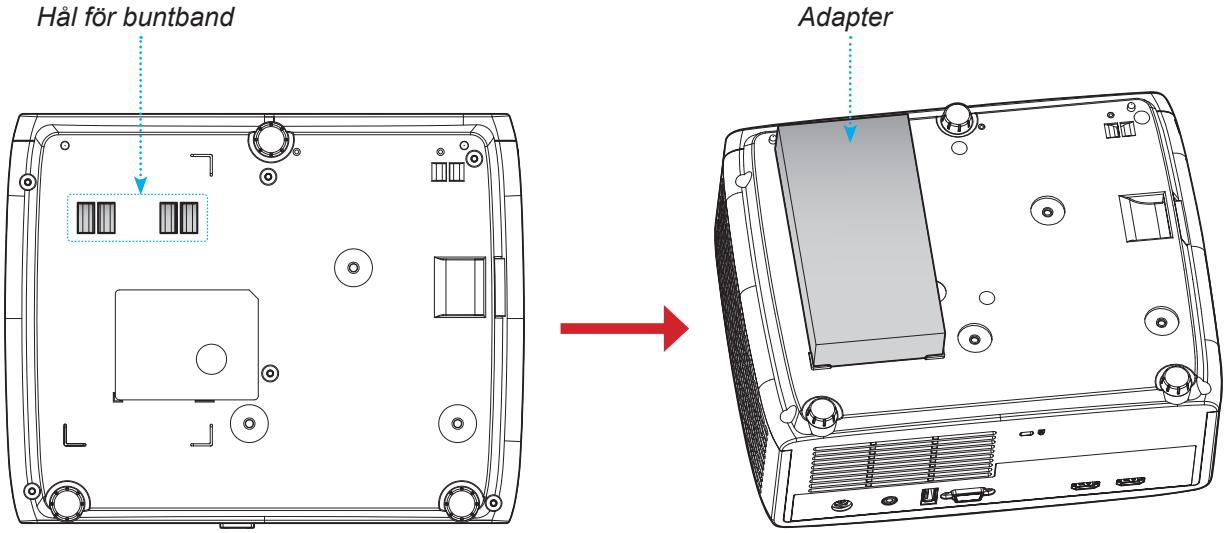

2. Fäst växelströmsadaptern med buntbandet.

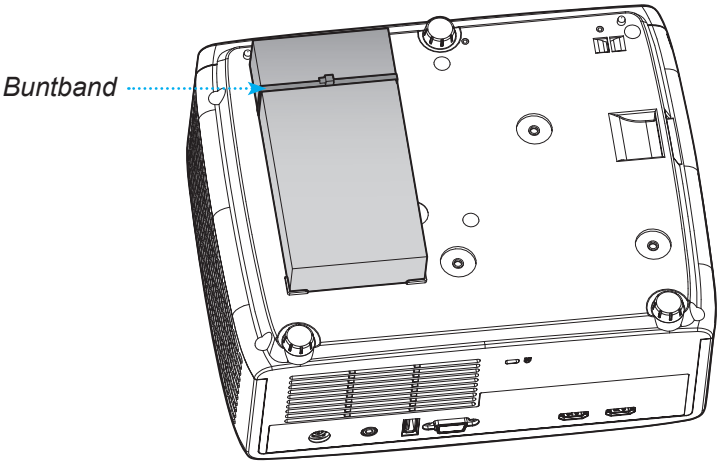

YTTERLIGARE INFORMATION

Koder för IR-fjärrkontroll

Nyckel		NEC-format	Kundkod		Nyckelkod		Beskrivning
			Byte 1	Byte 2	Byte 3	Byte 4	
Ström	⏻	Format 1	32	CD	02	FD	Tryck för att slå projektorn på/av.
Bildförhållande	⤡	Format 1	32	CD	64	9B	Tryck för att ändra bildförhållandet för bilden som visas.
Källa	⇥	Format 1	32	CD	C3	3C	Tryck för att välja en ingångssignal.
Läge	🖵	Format 1	32	CD	5	FA	Tryck för att ändra bildläget för bilden som visas.
Fyra riktningsvalknappar (Upp)	∧	Format 2	32	CD	11	EE	Tryck för att välja alternativ eller för att göra justeringar till ditt val.
Fyra riktningsvalknappar (Vänster)	<	Format 2	32	CD	10	EF	
Fyra riktningsvalknappar (Höger)	>	Format 2	32	CD	12	ED	
Fyra riktningsvalknappar (Ned)	∨	Format 2	32	CD	14	EB	
Enter	○	Format 1	32	CD	0F	F0	Bekräfta ditt menyval.
Inställningsmeny	⚙	Format 1	32	CD	A8	57	Tryck för att öppna inställningsmenyn.
Återgå	⮌	Format 1	32	CD	0D	F2	Tryck på för att återgå till föregående meny.
Meny	≡	Format 1	32	CD	0E	F1	Tryck för att visa eller stänga skärmmenyerna.

YTTERLIGARE INFORMATION

Nyckel		NEC-format	Kundkod		Nyckelkod		Beskrivning
			Byte 1	Byte 2	Byte 3	Byte 4	
Volym -		Format 2	32	CD	8F	70	Try för att sänka volymen.
Tyst		Format 1	32	CD	52	AD	Tryck för att tillfälligt slå på/stänga av ljudet.
Volym +		Format 2	32	CD	8C	73	Tryck för att sänka volymen.
Frys		Format 1	32	CD	06	F9	Tryck för att frysa den projicerade bilden.
Keystone		Format 1	32	CD	7	F8	Tryck för att justera bildförvrängning som orsakas av projektorns lutning.
AV tyst		Format 1	32	CD	03	FC	Tryck för att dölja/visa skärmbild och slå på/stänga av ljudet.

YTTERLIGARE INFORMATION

Felsökning

Om du upplever problem med din projektor, se följande information. Om ett problem kvarstår ska du ta konakt med din lokala återförsäljare eller servicecenter.

Bildproblem

Ingen bild syns på skärmen

- Var noga med att alla kablar och strömanslutningar är korrekt och säkert anslutna enligt beskrivning i avsnittet "Installation".
- Var noga med att stiften på kontakterna inte är böjda eller trasiga.
- Kontrollera att funktionen "Tyst" inte är på.

Bilden är oskarp

- Vrid fokusringen medurs eller moturs tills bilden är skarp och tydlig. (Se sidan *17*).
- Se till att projektionsskärmen är inom det avstånd som krävs av projektorn. (Se sidan *46-47*).

Bilden sträcks ut när den visar 16:9 DVD-titel

- När du spelar anamorfisk DVD eller 16:9 DVD visar projektorn den bästa bilden i 16: 9-formatet på projektorsidan.
- Om du spelar upp DVD-titlar i V-Stretch-format kan du ändra formatet till V-Stretch i projektorns OSD.
- Om du spelar 4:3-format DVD-titel ska du ändra formatet till 4:3 i projektor-OSD.
- Ställ in visningsformatet som 16:9 (wide) aspect ratio-typ på din DVD-spelare.

Bilden är för liten eller för stor.

- Vrid zoomreglaget medurs eller moturs för att öka eller sänka projicerad bildstorlek. (Se sidan *17*).
- Flytta projektorn närmare eller längre bort från skärmen.
- Tryck på "Meny" på projektorpanelen och gå till "Display → Bildförhållande". Pröva de olika inställningarna.

Bilden har sluttande sidor:

- Om möjligt fl yttar du på projektorn så att den är centrerad på skärmen och nedanför den understa kanten på skärmen.

Bilden är felvänd

- Välj "Display → Projiceringsriktning" från skärmmenyn och justera projektionsriktning.

YTTERLIGARE INFORMATION

Andra problem

Projektorn svarar inte på kontrollerna

- Om möjligt ska du stänga av projektor och koppla från strömsladden, samt vänta minst 20 sekunder innan strömmen ansluts igen.

Fjärrkontrollsproblem

Om fjärrkontrollen inte fungerar

- Kontrollera att vinkeln för fjärrkontrollen är inom ±15° mot IR-mottagaren och projektorn.
- Kontrollera att det inte finns några hinder mellan fjärrkontrollen och projektorn. Flytta inom 6 m (19,7 ft.) från projektorn.
- Kontrollera att batterierna är korrekt isatta.
- Byt batterier om de är förbrukade.

YTTERLIGARE INFORMATION

Varningsindikatorer

När varningslamporna (se nedan) tänds eller blinkar, kommer projektorn automatiskt att stängas av:

- “Lamp”-indikatorn lyser röd och om “Ström”-indikatorn blinkar rött.
- “Temp”-indikatorn lyser röd och om “Ström”-indikatorn blinkar rött. Detta indikerar att projektorn är överhettad. Under normala förhållanden kan projektorn slås på igen.
- “Temp”-indikatorn blinkar rött och “Ström”-indikatorn blinkar rött.

Koppla ifrån strömsladden från projektorn, vänta 30 sekunder och försök igen. Om varningsindikatorn lyser igen eller blonkar, kontakta ditt närmaste servicecenter för hjälp.

Indikatorlampans meddelanden

Message	Ström LED		Temperaturlysdiod	Lamplysdiod
	(Röd)	(Blå)	(Röd)	(Röd)
Standbystatus (Ingångsnätsladd)	Fast sken			
Ström på (uppvärmning)		Blinkande (0,5 sek. av / 0,5 sek. på)		
Sätta på och Lamplyse		Fast sken		
Stänger av (kallnar)		Blinkande (0,5 sek. av/0,5 sek. på). Tillbaka till fast rött sken när kylfläkten stängs av.		
Fel (lampfel)	Blinkande			Fast sken
Fel (fläktfel)	Blinkande		Blinkande	
Fel (Över Temp.)	Blinkande		Fast sken	

- Stänga av:

- Temp varning:

YTTERLIGARE INFORMATION

Specifikationer

Objekt		Beskrivning
Teknik		• XGA: Texas Instrument DMD, 0,55" S450 DMD • WXGA: Texas Instrument DMD, 0,65" S450 DMD • 1080p: Texas Instrument DMD, 0,65" S600 DMD
Ursprunglig upplösning		• XGA: 1024 x 768 • WXGA: 1280 x 800 • 1080p: 1920 x 1080
Objektiv	Projektionsförhållande	• XGA: 1,94-2,16 (60” på 2,37 m) • WXGA: 1,54-1,72 (60” på 2,37 m) • 1080p: 1,48-1,62 (61” på 2,0m)
	F-stop	• XGA/WXGA: 2,41~ 2,53 • 1080p: 2,5~ 2,67
	Brännvidd:	• XGA: 21,85-24,01 mm • WXGA: 21,85-24,00 mm • 1080p: 12,81-16,74 mm
	Zoomområde	1.1x
Offset		• XGA: 115% på 60", tolerans ±5 % • WXGA: 100 %-112% på 60", tolerans ±5 % • 1080p: 100%-116% på 60", tolerans ±5 %
Bildstorlek		• XGA/WXGA: Optimerad på 60” bredd på 2,37 m • 1080p: Optimerad på 61” bredd på 2,0 m
Projektionsavstånd		• XGA: 1 m till 11,8 m mekanismrörelse, 1 m till 10 m optiskt optimerat område • WXGA: 1 m till 10m mekanismrörelse, 1 m till 10 m optiskt optimerat område • 1080p: 0,8 m till 10 m mekanismrörelse, 1 m till 5 m optiskt optimerat område
I/Os		• HDMI 1 (HDMI 1.4b [XGA/WXGA-modell]/HDMI 2.0 [1080p-modell]) • HDMI 2 (HDCP 2.0 [XGA/WXGA-modell]/HDCP 2.2 [1080p-modell]) • USB Type-A för ström USB 5 V/1,5 A • Ljud ut 3,5 mm • RS232
Färg		1073,4 miljoner färger
Avsökningsfrekvens		• Horisontell avsökningsfrekvens: 15 KHz-140 KHz • Vertikal avsökningsfrekvens: 24 Hz-120 Hz
Högtalare		15 W
Energiförbrukning		• ECO-läge: 89 W (normal) på 110 VAC; 887 W på 220 VAC • Starkt ljus: 140 W (normal) på 110 VAC; 139 W på 220 VAC
Inström		Likström 19,5 V, 9,23 A
Installationsriktning		Front, bak, tak, bak - övre
Mått (B x D x H)		• Utan fötter: 274 x 216 x 108,5 mm • Med fötter: 274 x 216 x 114 mm
Vikt		3,0 ±0,2 kg
Miljö		Drift vid 0~40 °C, 80% luftfuktighet (max., icke-kondenserande)

Observera: *Alla specifikationer kan komma att ändras utan föregående meddelande.*

YTTERLIGARE INFORMATION

Globala Optoma-kontor

För service eller support, vänligen kontakta ditt lokala kontor.

USA
Optoma Technology, Inc.
47697 Westinghouse Drive.
Fremont, Ca 94539

888-289-6786
510-897-8601
services@optoma.com

Kanada
Optoma Technology, Inc.
47697 Westinghouse Drive.
Fremont, Ca 94539

888-289-6786
510-897-8601
services@optoma.com

Latinamerika
Optoma Technology, Inc.
47697 Westinghouse Drive.
Fremont, Ca 94539

888-289-6786
510-897-8601
services@optoma.com

Europa
Unit 1, Network 41, Bourne End Mills
Hemel Hempstead, Herts,
HP1 2UJ, United Kingdom
www.optoma.eu
Servicetel: +44 (0)1923 691865

+44 (0) 1923 691 800
+44 (0) 1923 691 888
service@tsc-europe.com

Benelux BV
Randstad 22-123
1316 BW Almere
The Netherlands
www.optoma.nl

+31 (0) 36 820 0252
+31 (0) 36 548 9052

Frankrike
Bâtiment E
81-83 avenue Edouard Vaillant
92100 Boulogne Billancourt, France

+33 1 41 46 12 20
+33 1 41 46 94 35
savoptoma@optoma.fr

Spanien
C/ José Hierro,36 Of. 1C
28522 Rivas VaciaMadrid,
Spanien

+34 91 499 06 06
+34 91 670 08 32

Tyskland
Am Nordpark 3
41069 Mönchengladbach
Germany

+49 (0) 2161 68643 0
+49 (0) 2161 68643 99
info@optoma.de

Skandinavien
Lerpeveien 25
3040 Drammen
Norge

+47 32 98 89 90
+47 32 98 89 99
info@optoma.no

PO.BOX 9515
3038 Drammen
Norge

Sydkorea
https://www.optoma.com/kr/

Japan
https://www.optoma.com/jp/

Taiwan
https://www.optoma.com/tw/

Kina
Room 2001, 20F, Building 4,
No.1398 Kaixuan Road,
Changning District
Shanghai, 200052, Kina

+86-21-62947376
+86-21-62947375
www.optoma.com.cn

Australien
https://www.optoma.com/au/