Optoma

Projektor DLP®

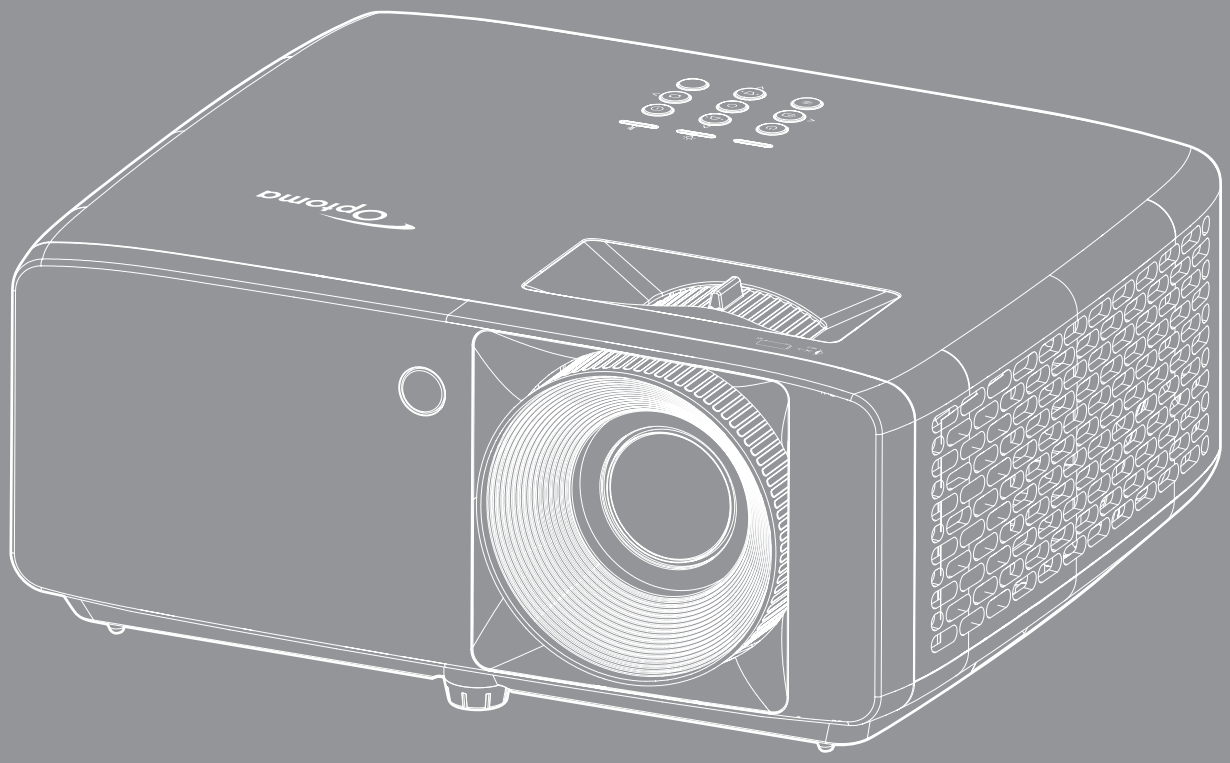

Uživatelská příručka

OBSAH

BEZPEČNOST 4

Důležité bezpečnostní instrukce 4
Informace o bezpečnosti laserového záření 5
Upozornění na laser 6
Autorská práva 7
Zřeknutí se odpovědnosti 7
Definice ochranných známek 7
FCC 7
Prohlášení o shodě pro státy EU 8
WEEE 8
Čištění objektivu 8

ÚVOD 9

Obsah krabice 9
Standardní příslušenství 9
Popis produktu 10
Připojení 11
Klávesnice 12
Dálkový ovladač 13

NASTAVENÍ A INSTALACE 14

Instalace projektoru 14
Připojení zdrojů k projektoru 16
Nastavení promítaného obrazu 17
Zprovoznění dálkového ovladače 18

POUŽÍVÁNÍ PROJEKTORU 20

Zapnutí/vypnutí projektoru 20
Výběr vstupního zdroje 21
Procházení nabídkou a funkce 22
Strom nabídky OSD 23
Nabídka Obraz - Picture Mode 28
Nabídka Obraz - Dynamic Range 28
Nabídka Obraz - Jas 28
Nabídka Obraz - Kontrast 29
Nabídka Obraz - Ostrost 29
Nabídka Obraz - Gamma 29
Nabídka Obraz - Nastavení barev 29
Nabídka Obraz - Barva stěny 29
Nabídka Obraz - 3D 30
Nabídka Obraz - Vynulovat (Reset) 30
Nabídka Obrázek - Projection Orientation 31
Nabídka Obrázek - Režim světelného zdroje 31

Nabídka Obrázek - Dynamická černá 31
Nabídka Obrázek - Herní režim 31
Nabídka Obrázek - Typ obrazovky 31
Nabídka Obrázek - Projekční poměr 32
Zobrazí nabídku Geometrická korekce 35
Nabídka Zobrazení - Digitální Zoom 35
Nabídka Zobrazení - Posun zobrazení 35
Nabídka Obrázek - Vynulovat (Reset) 35
Nabídka Nastavení - Testovací vzorek 36
Nabídka Nastavení - Jazyk 36
Nabídka Nastavení - Menu Settings 36
Nabídka Nastavení - Velká nadm. výška 36
Nabídka Nastavení - Nastavení napájení 36
Nabídka Nastavení Zabezpečení 37
Nabídka Nastavení - Startup Logo 37
Nabídka Nastavení - Barva pozadí 37
Nabídka Nastavení - Device Reset 37
Nabídka Input - Auto zdroj 38
Nabídka Input - Auto input switch 38
Nabídka Input - HDMI CEC Settings 38
Nabídka Input - Vynulovat (Reset) 38
Nabídka Zvuk - Hlasitost 39
Nabídka Zvuk - Ztlumit 39
Nabídka zvuku reproduktoru 39
Nabídka Zvuk - Audio Output 39
Nabídka Zvuk - Vynulovat (Reset) 39
Nabídka Ovládání - ID zařízení 40
Nabídka Ovládání - Dálkové nastavení 40
Nabídka Ovládání - Keypad Settings 40
Nabídka Ovládání - Vynulovat (Reset) 40
Nabídka Informace 41

DODATEČNÉ INFORMACE 42

Kompatibilní rozlišení 42
Velikost obrazu a promítací vzdálenost 46
Rozměry projektoru a stropní instalace 48
Kódy IR dálkového ovládání 50
Odstraňování problémů 52
Varovné indikátory 54
Technické údaje 55
Globální zastoupení Optoma 56

BEZPEČNOST

	Kontrolka označená symbolem blesku s šipkou v rovnostranné trojúhelníku má za úkol varovat uživatele na přítomnost neizolovaného „nebezpečného napětí“ v skříncе přístroje, které je dostatečně vysoké pro vyvolání úrazu elektrickým proudem u osob.
	Vykřičník v rovnostranném trojúhelníku má za úkol upozornit uživatele, že v příručkách dodávaných s přístrojem jsou uvedeny pokyny důležité pro provoz a údržbu (servis).

Řiďte se prosím všemi výstrahami, varováními a provádějte údržbu podle pokynů v tomto návodu.

Důležité bezpečnostní instrukce

- Neblokujte větrací otvory. Aby projektor správně fungoval a nepřehříval se, doporučujeme jej umístit na takové místo, na kterém nebude omezeno větrání. Neumísťujte projektor na zarovnaný konferenční stolek, sedačku, postel atd. Neumísťujte projektor do uzavřených prostor, například do knihovny nebo do skříňky s omezeným prouděním vzduchu.
- Aby se omezilo nebezpečí požáru a/nebo úrazu elektrickým proudem, nevystavujte projektor dešti ani vlhkosti. Neumísťujte projektor v blízkosti zdrojů tepla, například radiátorů, ohřívače, kamen nebo jiných spotřebičů, jako například zesilovačů, které vyzařují teplo.
- Zabraňte vniknutí předmětů nebo tekutin do projektoru. Mohou se dostat do kontaktu s částmi o vysokém napětí a způsobit zkrat, který by mohl mít za následek požár nebo úraz elektrickým proudem.
- Nepoužívejte zařízení v následujících podmínkách:
  - V extrémně teplém, studeném nebo vlhkém prostředí.

    (i) Zajistěte, aby se okolní pokojová teplota nacházela v rozsahu 5°C - 40°C.

    (ii) Relativní vlhkost je 10 % ~ 85 %
  - V oblastech náchylných k nadměrnému prachu a špíně.
  - Blízko přístrojů, které vytváří silné magnetické pole.
  - Místo na přímém slunečním světle.
- Pokud došlo k fyzickému poškození nebo nesprávnému použití projektoru, nepoužívejte jej. Mezi příklady fyzického poškození/nesprávného použití patří (ale bez omezení):
  - Došlo k pádu projektoru.
  - Došlo k poškození napájecího kabelu nebo zástrčky.
  - Došlo k potřísnění projektoru tekutinou.
  - Projektor byl vystaven dešti nebo vlhkosti.
  - Do projektoru spadl cizí předmět nebo se něco uvolnilo uvnitř projektoru.
- Projektor neumísťujte na nestabilní místo. Projektor by mohl spadnout a mohlo by dojít ke zranění osob nebo k poškození projektoru.
- Během provozu neblokujte světlo vycházející z objektivu projektoru. Světlo předmět zahřeje a může jej roztavit a následně způsobit popáleniny nebo požár.
- Neotvírejte nebo nerozebírejte výrobek kvůli možnému zasažení elektrickým proudem.
- Nepokoušejte se opravit tento přístroj vlastními silami. Po otevření skříňky nebo odložení krytu budete vystavení nebezpečnému napětí a jiným rizikům. Před odesláním přístroje na opravu kontaktujte společnost Optoma.
- Prohlédněte všechny bezpečnostní symboly na skříncе přístroje.
- Tento přístroj smí opravovat pouze autorizovaný servisní pracovník.
- Používejte pouze doplňky specifikované výrobcem.
- Během provozu se nedívejte přímo do objektivu projektoru. Světlo může poškodit Vaše oči.

- Tento projektor je schopen samostatně zjistit životnost zdroje světla.
- Po vypnutí projektoru nechte dokončit chladící cyklus větráku, než zařízení odpojíte od sítě. Ochlazení zařízení zabere až 90 sekund.
- Před čištěním přístroj vypněte a odpojte zástrčku napájecího kabelu z elektrické zásuvky.
- K očištění krytu použijte měkký suchý hadřík mírně navlhčený čistícím prostředkem. Zařízení nečistěte abrazivními čistícími prostředky, vosky nebo rozpouštědly.
- Nebudete-li zařízení delší dobu používat, odpojte zástrčku napájecího kabelu z elektrické zásuvky.
- Neumísťujte projektor na místa, na kterých by mohl být vystaven vibracím nebo nárazu.
- Nedotýkejte se objektivu holýma rukama.
- Před skladováním vyjměte baterii/baterie z dálkového ovladače. Zůstanou-li baterie delší dobu v ovladači, mohou vytéct.
- Projektor nepoužívejte ani neuchovávejte na místech, na kterých se může vyskytovat kouř z oleje nebo cigaret. Mohlo by to omezit výkon projektoru.
- Dodržte správnou orientaci umístění projektoru. Nestandardní umístění může omezit výkon projektoru.
- Použijte prodlužovací kabel nebo přepěťovou ochranu. Výpadky napájení a dlouhodobé podpětí mohou zařízení ZNIČIT.

Informace o bezpečnosti laserového záření

- Tento produkt je klasifikován jako LASEROVÝ PRODUKT 1. TŘÍDY - RIZIKOVÁ SKUPINA 2 podle normy IEC60825-1:2014 a rovněž splňuje 21 CFR 1040.10 a 1040.11 jako Riziková skupina 2, LIP (projektor s laserovým osvětlením) dle definice v IEC 62471:5:Ed.1.0. Další informace naleznete v části s upozorněním na laser č. 57 z 8. května 2019.

IEC 60825-1:2014, EN 60825-1:2014+A11:2021, EN 50689:2021 CLASS 1 CONSUMER LASER PRODUCT RISK GROUP 2, Complies with 21 CFR 1040.10 and 1040.11 except for conformance as a Risk Group 2 LIP as defined in IEC 62471-5:Ed.1.0. For more information see Laser Notice No. 57, dated May 8, 2019.
IEC 60825-1:2014 等級1雷射產品RG2危險等級
IEC 60825-1:2014 1类激光产品RG2危险等级

"WARNING: MOUNT ABOVE THE HEADS OF CHILDREN."
Additional warning against eye exposure for close exposures less than 1 m.
"AVERTISSEMENT : INSTALLER AU-DESSUS DE LA TÊTE DES ENFANTS."
Avertissement supplémentaire contre l'exposition oculaire pour des expositions à une distance de moins de 1 m.
"警告：安装在高于孩童头顶处"
关于小于1 m近距离眼睛暴露的附加警告
「警告： 安裝在高於兒童頭部處」
針對 1 m 以下近距離眼睛接觸的額外警告

- Jako u všech zdrojů jasného světla se nedívejte upřeně do přímého paprsku, RG2 IEC 62471-5:2015.
- Tento projektor je klasifikován jako laserový produkt 1. třídy podle normy IEC/EN 60825-1:2014 a spadá do rizikové skupiny 2 podle požadavků normy IEC 62471-5:2015.
- Dodatečné pokyny pro dohled nad dětmi, zákaz dívání do paprsku projektoru a používání optických pomůcek.
- Upozorňuje se na to, že je nutné dohlížet na děti a že jim nesmí být dovoleno dívat se do světelného paprsku projektoru, a to ze žádné vzdálenosti od projektoru.
- Upozorňuje se na to, že při spouštění projektoru pomocí dálkového ovladače z místa před projektorem je nutné dbát opatrnosti.
- Upozorňujeme uživatele, aby ve světelném paprsku nepoužíval žádné optické pomůcky, například binokulární dalekohledy nebo triedry.
- Při zapínání projektoru zkontrolujte, zda se žádná osoba v dosahu promítání nedívá do objektivu.
- Nevkládejte předměty (například lupu) do světelného paprsku projektoru. Světelný paprsek promítaný z objektivu je intenzivní a jakékoli neobvyklé předměty, které mohou přesměrovat světlo vycházející z

objektivu, mohou způsobit nečekaný výsledek, například požár nebo poškození zraku.

- Jakákoli operace nebo nastavení, které není specificky uvedeno v uživatelské příručce, představuje riziko vystavení nebezpečnému laserovému záření.
- Projektor neotevírejte ani nerozebírejte, protože by při tom mohlo dojít k újmě způsobené vystavením laserovému záření.
- Nedívejte se přímo do paprsku, když je projektor zapnutý. Ostré světlo může způsobit trvalé poškození zraku.

Zanedbáním pokynů pro ovládání, nastavení a používání může dojít k poškození vystavením laserovému záření

Upozornění na laser

IEC 60825-1:2014: LASEROVÝ PRODUKT TŘÍDY 1 – RIZIKOVÁ SKUPINA 2.

Určený účel použití produktu jako spotřebního laserového produktu a v souladu s EN 50689:2021.

SPOTŘEBNÍ LASEROVÝ PRODUKT 1. TŘÍDY

EN 50689:2021

Autorská práva

Tato publikace, včetně všech fotografií, obrázků a softwaru, je chráněna mezinárodními zákony na ochranu autorských práv a veškerá práva jsou vyhrazena. Bez písemného souhlasu autora je zakázáno reprodukování této příručky nebo jakéhokoli obsaženého materiálu.

© Autorská práva 2022

Zřeknutí se odpovědnosti

Změny informací v tomto dokumentu bez předchozího upozornění vyhrazeny. Výrobce neposkytuje žádná ujištění ani záruky s ohledem na obsah tohoto dokumentu a výslovně se zříká jakékoli záruky obchodovatelnosti nebo vhodnosti pro určitý účel. Výrobce si dále vyhrazuje právo pravidelně ověřovat a měnit obsah tohoto dokumentu bez předchozího upozornění.

Definice ochranných známek

Kensington je ochranná známka společnosti ACCO Brand Corporation registrovaná v USA. Vydané registrace a podané patentové přihlášky v dalších zemích na celém světě.

HDMI, logo HDMI a rozhraní High-Definition Multimedia Interface jsou ochranné známky nebo registrované ochranné známky společnosti HDMI Licensing LLC v USA a dalších zemích.

DLP®, DLP Link a logo DLP jsou registrované ochranné známky společnosti Texas Instruments a BrilliantColor™ je ochranná známka společnosti Texas Instruments.

Všechny ostatní názvy produktů použité v této příručce jsou majetkem příslušných vlastníků a jsou uznávány.

FCC

Toto zařízení bylo testováno a vyhovuje limitům pro digitální zařízení třídy B na základě části 15 směrnic FCC. Tato omezení mají poskytnout rozumnou ochranu před škodlivým rušením pro instalace v obytných prostorách. Toto zařízení generuje, používá a může vyzařovat radiové frekvence a nebylo-li nainstalováno v souladu s pokyny, může způsobit škodlivé interference radiovým komunikacím.

Ale neexistuje žádná záruka, že v konkrétní instalaci nedojde k rušení. Jestliže toto zařízení způsobí škodlivé zasahování do rádiového nebo televizního příjmu, což je možné zkontrolovat vypnutím nebo zapnutím zařízení, uživateli se doporučuje opravit zasahování jedním z následujících kroků:

- Přesměrujte nebo přemístěte přijímací anténu.
- Zvětšete vzdálenost mezi zařízením a přijímačem.
- Připojte zařízení do zásuvky v jiném obvodu, než je připojen přijímač.
- V případě potřeby se poraďte v místě zakoupení výrobku nebo se zkušeným televizním či rozhlasovým technikem.

Poznámka: Stíněné kabely

Všechna připojení do jiných počítačových zařízení musí být provedena stíněnými kabely, aby byla dodržena shoda s předpisy FCC.

Upozornění

Změny nebo úpravy bez výslovného souhlasu výrobce mohou způsobit ztrátu uživatelské ochrany, zaručené Federálním úřadem pro komunikace (FCC), při provozu tohoto projektoru.

Provozní podmínky

Tento přístroj splňuje požadavky části 15 pravidel FCC. Provoz vyžaduje splnění následujících dvou podmínek:

1. Toto zařízení nesmí způsobovat škodlivé rušení, a

2. Zařízení musí akceptovat jakékoli rušivé signály včetně poruch, které mohou mít za následek neočekávanou funkci.

Poznámka: Uživatelé v Kanadě

Toto zařízení třídy B splňuje kanadské předpisy ICES-003.

Remarque à l'intention des utilisateurs canadiens

Cet appareil numérique de la classe B est conforme à la norme NMB-003 du Canada.

Prohlášení o shodě pro státy EU

- EMC Směrnice 2014/30/EU (včetně dodatků)
- Nízkonapěťová směrnice 2014/35/EU
- RED 2014/53/EU (je-li výrobek vybaven schopností vysílat RF záření)

WEEE

Pokyny pro likvidaci

Toto elektronické zařízení nelikvidujte společně s komunálním odpadem. Na snížení možného znečištění životního prostředí a pro zabezpečení co nejvyšší míry jeho ochrany toto zařízení přiměřeným způsobem recyklujte.

Čištění objektivu

- Před čištěním objektivu vypněte napájení projektoru, odpojte napájecí kabel a počkejte, dokud projektor zcela nevychladne.
- K odstranění prachu použijte nádobku se stlačeným vzduchem.

Opatrně otřete objektiv speciální utěrkou pro čištění objektivů. V žádném případě se nedotýkejte objektivu prsty.

- K čištění objektivu nepoužívejte alkalické/kyselé detergenty ani těkavá rozpouštědla. Na poškození objektivu způsobená při čištění se nevztahuje záruka.

Varování: K odstranění prachu nebo nečistot z objektivu nepoužívejte sprej, který obsahuje hořlavé plyny. Mohlo by dojít k požáru vlivem vysokého tepla uvnitř projektoru.

Varování: Nečistěte objektiv, pokud se projektor zahřívá, protože by mohlo dojít k odloupnutí povrchové vrstvy z objektivu.

Varování: Objektiv neotírejte ani se jej nedotýkejte tvrdým předmětem.

Přístroj a jeho periferní doplňky musí být řádně uzemněné, aby se zabránilo úrazu elektrickým proudem.

ÚVOD

Děkujeme Vám, že jste si zakoupili tento laserový projektor Optoma. Úplný seznam funkcí najdete na stránce produktu na našem webu, kde rovněž najdete dodatečné informace a dokumentaci, například nastavení hlasového ovládání a odpovědi na časté dotazy.

Obsah krabice

Produkt opatrně rozbalte a zkontrolujte, zda máte položky uvedené v seznamu standardního příslušenství. Podle modelu, specifikace nebo regionu, ve kterém byl produkt zakoupen, nemusí být některé volitelné příslušenství k dispozici. Další informace získáte v místě zakoupení. Některé příslušenství se může lišit podle regionu.

Záruční list je poskytován pouze v některých specifických regionech. Podrobné informace vám poskytne prodejce.

Standardní příslušenství

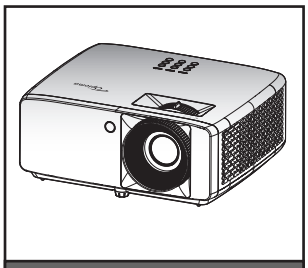

Projektor

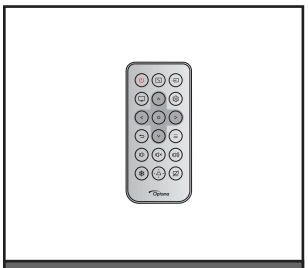

Dálkový ovladač

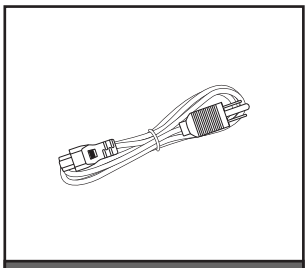

Napájecí kabel

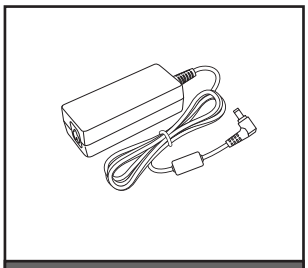

Napájecí adaptér

☑ Záruční list*

☑ Stručná uživatelská příručka

Dokumentace

Poznámka:

- *Dálkový ovladač je dodáván s baterií.*
- **Informace o záruce naleznete na adrese https://www.optoma.com/support/download*
- *Chcete-li získat přístup k informacím o nastavení, uživatelské příručce, informacím o záruce a aktualizacím produktu, naskenujte prosím QR kód nebo navštivte následující URL:*
  https://www.optoma.com/support/download

ÚVOD

Popis produktu

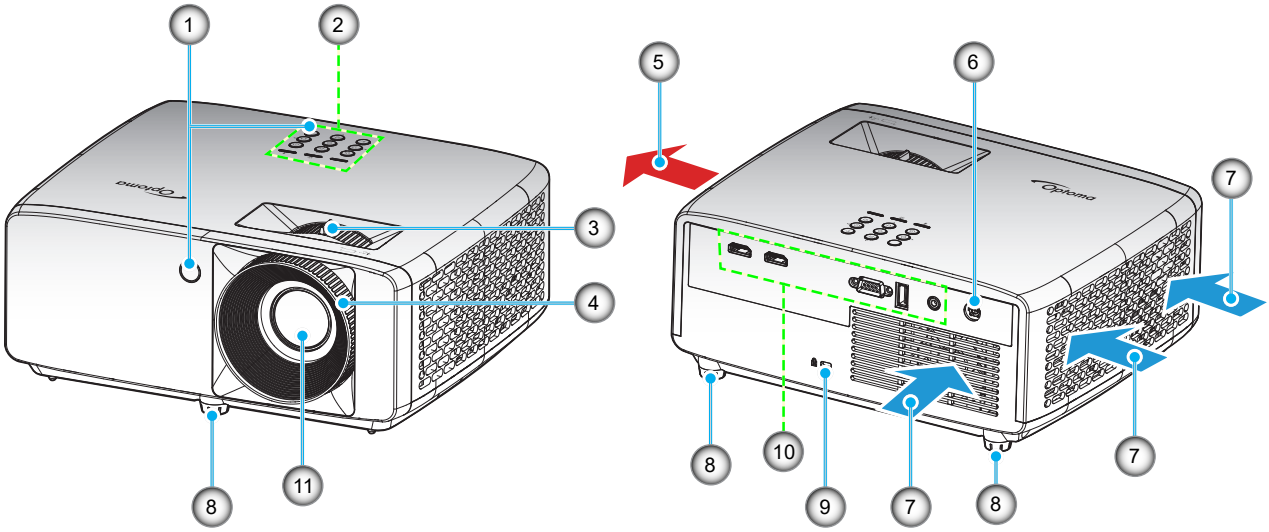

Poznámka:

- *Neblokujte větrací otvory projektoru.*
- *Při používání projektoru v uzavřeném prostoru zajistěte alespoň 30 cm volného prostoru okolo větracích otvorů projektoru.*

Č.	Položka	Č.	Položka
1.	Infračervené přijímače	7.	Ventilace (výstup)
2.	Klávesnice	8.	Stavěcí nohy projektoru
3.	Páčky zoomu	9.	Port pro zámek Kensington™
4.	Zaostřovací kroužek	10.	Vstup/výstup
5.	Ventilace (vstup)	11.	Objektiv
6.	Zdířka DC		

ÚVOD

Připojení

Model XGA/WXGA

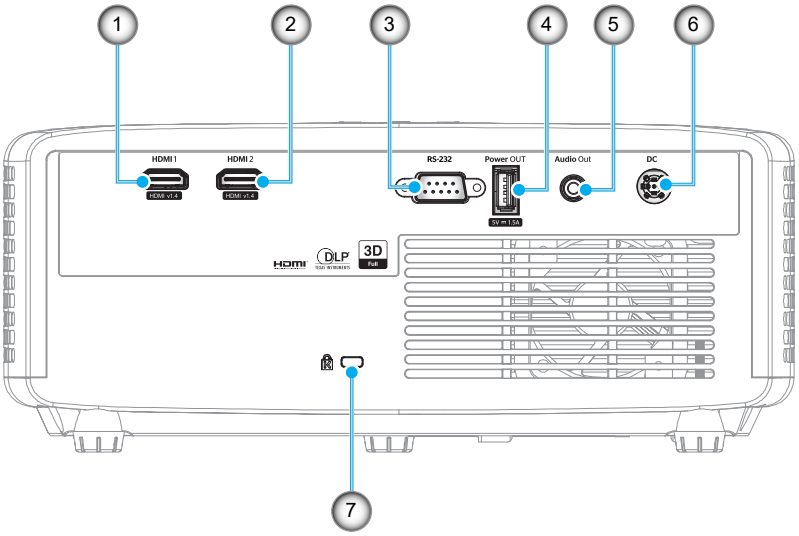

Model 1080p

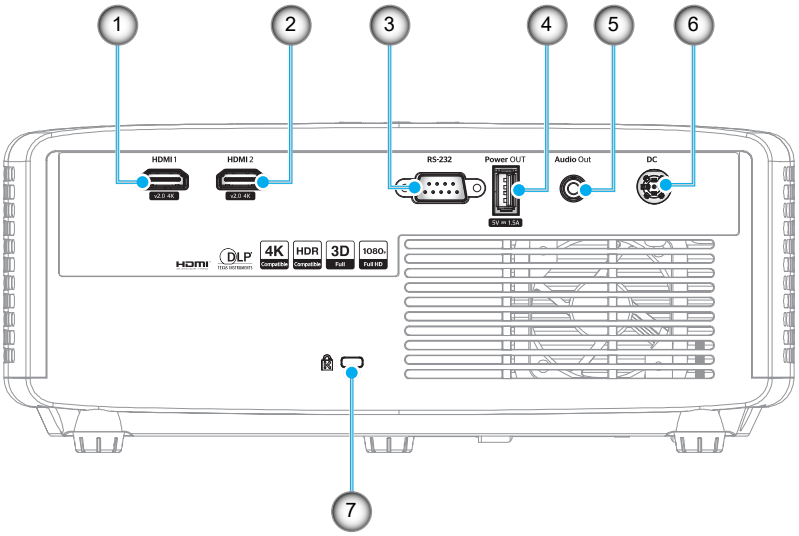

Č.	Položka	Č.	Položka
1.	Konektor HDMI 1	5.	Konektor výstupu zvuku
2.	Konektor HDMI 2	6.	Zdířka DC
3.	Konektor RS-232	7.	Port zámku Kensington™
4.	Konektor výstupu napájení USB (5 V⎓1,5 A)		

Poznámka: *Podpora režimu signálu se liší podle různých modelů v jednotlivých prodejních oblastech.*

ÚVOD

Klávesnice

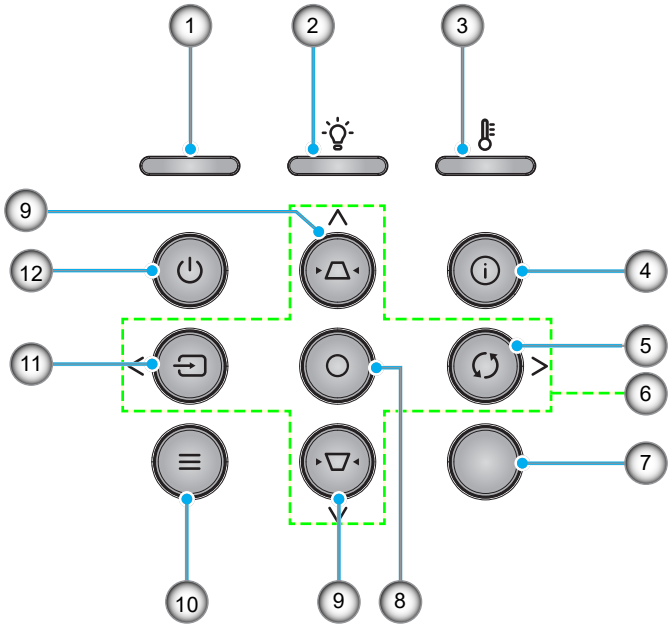

Č.	Položka	Č.	Položka
1.	Indikátor LED napájení	7.	IR Receiver
2.	Indikátor LED lampy	8.	Vstoupit
3.	Indikátor LED teploty	9.	Korekce sbíhavosti
4.	Informace	10.	Nabídka
5.	Opakovaná synchronizace	11.	Zdroj
6.	Čtyři směrová tlačítka	12.	Výkon

ÚVOD

Dálkový ovladač

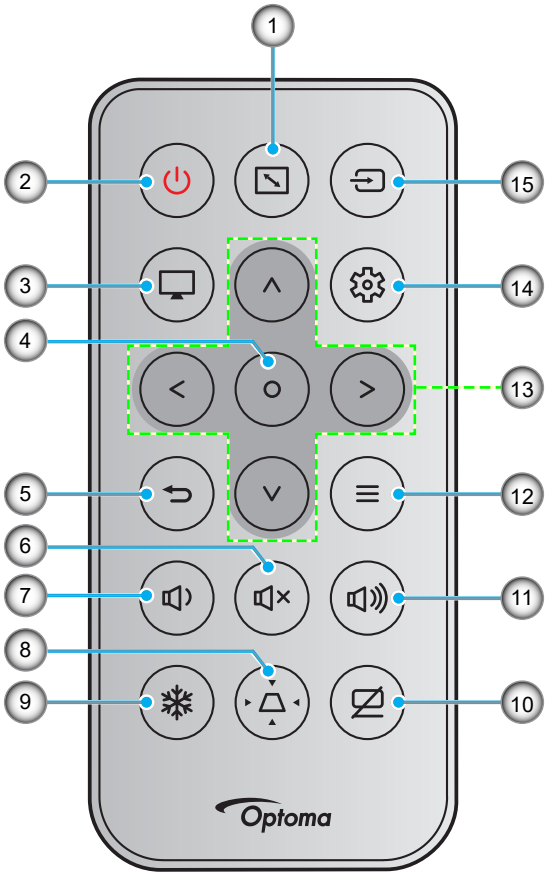

Č.	Položka	Č.	Položka
1.	Projekční poměr	9.	Blokováno
2.	Tlačítko zap/vyp	10.	Ztlumit AV
3.	Režim	11.	Hlasitost +
4.	Vstoupit	12.	Nabídka
5.	Vrátit	13.	Čtyři směrová tlačítka
6.	Ztlumit	14.	Nabídka Nastavení/Nastavení
7.	Hlasitost -	15.	Zdroj
8.	Korekce sbíhavosti		

Poznámka:

- *Některá tlačítka nemusí mít žádnou funkci, když příslušný model jejich funkci nepodporuje.*
- *Pøed prvním použitím dálkového ovládání sejmìte prùhlednou izolaèní pásku. Vložení baterie viz strana 18.*

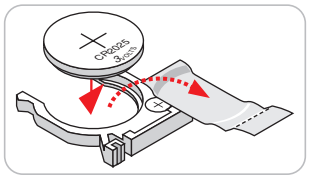

NASTAVENÍ A INSTALACE

Instalace projektoru

Tento projektor lze nainstalovat ve čtyřech různých polohách.

Vyberte polohu podle rozvržení místnosti nebo podle vašich osobních preferencí. Zvažte velikost a tvar promítací plochy, umístění vhodné elektrické zásuvky, umístění a také vzdálenost mezi projektorem a ostatním vybavením.

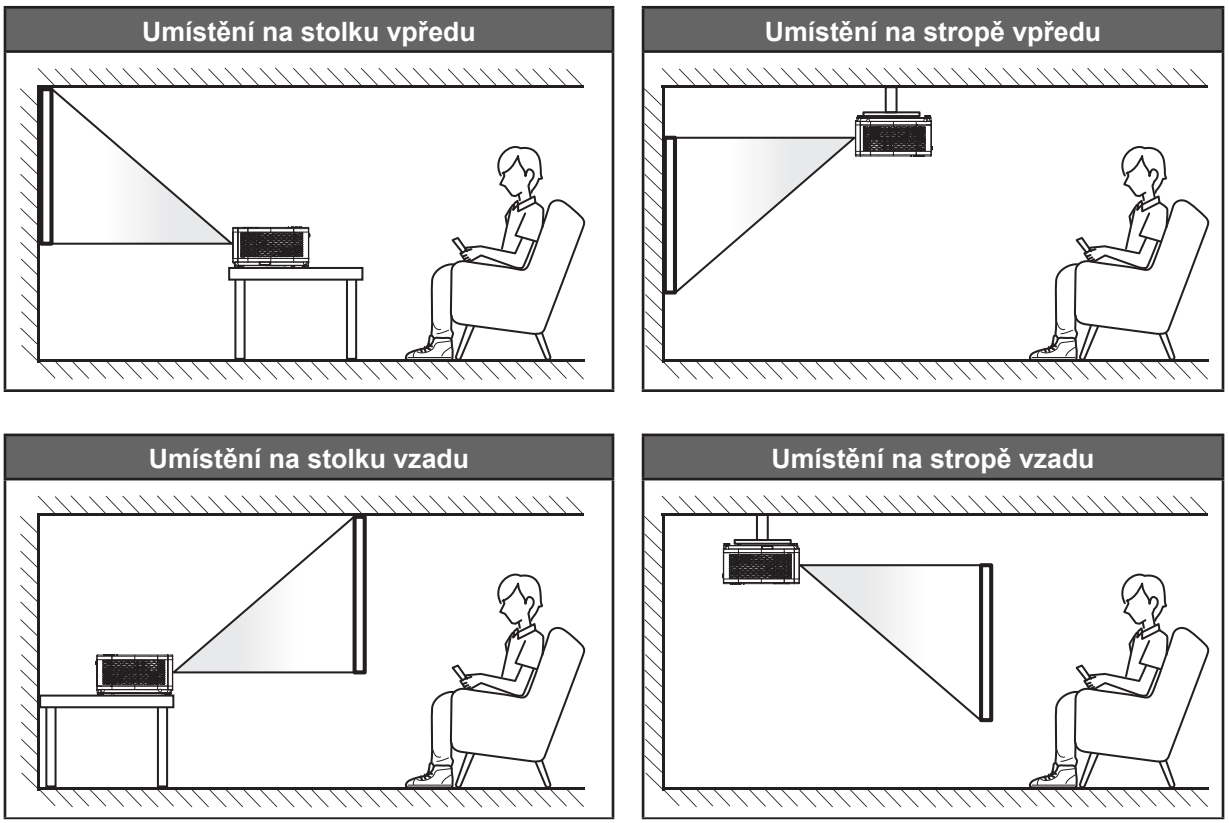

Projektor musí být umístěn rovnoměrně na ploše a pod úhlem 90 stupňů / kolmo k promítací ploše.

- Při výběru umístění projektoru pro danou velikost promítací plochy použijte tabulku vzdáleností na stránkách *46~47*.
- Při určování velikosti promítací plochy pro danou vzdálenost použijte tabulku vzdáleností na stránkách *46~47*.

Poznámka: *Čím je projektor umístěn dále od promítací plochy, tím se promítaný obraz zvětšuje a rovněž se proporčně zvětšuje svislé posunutí.*

NASTAVENÍ A INSTALACE

Upozornění k instalaci projektoru

- Neomezená 360° provozní orientace

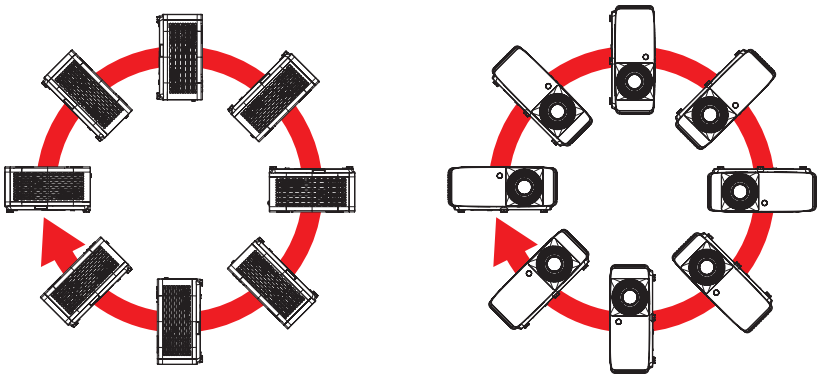

- Okolo výstupního otvoru větrání ponechte alespoň 30 cm volného místa.

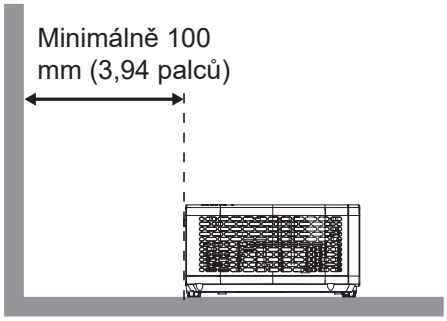

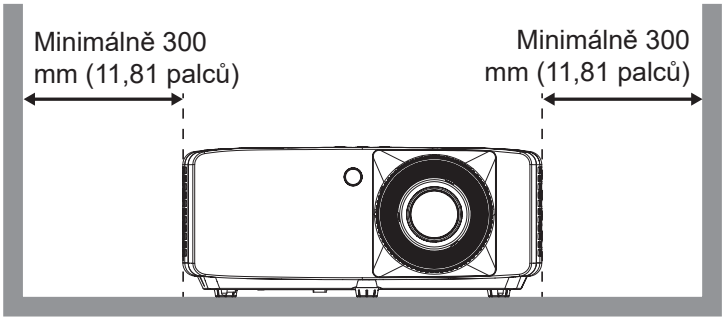

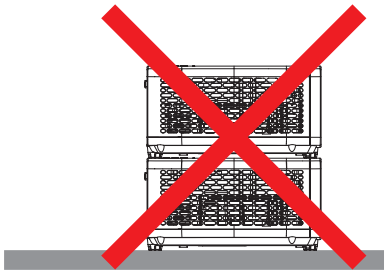

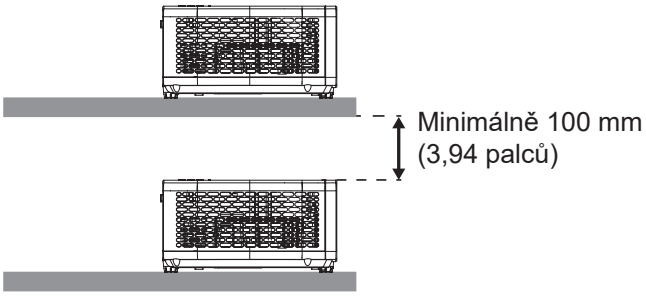

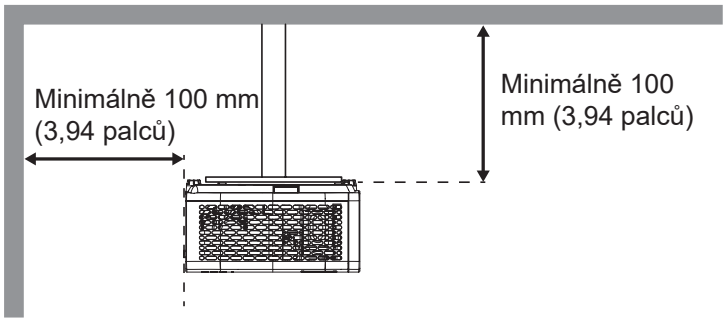

- Zajistěte, aby vstupní větrací otvory nerecyklovaly horký vzduch z výstupního větracího otvoru.
- Při používání projektoru v uzavřeném prostoru zajistěte, aby teplota okolního vzduchu v uzavřeném prostoru nepřesahovala provozní teplotu, když je projektor zapnutý, a aby vstupní a výstupní větrací otvory nebyly zablokovány.
- Veškeré uzavřené prostory musí projít certifikovaným tepelným hodnocením, aby bylo zajištěno, že projektor nerecykluje vystupující vzduch, protože by to mohlo způsobit vypnutí přístroje, i když se teplota v uzavřeném prostoru pohybuje v přijatelném rozsahu provozní teploty.

NASTAVENÍ A INSTALACE

Připojení zdrojů k projektoru

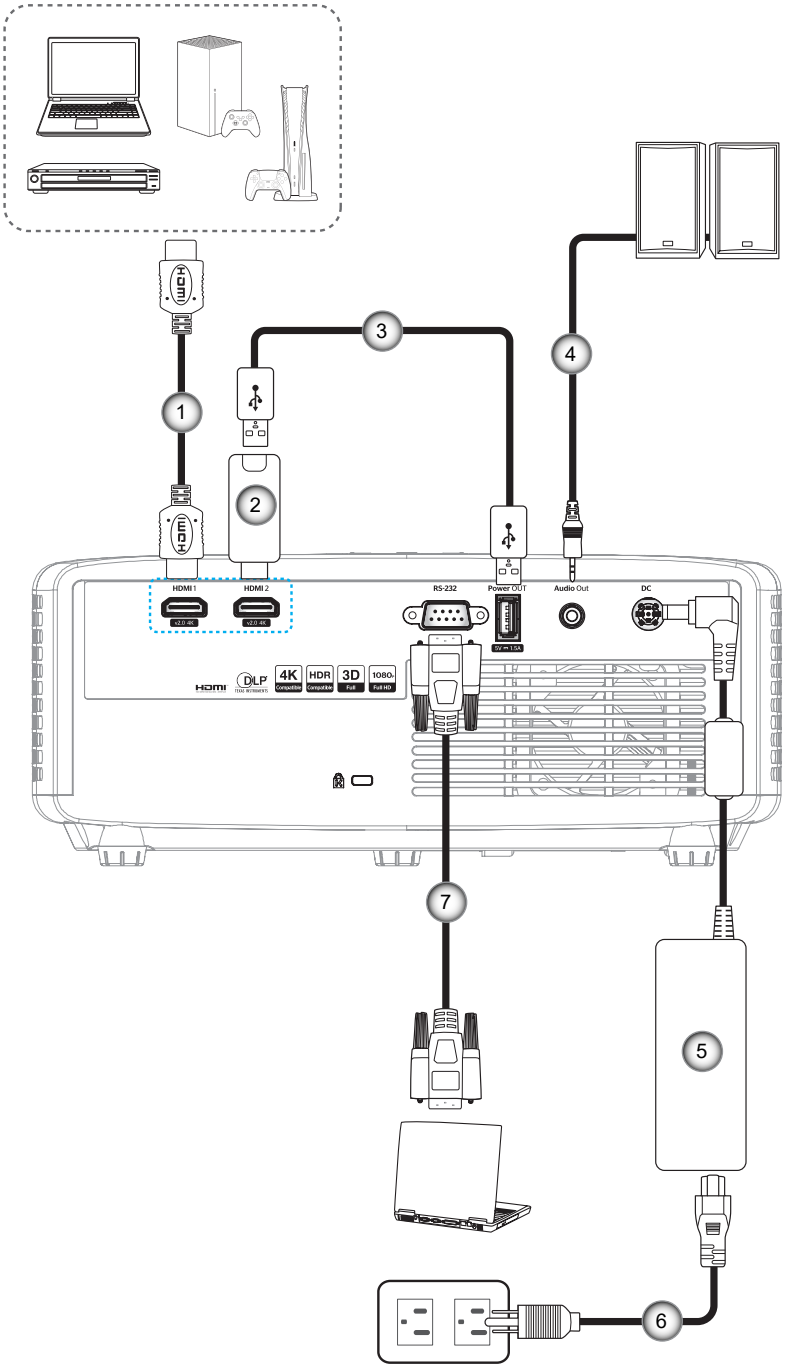

Č.	Položka	Č.	Položka
1.	Kabel HDMI	5.	Napájecí adaptér
2.	Adaptér HDMI	6.	Napájecí kabel
3.	Napájecí kabel USB	7.	Kabel RS232
4.	Kabel výstupu zvuku		

Poznámka: Aby byla zaručena optimální kvalita obrazu a aby se zabránilo chybám připojení, doporučujeme používat vysokorychlostní nebo certifikované Premium HDMI kabely do délky 5 metrů.

NASTAVENÍ A INSTALACE

Nastavení promítaného obrazu

Výška obrazu

Tento projektor je vybaven výsuvnou opěrou pro nastavení výšky obrazu.

1. Na spodní straně projektoru vyhledejte stavěcí nohu, kterou chcete upravit.
2. Otáčením stavěcí nožky po nebo proti směru hodin se projektor pohybuje nahoru nebo dolů.

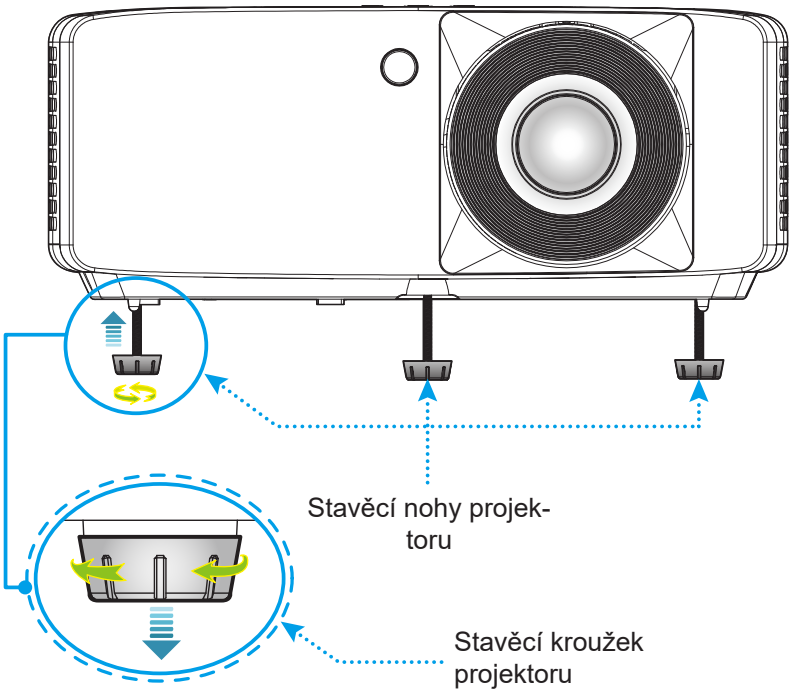

Přiblížení/oddálení a zvětšení

- Chcete-li upravit velikost obrazu, otáčením páčky zoomu po nebo proti směru hodin zvětšete nebo zmenšete promítaný obraz.
- Chcete-li upravit zaostření, otáčejte zaostřovací kroužek po nebo proti směru hodin, dokud nebude obraz ostrý a zřetelný.

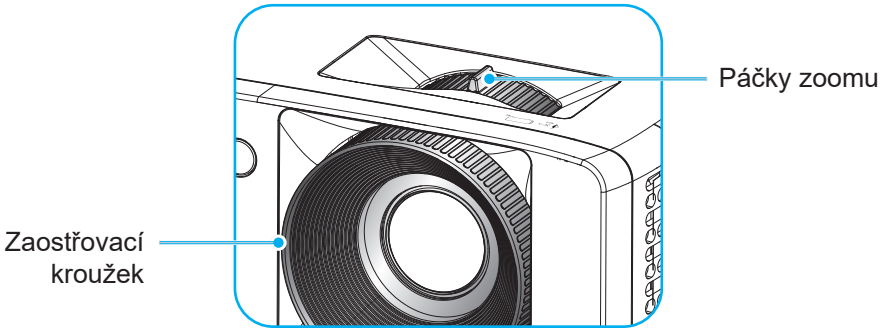

NASTAVENÍ A INSTALACE

Zprovoznění dálkového ovladače

Vložení / výměna baterií

1. Pevně stiskněte kryt baterií a vysuňte.

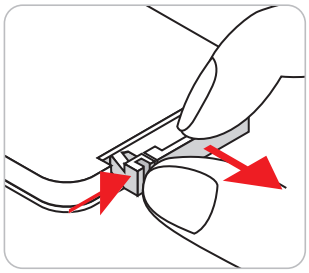

2. Vložte novou baterii do přihrádky. Vyjměte starou baterii a vložte novou (CR2025). Strana označená symbolem „+“ musí směřovat vzhůru.

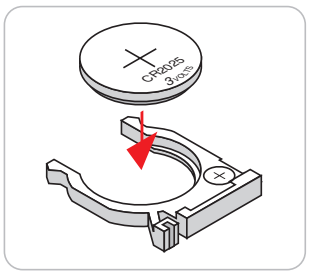

3. Nasaďte zadní kryt.

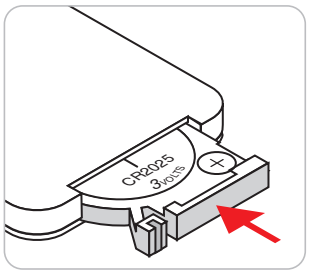

UPOZORNĚNÍ: Pro zajištění bezpečného provozu dodržujte následující zásady:

- Používejte baterii typu CR2025.
- Zabraňte kontaktu s vodou nebo tekutinami.
- Dálkový ovladač nevystavujte vlhku ani teplu.
- Zabraňte pádu dálkového ovladače.
- Pokud baterie v dálkovém ovladači vytekla, pečlivě vytřete přihrádku a vložte novou baterii.
- V případě vložení nesprávného typu baterie hrozí nebezpečí výbuchu.
- Použitou baterii zlikvidujte podle pokynů.

NASTAVENÍ A INSTALACE

Účinný dosah

Infračervený (IR) snímač dálkového ovládání se nachází na horní a přední straně projektoru. Aby dálkový ovladač fungoval správně, držte jej v úhlu do 30 stupňů od kolmice k infračervenému snímači dálkového ovládání. Vzdálenost mezi dálkovým ovladačem a snímačem nesmí přesahovat 6 metrů (19,7 stop).

- Odstraňte veškeré překážky mezi dálkovým ovladačem a infračerveným snímačem na projektoru, které by mohly blokovat infračervený paprsek.
- Zajistěte, aby na infračervený snímač dálkového ovládání nedopadalo přímé sluneční ani zářivkové světlo.
- Udržujte dálkový ovladač více než 2 m daleko od zářivkových světel. V opačném případě dálkový ovladač nemusí fungovat správně.
- Pokud se tento dálkový ovladač nachází v blízkosti zářivkových světel s převodníkem, může docházet k nepravidelným výpadkům.
- Pokud se ovladač nachází velmi blízko projektoru, nemusí fungovat správně.
- Když míříte na promítací plochu, je účinná vzdálenost kratší než 5 m od dálkového ovladače k ploše a po odrazu infračervených paprsků zpět do projektoru. Účinná vzdálenost se ovšem může lišit podle promítací plochy.

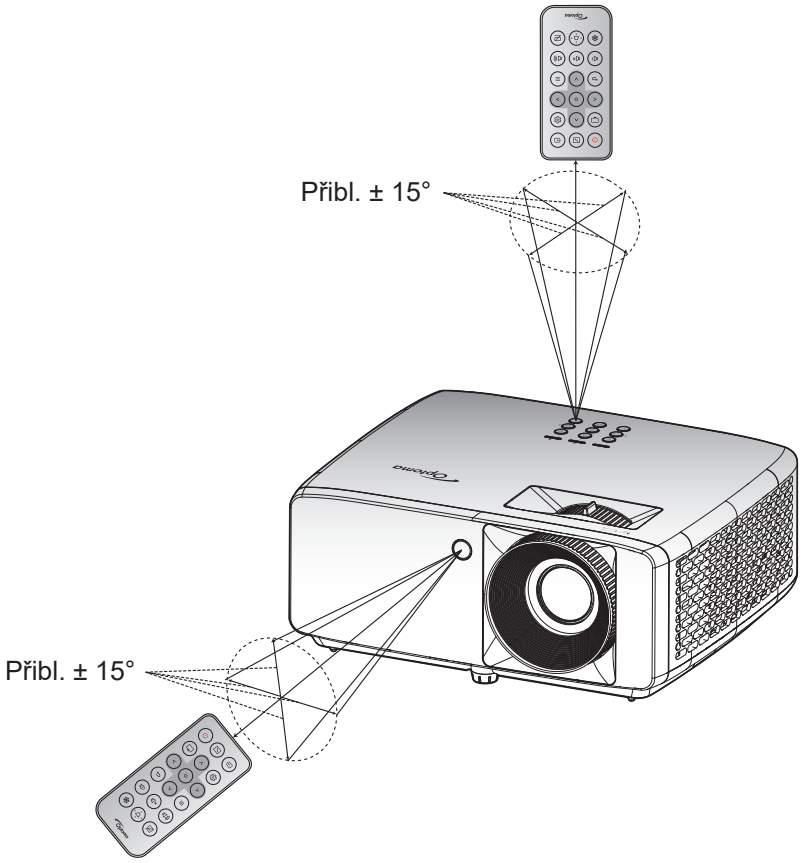

POUŽÍVÁNÍ PROJEKTORU

Zapnutí/vypnutí projektoru

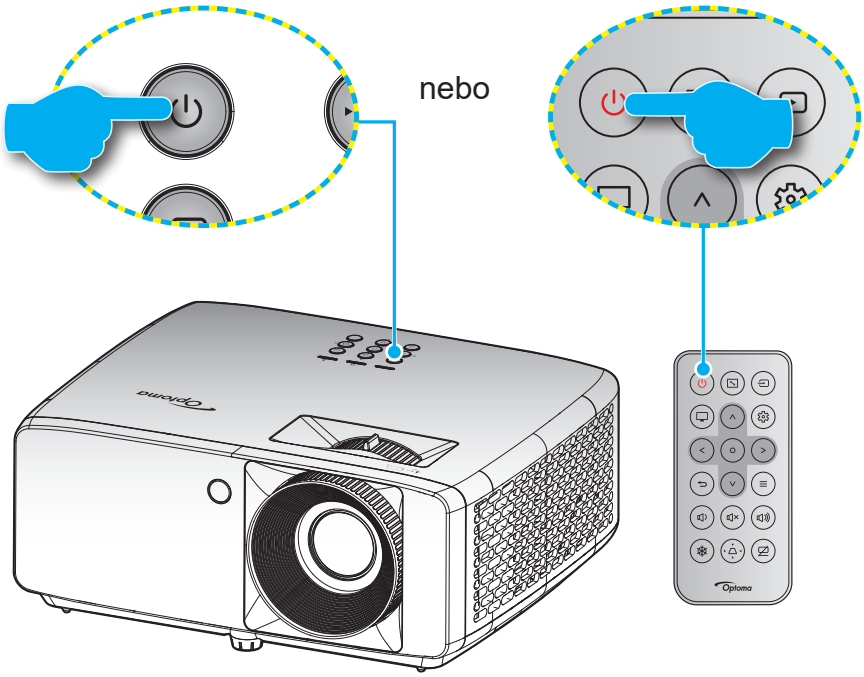

Zapnutí

1. Řádně připojte napájecí kabel a kabel signálu/zdroje. Po připojení svítí indikátor LED napájení červeně.
2. Projektor zapnete stisknutím tlačítka ⏻ na klávesnici projektoru nebo tlačítka ⏻ na dálkovém ovladači.
3. Po dobu přibližně 10 sekund se zobrazí úvodní obrazovka a indikátor LED napájení bliká modře.

Poznámka: *Po prvním zapnutí projektoru budete vyzváni, abyste vybrali požadovaný jazyk, orientaci promítání a další nastavení.*

Vypnutí napájení

1. Projektor vypnete stisknutím tlačítka ⏻ na klávesnici projektoru nebo tlačítka ⏻ na dálkovém ovladači.
2. Zobrazí se následující zpráva:

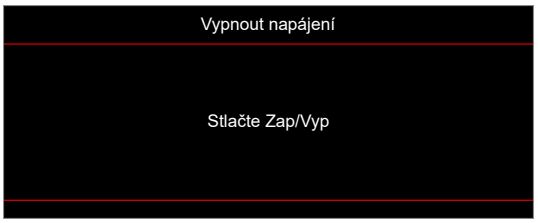

3. Dalším stisknutím tlačítka ⏻/⏻ potvrďte, jinak zpráva po 15 sekundách zmizí. Při druhém stisknutí tlačítka ⏻/⏻ se projektor vypne.
4. Chladící ventilátory poběží přibližně 10 sekund do konce chladícího intervalu a indikátor LED napájení bude blikat modře. Když indikátor LED napájení začne svítit červeně, znamená to, že projektor přešel do pohotovostního režimu. Chcete-li projektor znovu zapnout, musíte počkat, dokud se zcela nedokončí chladící cyklus a dokud projektor nepřejde do pohotovostního režimu. Když se projektor nachází v pohotovostním režimu, dalším stisknutím tlačítka ⏻/⏻ jej zapnete.
5. Odpojte napájecí kabel ze zásuvky a od projektoru.

Poznámka: *Nedoporučujeme zapínat projektor bezprostředně po jeho vypnutí.*

POUŽÍVÁNÍ PROJEKTORU

Výběr vstupního zdroje

Zapněte připojený zdroj, který chcete promítat, například počítač, notebook, přehrávač videa atd. Projektor automaticky nalezne zdroj signálu. Pokud je připojeno více zdrojů, vyberte požadovaný vstup stisknutím tlačítka ⇥ na klávesnici projektoru nebo na dálkovém ovladači.

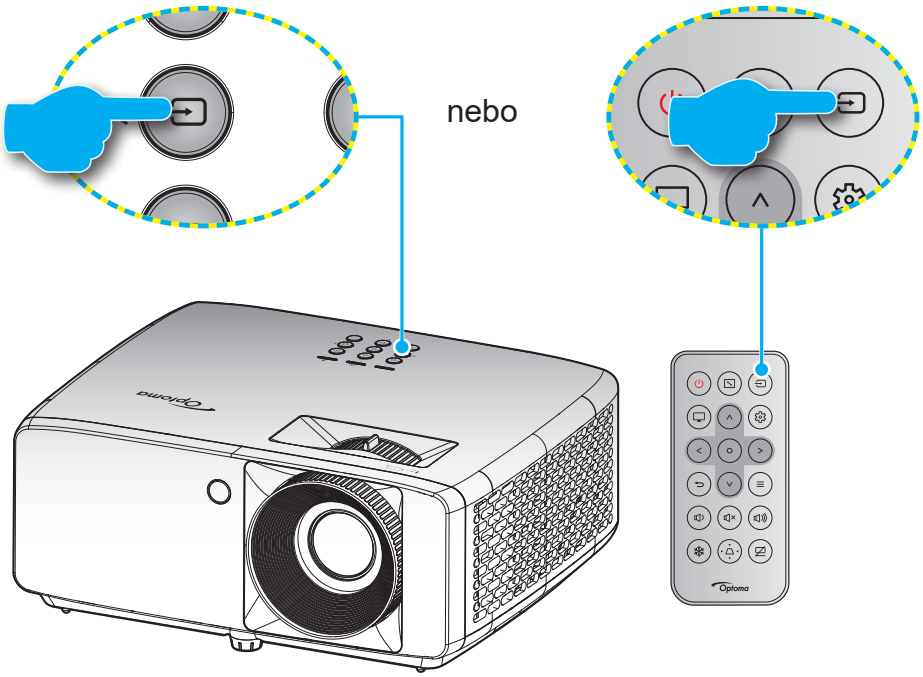

POUŽÍVÁNÍ PROJEKTORU

Procházení nabídkou a funkce

Projektor je vybaven vícejazyčnou nabídkou OSD, která umožňuje provádět úpravy obrazu a celou řadu nastavení. Projektor automaticky nalezne zdroj signálu.

1. Chcete-li otevřít nabídku OSD, stiskněte tlačítko ≡ na klávesnici projektoru nebo na dálkovém ovladači.
2. Po zobrazení nabídky OSD vyberte pomocí tlačítek ∧ / ∨ položku v hlavní nabídce. Při volbě na dané stránce přejdete stisknutím tlačítka O na klávesnici projektoru nebo na dálkovém ovladači do podnabídky.
3. Pomocí tlačítek < / > vyberte požadovanou položku v podnabídce a potom stisknutím tlačítka O zobrazíte další nastavení. Upravte nastavení pomocí tlačítek ∧ / ∨ / < / > .
4. Vyberte další položku, kterou chcete nastavit v podmenu a proveďte nastavení šipkami tak, jak bylo uvedeno výše.
5. Potvrďte stisknutím tlačítka O . Na ploše se znovu zobrazí hlavní nabídka.
6. Chcete-li operaci ukončit, znovu stiskněte tlačítko ≡ . Nabídka OSD mabídka se zavře a projektor automaticky uloží nová nastavení.

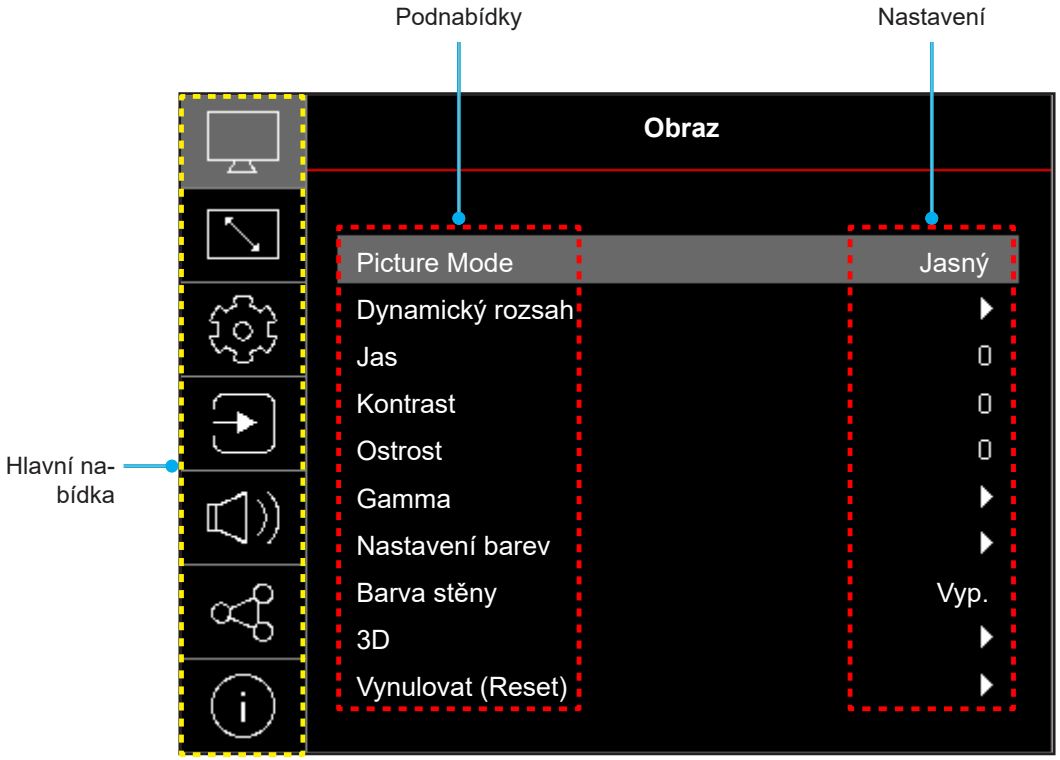

POUŽÍVÁNÍ PROJEKTORU

Strom nabídky OSD

Poznámka: Položky a funkce stromu nabídky OSD závisí na modelu a regionu. Společnost Optoma si vyhrazuje právo přidávat nebo odebírat položky pro vylepšení výkonu produktu bez upozornění.

Hlavní nabídka	Podnabídka	Podnabídka 2	Podnabídka 3	Podnabídka 4	Hodnoty
Obraz	Picture Mode				Živý
					HDR [Model 1080p]
					HLG [Model 1080p]
					Kino
					Zvěř
					Sport
					Reference
					Jasný
					DICOM SIM.
					Tři rozměry
	Dynamickýrozsah [Model 1080p]	HDR / HLG			Vyp.
					Auto
	Jas				-50 ~ 50
	Kontrast				-50 ~ 50
	Ostrost				1 ~ 15
	Gamma				Film
					Grafika
					1,8
					2,0
					2,2
					2,4
					EOTF
	Nastavení barev	Barva			-50 ~ 50
		Zabarvení			-50 ~ 50
		BrilliantColor™			1 ~ 10
		Teplota barev			Teplé
					Standardní
					Chladné
					Studené
		CMS / Color Adjustment	Barva		Bílý / Červený / Zelený / Modrý / Azurový / Fialový / Žlutý
			Odstín		-50 ~ 50
			Sytost barev		-50 ~ 50
			Value(Luminance)		-50 ~ 50
			Vynulovat (Reset)		Ne
					Ano
		Barevný prostor			Vstup HDMI: Auto / RGB (0-255) / RGB (16-235) / YUV

Hlavní nabídka	Podnabídka	Podnabídka 2	Podnabídka 3	Podnabídka 4	Hodnoty
Obraz	Barva stěny				Vyp.
					Tabule
					Světle žlutá
					Světle zelená
					Světle modrá
					Růžová
					Sedá
	3D	Režim 3D			Vyp.
					Zap.
		3D Sync Type			DLP-Link
					3D synch.
		3D-2D Conversion			3D
					L
					R
		Formát 3D			Auto
					Balení rámců
					Vedle sebe
					Top and Bottom
					Frame Sequential
		Inverze 3D syn.			Vyp.
					Zap.
		Vynulovat (Reset)			Ne
					Ano
	Vynulovat(Reset)				
Obrázek	Projection Orientation				Front
					Zadní
					Strop-nahoře
					Zadní-nahoře
	Režim světelného zdroje				Eko
					Výkon =100% / 95% / 90% / 85% / 80% / 75% / 70% / 65% / 60% / 55% / 50% (100%~20%)- zajištěno heslem
	Dynamická černá				Vyp.
					Zap.
	Herní režim				Vyp.
					Zap.
	Typ obrazovky				4:3
					16:9
					16:10
	Projekční poměr				4:3 [typ obrazovky: 4:3]
					16:9 [typ obrazovky: 16:9]
					16:10 [typ obrazovky: 16:10]
					Nativní
					Auto

POUŽÍVÁNÍ PROJEKTORU

Hlavní nabídka	Podnabídka	Podnabídka 2	Podnabídka 3	Podnabídka 4	Hodnoty
Obrázek	Geometrická korekce	Auto Keystone (Aut. kor. l. zkr)			Vyp.
					Zap.
		Vertikální sbíhavost			-40 ~ 40 [-30 ~ 30, pro model 1080p]
		Vodorovný lichoběžník			-40 ~ 40 [-30 ~ 30, pro model 1080p]
		NastaveníČtyřirohy			
		Vynulovat (Reset)			
	Digitální Zoom	Zoom			-5 ~ 25
	Posun zobrazení	H			0 ~ 100
		V			0 ~ 100
		Vynulovat (Reset)			
	Vynulovat(Reset)				
Nastavení	Testovací vzorek				Zelená mřížka
					Purpurová mřížka
					Bílá mřížka
					Bílý
					Vyp.
	Jazyk				English
					Deutsch
					Français
					Italiano
					Español
					Português
					Polski
					Nederlands
					Svenska
					Norsk
					Dansk
					Suomi
					ελληνικά
					繁體中文
					簡体中文
					日本語
					한국어
					Русский
					Magyar
					Čeština
					عــربي
					ไทย
					Türkçe
					فارســـى
					Tiếng Việt
					Bahasa Indonesia
					Română

POUŽÍVÁNÍ PROJEKTORU

Hlavní nabídka	Podnabídka	Podnabídka 2	Podnabídka 3	Podnabídka 4	Hodnoty
Nastavení	Menu Settings	Menu časovače			Vyp.
					5 s.
					10s
					20s
					30s
		Skrýt informace			Vyp.
					Zap.
	Velkánadm.výška				Vyp.
					Zap.
	Nastavení napájení	Přímé zapínání			Vyp.
					Zap.
		Signál zapnutí			Vyp.
					Zap.
		Automatické napájení vypnuté (min.)			0 ~ 180 (po 1 min.)
		Časovač vypnutí (min.)			0 ~ 990 (po 30 min.)
	Zabezpečení	Zabezpečení			Vyp.
					Zap.
		Bezpeč. časovač	Měsíc		
			Den		
			Hodina		
		Změnit heslo			
	Startup Logo	Logo			Výchozí
					Neutrální
					Uživatel
	Barva pozadí				Žádný
					Modrý
					Červený
					Zelený
					Sedá
					Logo
	Device Reset	Resetovat OSD			Ne
					Ano
		Resetovat všechna nastavení			Ne
					Ano

POUŽÍVÁNÍ PROJEKTORU

Hlavní nabídka	Podnabídka	Podnabídka 2	Podnabídka 3	Podnabídka 4	Hodnoty
Vstup	Auto zdroj				Vyp.
					Zap.
	Auto Input Switch				Vyp.
					Zap.
	HDMI CEC Settings	HDMI Link			Vyp.
					Zap.
		Včetně TV			Ne
					Ano
		Power On Link			Oboustranný
					Zařízení --> PJ
					Device --> PJ
		Power Off Link			Vyp.
					Zap.
	Vynulovat (Reset)				Ne
					Ano
Zvuk	Hlasitost				0 ~ 100
	Vypnout zvuk				Vyp.
					Zap.
	Reproduktor				Vyp.
					Zap.
	Výstup zvuku				Vyp.
					Zap.
	Vynulovat(Reset)				
Ovládání	ID zařízení				0–99
	Dálkovénastavení	IR Funkce			Vyp.
					Zap.
	Keypad Settings	Zámek klávesnice			Vyp.
					Zap.
	Vynulovat(Reset)				
Informace	Regulační				
	Seriové číslo				
	Zdroj				
	Color Info.				
	Hodiny zdroje světla				
	Picture Mode				
	ID zařízení				
	Doba použití filtru **Poznámka:** *Volitelný prachový filtr se může lišit podle oblastí. Poraďte se s místním obchodním zástupcem.*				
	Režim světelného zdroje				
	Verze FW	DDP			
		MCU			

POUŽÍVÁNÍ PROJEKTORU

Nabídka Zobrazení

Nabídka Obraz - Picture Mode

Existuje několik předdefinovaných režimů zobrazení, ze kterých si můžete vybrat, aby vyhovovaly vašim preferencím zobrazení. Všechny režimy byl vyladěny naším týmem odborníků na barvy, aby byl zajištěn vynikající barevný výkon pro širokou škálu obsahu.

- **Živý**: V tomto režimu je dobře vyvážená sytost barev a jas. Tento režim zvolte pro hraní her.
- **HDR / HLG**: Dekóduje a zobrazuje obsah HDR (High Dynamic Range) / HLG (Hybrid Log Gamma) pro nejhlubší černý obsah, nejjasnější bílý obsah a ostré širokoúhlé barvy s použitím barevného gamutu REC.2020. Tento režim bude aktivován automaticky, pokud je HDR/HLG nastaveno na Auto (a obsah HDR/HLG je odesílán do projektoru – 4K UHD Blu-ray, 1080p/4K UHD HDR/HLG hry, 4K UHD streamované video). Když je režim HDR aktivní, nelze vybírat ostatní režimy zobrazení (Kino, Reference atd.), protože HDR přináší barvy, které jsou velmi přesné a přesahují barevnou kvalitu ostatních režimů zobrazení.

  Poznámka: *Tato nabídka je k dispozici pouze pro model 1080p.*
- **Kino**: Poskytuje optimální vyvážení detailu a barev pro sledování filmů.
- **Zvěř**: Optimalizuje projektor tak, aby poskytoval maximální kontrast a živé barvy, což vám umožní vidět detaily stínů při hraní videohry.
- **Sport**: Optimalizuje váš projektor pro sledování sportovních přenosů nebo hraní sportovních her.
- **Reference**: Tento režim reprodukuje obraz co nejvěrněji tak, jak to zamýšlel režisér filmu. Barva, teplota barev, jas, kontrast a gama nastavení jsou všechny nastaveny na barevný gamut Rec.709. Vyberte tento režim pro nejpřesnější reprodukování barev při sledování filmů.
- **Jasný**: Tento režim je vhodný v prostředí, kde je vyžadován zvláště vysoký jas - např. při použití projektoru v dobře osvětlených místnostech.
- **DICOM SIM.**: Tento režim byl vytvořen pro prohlížení obrázků ve stupních šedi, ideální pro prohlížení rentgenových paprsků a skenů během lékařského školení*.

  Poznámka: **Tento projektor není vhodný pro použití v lékařské diagnostice.*
- **Tři rozměry**: Optimalizované nastavení pro sledování 3D obsahu.

  Poznámka: *Aby bylo možné sledovat 3D obsah, použijte kompatibilní DLP Link 3D brýle. Další informace naleznete v části 3D.*

Nabídka Obraz - Dynamic Range

HDR / HLG

Nakonfigurujte nastavení High Dynamic Range (HDR) / Hybrid Log Gamma(HLG) a jeho efekt při promítání vide z přehrávačů 4K Blu-ray a vysílacích zařízení.

- **Vyp.**: Vypne zpracování HDR/HLG. Při nastavení Vyp. projektor NEBUDE dekódovat obsah HDR/HLG.
- **Auto**: Automatická detekce signálu HDR/HLG.

Poznámka: *Tato nabídka je k dispozici pouze pro model 1080p.*

Nabídka Obraz - Jas

Slouží k nastavení jasu obrazu.

POUŽÍVÁNÍ PROJEKTORU

Nabídka Obraz - Kontrast

Kontrast reguluje stupeň odlišnosti mezi nejsvětlejší a nejtmavější částí obrazu.

Nabídka Obraz - Ostrost

Slouží k nastavení ostrosti obrazu.

Nabídka Obraz - Gamma

Nastavte typ gama křivky. Po dokončení počátečního nastavení a jemného vyladění optimalizujte výstup vašeho obrazu pomocí kroků Nastavení gamma.

- **Film**: Pro domácí kino.
- **Grafika**: Pro zdroj PC / foto.
- **1,8 / 2,0 / 2,2 / 2,4**: Pro konkrétní zdroj PC / foto.
- **EOTF**: Optimální pro zdroj HDR.
  Poznámka: *Tato nabídka je k dispozici pouze pro model 1080p.*

Nabídka Obraz - Nastavení barev

Barva

Slouží k nastavení obrazu videa z černobílé až po zcela sytou barvu.

Zabarvení

Slouží k nastavení barevné rovnováhy červené a zelené.

BrilliantColor™

Tato nastavitelná položka používá nový barvu zpracovávající algoritmus a vylepšení, která umožňují vyšší jas a zároveň poskytují věrné, živější barvy obrazu.

Teplota barev

Vyberte teplotu barev z možností Teplé, Standardní, Chladnénebo Studené.

CMS / Colour Adjustment

Vyberte následující možnosti:

- Barva: Upravte červenou, zelenou, modrou, azurovou, žlutou, fialovou a bílou úroveň obrazu.
- Odstín: Slouží k nastavení barevné rovnováhy červené a zelené.
- Sytost barev: Slouží k nastavení obrazu videa z černobílé až po zcela sytou barvu.
- Value (Luminance): Upravte hodnotu světelnosti vybrané barvy.
- Vynulovat (Reset): Slouží k obnovení výchozího továrního nastavení barev.

Barevný prostor

Vyberte vhodný typ barevné matrice z následujících možností: Auto, RGB (0-255), RGB (16-235) a YUV.

Nabídka Obraz - Barva stěny

Pro úpravy barev promítaného obrazu při promítání na zeď bez promítací plochy. Všechny režimy byl vyladěny naším týmem odborníků na barvy, aby byl zajištěn vynikající barevný výkon.

Existuje několik předdefinovaných režimů, ze kterých si můžete vybrat takový, který vyhovuje barvě vaší stěny. Vyberte možnost vypnuto, tabule, světle žlutá, světle zelená, světle modrá, růžová a šedá.

Poznámka: *Pro přesnou reprodukci barev doporučujeme použít promítací plátno.*

POUŽÍVÁNÍ PROJEKTORU

Nabídka Obraz - 3D

Poznámka:

- *Tento projektor je připraven pro technologii 3D s řešením 3D DLP-Link.*
- *Před sledováním videa zkontrolujte, zda vaše 3D brýle umožňují používat DLP-Link 3D.*
- *Tento projektor podporuje rámcovou sekvenci (překlopení stránky) 3D přes porty HDMI1/HDMI2.*
- *Aby bylo možné aktivovat režim 3D, musí být vstupní frekvence snímků nastavena pouze na 60 Hz, nižší nebo vyšší frekvence snímků není podporována.*
- *Pro dosažení optimálního výkonu doporučujeme použít rozlišení 1920x1080. Upozorňujeme vás, že rozlišení 4K (3840x2160) není podporováno v režimu 3D.*

Režim 3D

Tato položka slouží k deaktivaci nebo aktivaci funkce 3D.

- **Vyp.**: Výběrem „Vyp.“ vypnete režim 3D.
- **Zap.**: Výběrem „Zap.“ zapnete režim 3D.

3D Sync Type

Tato volba slouží k výběru 3D technologie.

- **DLP-Link**: Touto volbou provedete optimální nastavení pro DLP 3D brýle.
- **3D synch.**: Touto volbou provedete optimální nastavení pro IR, RF nebo polarizované 3D brýle.

3D-2D Conversion

Tato volba umožňuje určit způsob zobrazení 3D obsahu na ploše.

- **3D**: Zobrazí 3D signál.
- **L**: Zobrazí levý rámec obsahu 3D.
- **R**: Zobrazí pravý rámec obsahu 3D.

Formát 3D

Tato volba slouží k výběru vhodného obsahu ve 3D formátu.

- **Auto**: Při detekci identifikačního signálu 3D se automaticky zvolí Formát 3D.
- **Balení rámců**: Zobrazí 3D signál ve formátu „Balení rámců“.
- **Vedle sebe**: Zobrazí 3D signál ve formátu „Vedle sebe“.
- **Top and Bottom**: Zobrazí 3D signál ve formátu „Top and Bottom“.
- **Frame Sequential**: Zobrazí 3D signál ve formátu „Frame Sequential“.

Inverze 3D syn.

Tato položka slouží k aktivaci / deaktivaci funkce Inverze 3D syn..

Vynulovat (Reset)

Slouží k obnovení výchozích továrních 3D nastavení.

- **Ne**: Slouží k zrušení obnovení.
- **Ano**: Výběrem obnovíte výchozí tovární 3D nastavení.

Nabídka Obraz - Vynulovat (Reset)

Slouží k obnovení výchozí továrních nastavení obrazu.

POUŽÍVÁNÍ PROJEKTORU

Nabídka Obrázek

Nabídka Obrázek - Projection Orientation

Slouží k výběr upřednostňované projekce mezi vpředu, vzadu, strop-nahoře a vzadu-nahoře.

Nabídka Obrázek - Režim světelného zdroje

Vyberte režim zdroje světla v závislosti na požadavcích instalace.

Nabídka Obrázek - Dynamická černá

Použijte k automatické úpravě jasu obrazu pro dosažení optimálního kontrastu.

Nabídka Obrázek - Herní režim

Aktivací této funkce se zkrátí časy odezvy (latence vstupu) při hraní na 8,6ms (1080p@120Hz). Všechna nastavení geometrie (například: Sbíhavost, Čtyři rohy budou deaktivována, když je povolen Herní režim. Níže jsou uvedeny další informace.

Poznámka:

- *V následující tabulce je popsáno zpoždění vstupu podle signálů:*
- *Hodnoty v tabulce se mohou mírně odlišovat.*

Frekvence zdroje	Herní režim	Časování výstupu	Výstupní rozlišení	Zpoždění vstupu
1080p60	Zap.	1080p60Hz	1080p	17 ms
1080p120	Zap.	1080p120Hz	1080p	8,6ms
4K60	Zap.	1080p60Hz	1080p	17 ms
1080p60	Vyp.	1080p60Hz	1080p	33,8ms
1080p120	Vyp.	1080p120Hz	1080p	17 ms
4K60	Vyp.	1080p60Hz	1080p	33,7ms

- *1080p120 a 4K60 podporováno pouze u modelu 1080p.*

Nabídka Obrázek - Typ obrazovky

Zvolte typ obrazovky z možností 4:3, 16:9 a 16:10.

POUŽÍVÁNÍ PROJEKTORU

Nabídka Obrázek - Projekční poměr

Vyberte poměr stran zobrazeného obrazu z následujících možností:

- **4:3**: Tento formát je pro zdroje vstupu 4:3.
- **16:9**: Tento formát je určen pro zdroje vstupu 16:9, například HDTV a DVD signály pro širokoúhlou TV.
- **16:10**: Tento formát je pro zdroje vstupu 16:10..
- **Nativní**: Tento formát zobrazuje původní obraz bez jakékoli změny měřítka.
- **Auto**: Automaticky vybírá vhodný formát zobrazení.

Tabulka měřítka XGA:

Obraz 16:9	480i/p	576i/p	1080i/p	720p	Počítač
4x3	Upravte měřítko na 1024x768.				
16x9	Upravte měřítko na 1024x576.				
Nativní	Žádná změna měřítka; obraz bude zobrazen v rozlišení vstupního zdroje.				
Auto	- Pokud je poměr stran zdroje 4:3, typ obrazovky bude změněn na 1024 x 768. - Pokud je poměr stran zdroje 16:9, typ obrazovky bude změněn na 1024 x 576. - Pokud je poměr stran zdroje 15:9, typ obrazovky bude změněn na 1024 x 614. - Pokud je poměr stran zdroje 16:10, typ obrazovky bude změněn na 1024 x 640.				

Pravidlo automatického mapování XGA:

Auto	Vstupní rozlišení		Automaticky/Měřítko	
	H-rozlišení	V-rozlišení	1024	768
4:3	640	480	1024	768
	800	600	1024	768
	1024	768	1024	768
	1600	1200	1024	768
Širokoúhlý notebook	1280	720	1024	576
	1280	768	1024	614
	1280	800	1024	640
SDTV	720	576	1024	576
	720	480	1024	576
HDTV	1280	720	1024	576
	1920	1080	1024	576

POUŽÍVÁNÍ PROJEKTORU

Tabulka měřítka WXGA (typ obrazovky 16x10):

16 : 10 promítací plocha	480i/p	576i/p	1080i/p	720p	Počítač
4x3	Upravte měřítko na 1066x800.				
16x10	Upravte měřítko na 1280x800.				
LBX	Upravte měřítko na 1280x960 a potom dosáhněte centrálního zobrazení 1280x800.				
Nativní	Vystředěné mapování 1:1.		Zobrazení 1280x800 s mapováním 1:1.	1280x720 na střed.	Vystředěné mapování 1:1.
Auto	- Vstupní zdroj bude přizpůsoben na plochu zobrazení 1280x800 a bude zachován jeho původní poměr stran. - Pokud je poměr stran zdroje 4:3, velikost typ obrazovky bude změněna na 1066x800. - Pokud je poměr stran zdroje 16:9, velikost typ obrazovky bude změněna na 1280x720. - Pokud je poměr stran zdroje 15:9, velikost typ obrazovky bude změněna na 1280x768. - Pokud je poměr stran zdroje 16:10, velikost typ obrazovky bude změněna na 1280x800.				

Pravidlo automatického mapování WXGA (typ obrazovky 16x10):

Auto	Vstupní rozlišení		Automaticky/Měřítko	
	H-rozlišení	V-rozlišení	1280	800
4:3	640	480	1066	800
	800	600	1066	800
	1024	768	1066	800
	1280	1024	1066	800
	1400	1050	1066	800
	1600	1200	1066	800
Širokoúhlý notebook	1280	720	1280	720
	1280	768	1280	768
	1280	800	1280	800
SDTV	720	576	1280	720
	720	480	1280	720
HDTV	1280	720	1280	720
	1920	1080	1280	720

Tabulka měřítka WXGA (typ obrazovky 16x9):

Obraz 16:9	480i/p	576i/p	1080i/p	720p	Počítač
4x3	Upravte měřítko na 960x720.				
16x9	Upravte měřítko na 1280x720.				
LBX	Upravte měřítko na 1280x960 a potom dosáhněte centrálního zobrazení 1280x720.				
Nativní	Vystředěné mapování 1:1.		Zobrazení 1280x720 s mapováním 1:1.	1280x720 na střed.	Vystředěné mapování 1:1.
Auto	- Při výběru automatického formátu se automaticky nastaví typ obrazovky 16:9 (1280x720). - Pokud je poměr stran zdroje 4:3, velikost typ obrazovky bude změněna na 960x720. - Pokud je poměr stran zdroje 16:9, velikost typ obrazovky bude změněna na 1280x720. - Pokud je poměr stran zdroje 15:9, velikost typ obrazovky bude změněna na 1200x720. - Pokud je poměr stran zdroje 16:10, velikost typ obrazovky bude změněna na 1152x720.				

POUŽÍVÁNÍ PROJEKTORU

Pravidlo automatického mapování WXGA (typ obrazovky 16x9):

Auto	Vstupní rozlišení		Automaticky/Měřítko	
	H-rozlišení	V-rozlišení	1280	720
4:3	640	480	960	720
	800	600	960	720
	1024	768	960	720
	1280	1024	960	720
	1400	1050	960	720
	1600	1200	960	720
Širokoúhlý notebook	1280	720	1280	720
	1280	768	1200	720
	1280	800	1152	720
SDTV	720	576	1280	720
	720	480	1280	720
HDTV	1280	720	1280	720
	1920	1080	1280	720

Tabulka měřítka 1080p:

Obraz 16:9	480i/p	576i/p	1080i/p	720p	Počítač
4x3	Upravte měřítko na 1440x1080.				
16x9	Upravte měřítko na 1920x1080.				
LBX	Upravte měřítko na 1920x1440 a potom dosáhněte centrálního zobrazení 1920x1080.				
Nativní	- Vystředěné mapování 1:1. - Žádná změna měřítka; obraz bude zobrazen v rozlišení vstupního zdroje.				
Auto	- Při výběru automatického formátu se automaticky nastaví typ obrazovky 16:9 (1920x1080). - Pokud je poměr stran zdroje 4:3, velikost typ obrazovky bude změněna na 1440 x1080. - Pokud je poměr stran zdroje 16:9, velikost typ obrazovky bude změněna na 1920x1080. - Pokud je poměr stran zdroje 16:10, typ obrazovky bude změněn na 1920x1200 a bude oříznut na plochu 1920x1080.				

Pravidlo automatického mapování 1080p:

Auto	Vstupní rozlišení		Automaticky/Měřítko	
	H-rozlišení	V-rozlišení	1920	1080
4:3	640	480	1440	1080
	800	600	1440	1080
	1024	768	1440	1080
	1280	1024	1440	1080
	1400	1050	1440	1080
	1600	1200	1440	1080
Širokoúhlý notebook	1280	720	1920	1080
	1280	768	1800	1080
	1280	800	1728	1080

SDTV	720	576	1350	1080
	720	480	1620	1080
HDTV	1280	720	1920	1080
	1920	1080	1920	1080

Zobrazí nabídku Geometrická korekce

Auto Keystone (Aut. kor. l. zkr)

Proveďte digitální opravu sbíhavosti tak, aby se promítaný obraz vešel na plochu, na kterou promítáte.

Poznámka:

- *Při korekci vodorovného nebo svislého lichoběžníkového zkreslení se obraz o něco zmenší.*
- *Při použití funkce Aut. kor. l. zkr je deaktivována funkce Nastavení Čtyři rohy.*

Vertikální sbíhavost

Svislá úprava zkreslení obrazu a vytvoření obrazu, který je více obdélníkový. Svislý lichoběžník slouží k opravení lichoběžníkového tvaru obrazu, kde jsou horní a dolní okraj obrazu nakloněny na stranu. Toto je určeno k použití podél svislé osy.

Vodorovný lichoběžník

Vodorovná úprava zkreslení obrazu a vytvoření obrazu, který je více obdélníkový. Vodorovný lichoběžník slouží k opravení lichoběžníkového tvaru obrazu, kde levý a pravý okraj obrazu nemají stejnou délku. Toto je určeno k použití podél vodorovné osy.

Nastavení Čtyři rohy

Toto nastavení umožňuje upravit jednotlivé rohy promítaného obrazu pro dosažení čtvercového obrazu, když promítací plocha není rovná.

Vynulovat (Reset)

Slouží k obnovení výchozího továrního nastavení pro geometrickou korekci.

Nabídka Zobrazení - Digitální Zoom

Slouží ke zmenšení nebo zvětšení obrazu na promítací ploše. Digitální zoom není stejný jako optický zoom a vede ke snížení kvality obrazu.

Poznámka: *Nastavení zoomu je zachováno při zapnutí projektoru.*

Nabídka Zobrazení - Posun zobrazení

Slouží k úpravě polohy promítaného obrazu ve vodorovné (H) nebo svislé (V) rovině.

Nabídka Obrázek - Vynulovat (Reset)

Slouží k obnovení výchozích hodnot nastavení obrázku.

POUŽÍVÁNÍ PROJEKTORU

Nabídka Nastavení

Nabídka Nastavení - Testovací vzorek

Slouží k výběru testovacího vzorku z možností zelená mřížka, purpurová mřížka, bílá mřížka nebo k vypnutí (vyp.) této funkce.

Nabídka Nastavení - Jazyk

Zde lze vybírat jazyk nabídky OSD: angličtina, němčina, francouzština, italština, španělština, portugalština, polština, holandština, švédština, norština/dánština, finština, řečtina, tradiční čínština, zjednodušená čínština, japonština, korejština, ruština, maďarština, čeština, arabština, thajština, turečtina, farsijština, vietnamština, indonéština a rumunština.

Nabídka Nastavení - Menu Settings

Menu časovače

Nastavte délku zobrazení nabídky OSD na promítací ploše.

Skrýt informace

Aktivací této funkce se skryje zpráva s informacemi.

Nabídka Nastavení - Velká nadm. výška

Když je vybrána možnost „Zap.“, ventilátory se budou otáčet rychleji. Tato funkce je vhodná ve vyšších nadmořských výškách, kde je řídký vzduch.

Nabídka Nastavení - Nastavení napájení

Přímé zapínání

Volbou „Zap.“ aktivujte režim Přímé zapínání. Projektor se automaticky zapne po připojení k napájení, bez nutnosti stisknout tlačítko „Napájení“ na klávesnici projektoru nebo na dálkovém ovladači.

Signál zapnutí

Volbou „Zap.“ aktivujte režim Signál zapnutí. Projektor se automaticky zapne když je rozpoznán signál, bez nutnosti stisknout tlačítko „Napájecí“ na klávesnici projektoru nebo na dálkovém ovladači.

Poznámka:

- *Pokud je možnost „Signál zapnutí“ nastavena na „Zap.“, spotřeba energie v pohotovostním režimu projektoru bude přes 3 W.*
- *Tuto funkci lze použít se zdrojem HDMI.*

Automatické napájení vypnuté (min.)

Nastavte časový interval, po kterém dojde k vypnutí projektoru. Časovač začne odpočítávat čas od momentu, kdy dojde k přerušení signálu. Po uběhnutí nastaveného časového intervalu (v minutách) se projektor sám vypne.

Časovač vypnutí (min.)

Nastavte časový interval, po kterém dojde k vypnutí projektoru. Časovač začne odpočítávat s nebo bez signálu odeslaného do projektoru. Po uběhnutí nastaveného časového intervalu (v minutách) se projektor sám vypne.

Poznámka: *Časovač se nuluje pro každém vypnutí napájení projektoru.*

POUŽÍVÁNÍ PROJEKTORU

Nabídka Nastavení Zabezpečení

Zabezpečení

Aktivací této funkce se před použitím projektoru zobrazí výzva k zadání hesla.

- **Zap.:** Pomocí funkce „Zap.“ zapněte bezpečnostní ověření projektoru při zapnutí.
- **Vyp.:** Pomocí funkce „Vyp.“ můžete zapnout projektor bez ověření vstupního hesla.

Poznámka: *Výchozí heslo je 1234.*

Bezpeč. časovač

Může nastavit časovou (Měsíc/Den/Hodina) funkci na počet hodin, během kterých lze projektor používat. Jakmile nastavený čas uplyne, budete opět požádáni o zadání hesla.

Změnit heslo

Slouží k nastavení nebo změně hesla, které je vyžadováno při zapnutí projektoru.

Nabídka Nastavení - Startup Logo

Tato funkce slouží k nastavení požadované úvodní obrazovky. Provedené změny se projeví při příštím zapnutí projektoru.

- **Výchozí:** Výchozí úvodní obrazovka.
- **Neutrální:** Na úvodní obrazovce se nezobrazí logo.
- **Uživatel:** Je vyžadován nástroj pro zachycení obrazovky.

  Poznámka: *Nástroj pro zachycení obrazovky lze stáhnout z našeho webu.*
  Podporované formáty souborů: png/bmp/jpg.

Nabídka Nastavení - Barva pozadí

Touto funkcí nastavíte zobrazení modré, červené, zelené nebo šedé barvy, žádné barvy nebo obrazovky s logem, když není k dispozici žádný signál.

Poznámka: *Pokud je barva pozadí nastavena na „Žádný“, barva pozadí je černá.*

Nabídka Nastavení - Device Reset

Resetovat OSD

Slouží k obnovení výchozích továrních nastavení nabídky OSD.

Resetovat všechna nastavení

Slouží k obnovení výchozích hodnot všech nastavení.

POUŽÍVÁNÍ PROJEKTORU

Nabídka Input

Nabídka Input - Auto zdroj

Volbou této možnosti projektor automaticky najde dostupný vstupní zdroj.

Nabídka Input - Auto input switch

Když je detekován vstupní signál HDMI, projektor automaticky přepne vstupní zdroj.

Nabídka Input - HDMI CEC Settings

Poznámka: *Když připojíte zařízení kompatibilní s HDMI CEC k projektoru kabely HDMI, můžete je ovládat na stejném stavu zapnutí nebo vypnutí napájení pomocí funkce HDMI Link v nabídce OSD projektoru. To umožňuje zapínat nebo vypínat jedno nebo více zařízení ve skupině prostřednictvím funkce HDMI Link. V typické konfiguraci může být váš DVD přehrávač připojen k projektoru prostřednictvím zesilovače nebo systému domácího kina.*

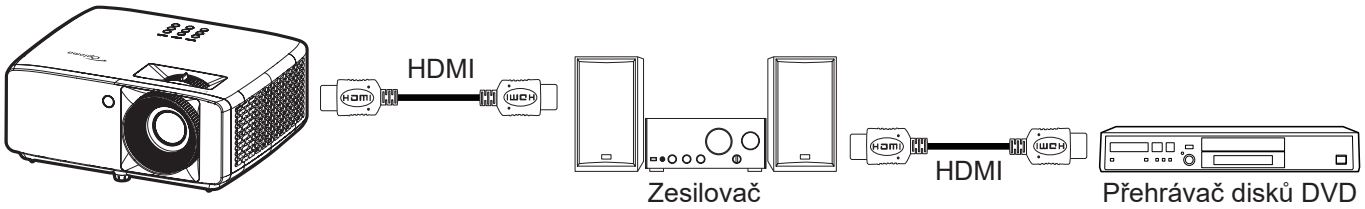

HDMI Link

Slouží k aktivaci a deaktivaci funkce HDMI Link.

Včetně TV

: Pokud je tato položka nastavena na „Ano“, jsou k dispozici možnosti Power on Link a Power off Link.

Power On Link

Příkaz CEC zapnutí.

- **Oboustranný:** Projektor a zařízení CEC budou zapnuty současně.
- **PJ --> Zařízení:** Zařízení CEC bude zapnuto až po zapnutí projektoru.
- **Zařízení --> PJ:** Projektor se zapne až po zapnutí zařízení CEC.

Power Off Link

Povolením této funkce se HDMI Link a projektor automaticky vypnou současně.

Nabídka Input - Vynulovat (Reset)

Slouží k obnovení výchozích hodnot nastavení vstupu.

POUŽÍVÁNÍ PROJEKTORU

Nabídka Zvuk

Nabídka Zvuk - Hlasitost

Slouží k úpravě hlasitosti.

Nabídka Zvuk - Ztlumit

Tato volba slouží k dočasnému vypnutí zvuku.

- **Zap.:** Volbou „Zap.“ ztlumíte zvuk.
- **Vyp.:** Volbou „Vyp.“ ztlumíte zvuk.

Poznámka: *Funkce „Vypnout zvuk“ ovlivňuje hlasitost vnitřního i vnějšího reproduktoru.*

Nabídka zvuku reproduktoru

Slouží k zapnutí a vypnutí integrovaného reproduktoru.

Nabídka Zvuk - Audio Output

Slouží k zapnutí nebo vypnutí externího zvuku.

Nabídka Zvuk - Vynulovat (Reset)

Slouží k obnovení výchozích hodnot nastavení zvuku.

POUŽÍVÁNÍ PROJEKTORU

Nabídka Ovládání

Nabídka Ovládání - ID zařízení

Definici ID lze nastavit nabídkou (rozsah 0-99) a umožňuje uživateli ovládat individuální projektor pomocí příkazu RS232.

Poznámka: *Úplný seznam příkazů RS232 najdete v uživatelské příručce RS232 na našem webu.*

Nabídka Ovládání - Dálkové nastavení

IR Funkce

Nastavení IR funkce.

- **Zap.:** Vyberte „Zap.“, projektor lze ovládat dálkovým ovladačem z horních a předních IR přijímačů.
- **Vyp.:** Po výběru možnosti „Vyp.“ projektor nelze ovládat dálkovým ovladačem. Při výběru možnosti „Vyp.“ bude možné používat klávesy klávesnice.

Nabídka Ovládání - Keypad Settings

Zámek klávesnice

Když je funkce zámek klávesnice nastavena na „Zap.“, klávesnice bude zamknutá. Projektor lze ovšem ovládat dálkovým ovladačem. Při výběru možnosti „Vyp.“ bude možné znovu používat klávesnici.

Nabídka Ovládání - Vynulovat (Reset)

Slouží k obnovení výchozích hodnot nastavení ovládání.

POUŽÍVÁNÍ PROJEKTORU

Nabídka Informace

Nabídka Informace

Zde jsou zobrazeny následující informace o projektoru:

- Regulační
- Seriové číslo
- Zdroj
- Color Info.
- Hodiny zdroje světla
- Picture Mode
- ID zařízení
- Doba použití filtru
- Režim světelného zdroje
- Verze FW

DODATEČNÉ INFORMACE

Kompatibilní rozlišení

Vstupní signál pro HDMI

Signál	Rozlišení	Obnovovací frekvence (Hz)	Poznámka pro Mac
VGA	640 x 480	60	Mac 60/72/85/
SVGA	800 x 600	60(*2)/72/85/120(*2)	Mac 60/72/85
XGA	1024 x 768	48/50(*4)/60(*2)/70/75/85/120(*2)	Mac 60/70/75/85
SDTV (480I)	720 x 480	60	
SDTV (480P)	720 x 480	60	
SDTV (576I)	720 x 576	50	
SDTV (576P)	720 x 576	50	
WSVGA (1024X600)	1024 x 600	60 (*3)	
HDTV (720p)	1280 x 720	50(*2)/60/120(*2)	Mac 60
WXGA	1280 x 768	60/75/85	Mac 75
	1280 x 800	60/50/48 Hz(*4)	Mac 60
WXGA (*5)	1366 x 768	60	
SXGA	1280 x 1024	60/75/85	Mac 60/75
	1440 x 900	60	
SXGA+	1400 x 1050	60	
UXGA	1600 x 1200	60	
HDTV (1080I)	1920 x 1080	50/60	
HDTV (1080p)	1920 x 1080	24/30/50/60	Mac 60
WUXGA	1920 x 1200(*1)	60/50(*4)	Mac 60

Poznámka:

- *(*1) Režim 1920 x 1200 při 60 Hz podporuje pouze RB (omezené zakrytí).*
- *(*2) 3D časování pro 3D Ready projektor (STD) a True 3D projektor (volitelně).*
- *(*3) Projektor New ERA & Data musí být vybaven tímto časováním WSVGA, Proscene a Home jsou příjemné.*
- *(*4) Proscene a datový projektor >4 000L, nativní rozlišení musí podporovat při 50 Hz/48 Hz.*
- *(*5) Standardní časování systému Windows 8.*

DODATEČNÉ INFORMACE

Kompatibilita videa True 3D

Rozlišení vstupu	HDMI 1.4a Vstup 3D	Frekvence vstupu		
		1280 x 720P při 50Hz	Nahoře-a-dole	
		1280 x 720P při 60Hz	Nahoře-a-dole	
		1280 x 720P při 50Hz	Balení rámců	
		1280 x 720P při 60Hz	Balení rámců	
		1920 x 1080i při 50Hz	Vedle-sebe (napůl)	
		1920 x 1080i při 60Hz	Vedle-sebe (napůl)	
		1920 x 1080P při 24Hz	Nahoře-a-dole	
		1920 x 1080P při 24Hz	Balení rámců	
	HDMI 1.3	1920 x 1080i při 50Hz	Vedle-sebe (napůl)	Režim SBS zap.
		1920 x 1080i při 60Hz		
		1280 x 720P při 50Hz		
		1280 x 720P při 60Hz		
		800 x 600 při 60Hz		
		1024 x 768 při 60Hz		
		1280 x 800 při 60Hz		
		1920 x 1080i při 50Hz	Nahoře-a-dole	Režim TAB zap.
		1920 x 1080i při 60Hz		
		1280 x 720P při 50Hz		
		1280 x 720P při 60Hz		
		800 x 600 při 60Hz		
		1024 x 768 při 60Hz		
		1280 x 800 při 60Hz		
		1024 x 768 při 120Hz	Frame Sequential	Formát 3D je Frame Sequential
		1280x 720 při 120Hz		

Poznámka:

- *Pokud je 3D vstup 1080p při 24 Hz, DMD je nutno přehrát s integrálním multiplem s 3D režimem*
- *1080i při 25 Hz a 720p při 50 Hz poběží na 100 Hz; ostatní 3D časování poběží na 120 Hz.*
- *1080p při 24 Hz poběží na 144 Hz.*

DODATEČNÉ INFORMACE

EDID (digitální)

XGA/WXGA				
B0/zavedená synchronizace	**B0/standardní synchronizace**	**B0/detailní synchronizace**	**B1/Režim videa**	**B1/detailní synchronizace**
640 x 480 při 60Hz	1600 x 1200 při 60Hz	Nativní synchronizace:	640 x 480p při 60Hz	XGA:
640 x 480 při 67Hz	1440 x 900 při 60Hz	XGA: 1024 x 768 při 60Hz	720 (1440) x 480i při 60 Hz	1280 x 720p při 60Hz
640 x 480 při 72Hz	1280 x 720 při 60Hz	WXGA: 1280 x 800 při 60Hz	720 (1440) x 576i při 50Hz	1366 x 768 při 60Hz
640 x 480 při 75Hz	1280 x 800 při 60Hz		720 x 480p při 60Hz	1920 x 1080p při 50Hz
800 x 600 při 56Hz	640 x 480 při 120Hz		720 x 576p při 50Hz	1920 x 1080p při 60Hz
800 x 600 při 60Hz	800 x 600 při 120Hz		1280 x 720p při 60Hz	
800 x 600 při 72Hz	1024 x 768 při 120Hz		1280 x 720p při 50Hz	WXGA**:**
800 x 600 při 75Hz	1280 x 720 při 120Hz		1920 x 1080i při 60Hz	1280 x 800p při 120Hz
1024 x 768 při 60Hz			1920 x 1080i při 50Hz	1366 x 768 při 60Hz
1024 x 768 při 70Hz			1920 x 1080p při 60Hz	1920 x 1080p při 50Hz
1024 x 768 při 75Hz			1920 x 1080p při 50Hz	1920 x 1080p při 60Hz
1280 x 1024 při 75Hz			1920 x 1080p při 24Hz	
1152 x 870 při 75Hz			1920 x 1080p při 25Hz	
			1920 x 1080p při 30Hz	

1080p				
B0/zavedená synchronizace	**B0/standardní synchronizace**	**B0/detailní synchronizace**	**B1/Režim videa**	**B1/detailní synchronizace**
640 x 480 při 60Hz	1280 x 1024 při 60Hz	Nativní synchronizace:	720(1440) x 480i při 60 Hz 4:3	3840 x 2160p při 60Hz
640 x 480 při 67Hz	1400 x 1050 při 60Hz	1920 x 1080p při 60Hz	720(1440) x 576i při 50 Hz 4:3	
640 x 480 při 72Hz	1024 x 768 při 120Hz		720 x 480p při 60 Hz 4:3	
640 x 480 při 75Hz	1280 x 720 při 60Hz		720 x 576p při 50 Hz 4:3	
800 x 600 při 56Hz	1280 x 720 při 120Hz		1280 x 720p při 60 Hz 16:9	
800 x 600 při 60Hz	1280 x 800 při 60Hz		1280 x 720p při 50 Hz 16:9	
800 x 600 při 72Hz	1440 x 900 při 60Hz		1920 x 1080i při 60 Hz 16:9	
800 x 600 při 75Hz	1600 x1200 při 60 Hz		640 x 480p při 60 Hz 4:3	
1024 x 768 při 60Hz			1920 x 1080p při 60 Hz 16:9	
1024 x 768 při 70Hz			1920 x 1080p při 50 Hz 16:9	
1024 x 768 při 75Hz			1920 x 1080p při 24 Hz 16:9	
1280 x 1024 při 75Hz			1920 x 1080p při 30 Hz 16:9	
1152 x 870 při 75Hz			1920 x 1080p při 120 Hz 16:9	
			3840 x 2160p při 24 Hz 16:9	
			3840 x 2160p při 25 Hz 16:9	
			3840 x 2160p při 30 Hz 16:9	
			3840 x 2160p při 50 Hz 16:9	
			3840 x 2160p při 60 Hz 16:9	
			4096 x 2160p při 24 Hz 256:135	

DODATEČNÉ INFORMACE

1080p				
B0/zavedená synchronizace	B0/standardní synchronizace	B0/detailní synchronizace	B1/Režim videa	B1/detailní synchronizace
			4096 x 2160p při 25 Hz 256:135	
			4096 x 2160p při 30 Hz 256:135	
			4096 x 2160p při 50 Hz 256:135	
			4096 x 2160p při 60 Hz 256:135	
			720 x 480p při 60 Hz 16:9	
			720(1440) x 480i při 60 Hz 16:9	
			720 x 576p při 50 Hz 16:9	
			2880 x 480i při 60 Hz 16:9	
			1440 x 480p při 60 Hz 16:9	
			2880 x 576i při 50 Hz 16:9	
			1440 x 576p při 50 Hz 16:9	
			720(1440) x 576i při 50 Hz 16:9	

DODATEČNÉ INFORMACE

Velikost obrazu a promítací vzdálenost

XGA

Úhlopříčka promítací plochy (16:9)	Velikost plochy (Š x V)				Promítací vzdálenost (D)				Odsazení (Hd)	
	(m)		(palce)		(m)		(stopy)			
	Šířka	Výška	Šířka	Výška	Široký	Teleobjektivový obraz	Široký	Teleobjektivový obraz	(m)	(palce)
25,4	0,52	0,39	20,32	15,24	1,00	1,11	3,28	3,64	0,06	2,36
30	0,61	0,46	24,00	18,00	1,18	1,32	Není k dispozici	4,33	0,07	2,76
40	0,81	0,61	32,00	24,00	1,58	1,76	5,18	5,77	0,09	3,54
50	1,02	0,76	40,00	30,00	1,97	2,19	6,46	7,19	0,12	4,72
60	1,22	0,91	48,00	36,00	2,37	2,63	7,78	8,63	0,14	5,51
70	1,42	1,07	56,00	42,00	2,76	3,07	9,06	10,07	0,16	6,30
80	1,63	1,22	64,00	48,00	3,15	3,51	10,33	11,52	0,18	7,09
90	1,83	1,37	72,00	54,00	3,55	3,95	11,65	12,96	0,21	8,27
100	2,03	1,52	80,00	60,00	3,94	4,39	12,93	14,40	0,23	9,06
120	2,44	1,83	96,00	72,00	4,73	5,27	15,52	17,29	0,27	10,63
150	3,05	2,29	120,00	90,00	5,91	6,58	19,39	21,59	0,34	13,39
180	3,66	2,74	144,00	108,00	7,10	7,90	23,29	25,92	0,41	16,14
200	4,06	3,05	160,00	120,00	7,88	8,78	25,85	28,81	0,46	18,11
250	5,08	3,81	200,00	150,00	9,86	10,97	32,35	35,99	0,57	22,44
300	6,10	4,57	240,00	180,00	11,83	Není k dispozici	38,81	Není k dispozici	0,69	27,17

Poznámka: *Poměr zoomu: 1,1x*

WXGA

Úhlopříčka promítací plochy (16:9)	Velikost plochy (Š x V)				Promítací vzdálenost (D)				Odsazení (Hd)	
	(m)		(palce)		(m)		(stopy)			
	Šířka	Výška	Šířka	Výška	Široký	Teleobjektivový obraz	Široký	Teleobjektivový obraz	(m)	(palce)
30	0,65	0,4	25,44	15,90	1,00	1,11	Není k dispozici	3,64	0,05	1,97
40	0,86	0,54	33,92	21,20	1,33	1,48	4,36	4,86	0,06	2,36
50	1,08	0,67	42,40	26,50	1,66	1,85	5,45	6,07	0,08	3,15
60	1,29	0,81	50,88	31,80	2,00	2,22	6,56	7,28	0,09	3,54
70	1,51	0,94	59,36	37,10	2,33	2,59	7,64	8,50	0,12	4,72
80	1,72	1,08	67,84	42,40	2,66	2,96	8,73	9,71	0,13	5,12
90	1,94	1,21	76,32	47,70	2,99	3,33	9,81	10,93	0,15	5,91
100	2,15	1,35	84,80	53,00	3,33	3,70	10,93	12,14	0,16	6,30
120	2,58	1,62	101,76	63,60	3,99	4,45	13,09	14,60	0,19	7,48
150	3,23	2,02	127,20	79,50	4,99	5,56	16,37	18,24	0,24	9,45
180	3,88	2,42	152,64	95,40	5,99	6,67	19,65	21,88	0,29	11,42
200	4,31	2,69	169,60	106,00	6,65	7,41	21,82	24,31	0,33	12,99
250	5,38	3,37	212,00	132,50	8,31	9,26	27,26	30,38	0,40	15,75
300	6,46	4,04	254,40	159,00	9,98	Není k dispozici	32,74	Není k dispozici	0,48	18,90

Poznámka: *Poměr zoomu: 1,1x*

DODATEČNÉ INFORMACE

1080p

Úhlopříčka promítací plochy (16:9)	Velikost plochy (Š x V)				Promítací vzdálenost (D)				Odsazení (Hd)	
	(m)		(palce)		(m)		(stopy)			
	Šířka	Výška	Šířka	Výška	Široký	Teleobjektivový obraz	Široký	Teleobjektivový obraz	(m)	(palce)
24,5	0,54	0,31	21,35	12,01	0,80	0,88	Není k dispozici	2,89	0,04	1,57
30	0,66	0,37	26,15	14,71	0,98	1,08	Není k dispozici	3,54	0,06	2,36
40	0,89	0,5	34,86	19,6	1,31	1,43	4,30	4,69	0,08	3,15
50	1,11	0,62	43,58	24,5	1,63	1,79	5,35	5,87	0,10	3,94
60	1,33	0,75	52,29	29,4	1,96	2,15	6,43	7,05	0,12	4,72
70	1,55	0,87	61,01	34,3	2,29	2,51	7,51	8,23	0,14	5,51
80	1,77	1	69,73	39,2	2,61	2,87	8,56	9,42	0,16	6,30
90	1,99	1,12	78,44	44,1	2,94	3,23	9,65	10,60	0,18	7,09
100	2,21	1,25	87,16	49	3,27	3,58	10,73	11,75	0,19	7,48
120	2,66	1,49	104,59	58,8	3,92	4,30	12,86	14,11	0,24	9,45
150	3,32	1,87	130,74	73,5	4,90	5,38	16,08	17,65	0,30	11,81
180	3,98	2,24	156,88	88,2	5,88	6,45	19,29	21,16	0,36	14,17
200	4,43	2,49	174,32	98,1	6,54	7,17	21,46	23,52	0,40	15,75
250	5,53	3,11	217,89	122,6	8,17	8,96	26,80	29,40	0,50	19,69
300	6,64	3,74	261,47	147,1	9,80	10,75	32,15	35,27	0,59	23,23
306	6,77	3,81	266,70	150	10,00	Není k dispozici	32,81	Není k dispozici	0,61	24,02

Poznámka: *Poměr zoomu: 1,1x*

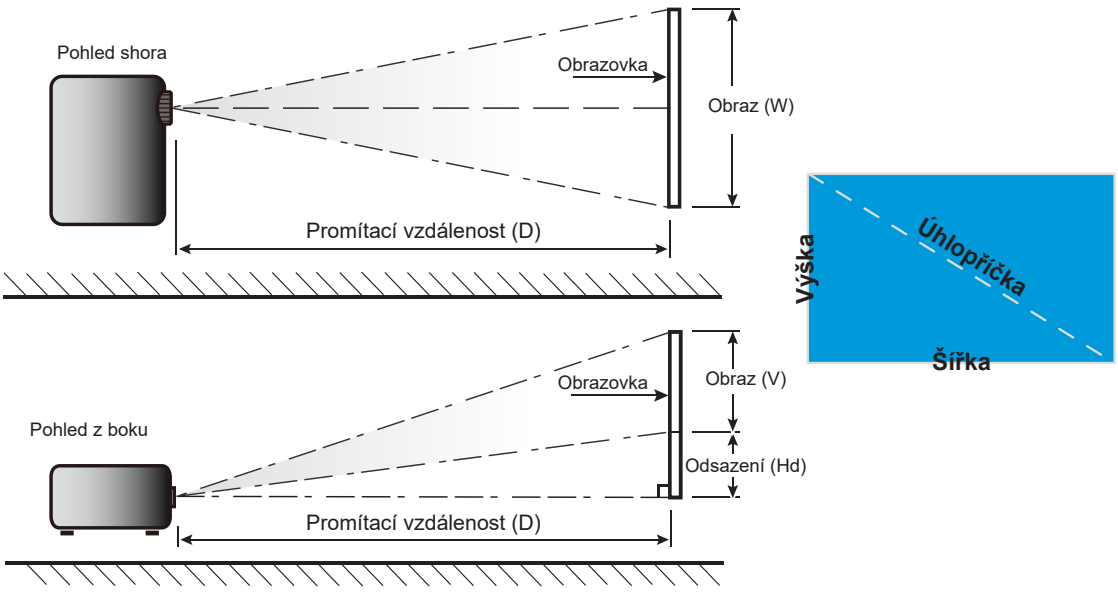

DODATEČNÉ INFORMACE

Rozměry projektoru a stropní instalace

1. Aby se zabránilo poškození projektoru, použijte stropní držák Optoma.
2. Pokud chcete použít jinou soupravu pro montáž projektoru, ujistěte se, že použité šrouby splňují následující parametry:

- Typ šroubu: M4*10 mm
- Minimální délka šroubu: 10 mm

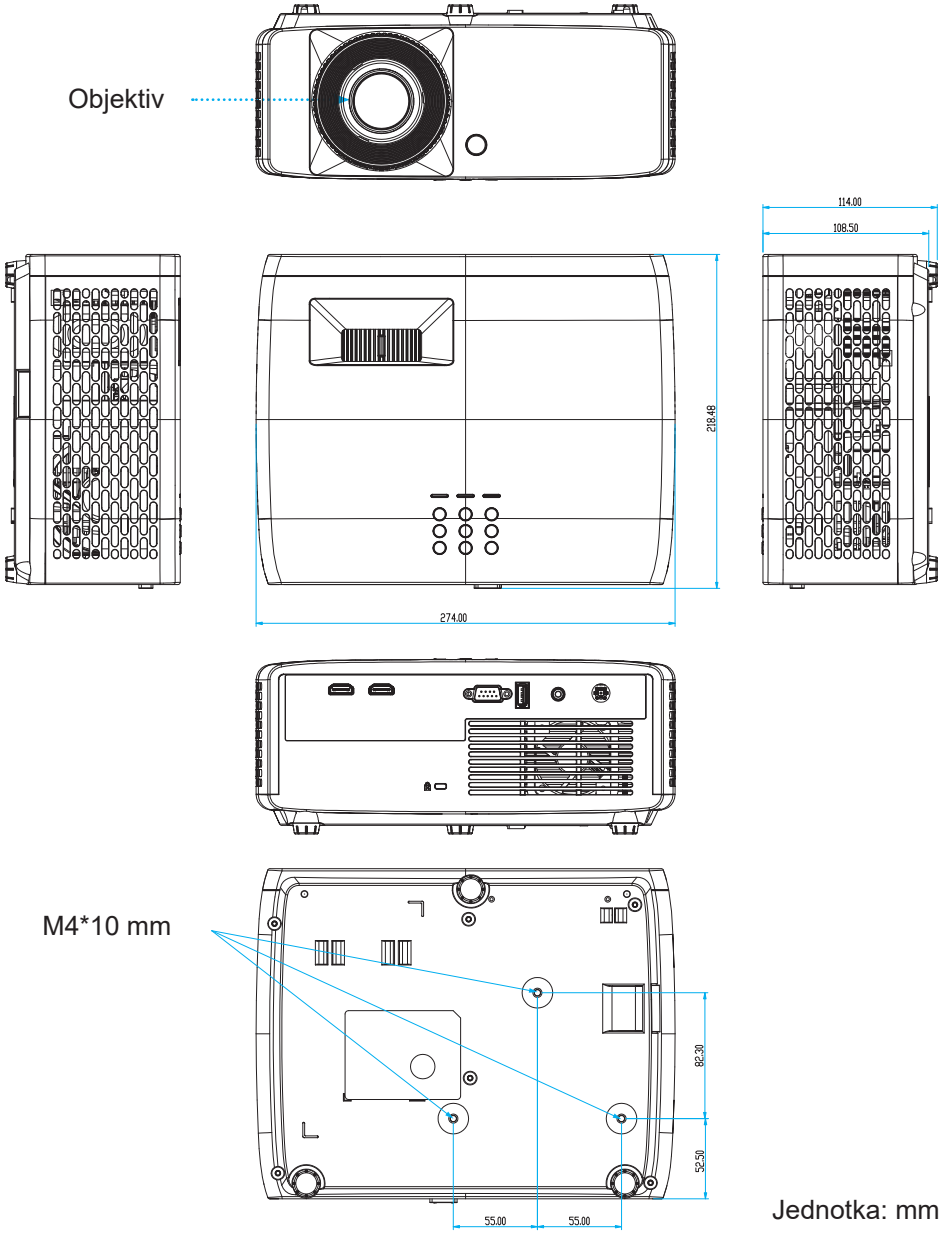

Jednotka: mm

Poznámka: *Uvědomte si, že škody vzniklé nesprávnou montáží ruší platnost záruky.*

Varování:

- Pokud zakoupíte stropní držák jiného výrobce, použijte šrouby správné velikosti. Velikost šroubu se bude lišit v závislosti na tloušťce montážní desky.
- Mezi stropem a spodní stranou projektoru musí být zachována mezera alespoň 10 cm.
- Neumísťujte projektor v blízkosti zdroje tepla.

DODATEČNÉ INFORMACE

Pro stropní montáž si můžete zakoupit kabelovou pásku, jejíž délka je více než 250 mm, pro upevnění AC adaptéru v případě potřeby.

1. Nainstalujte kabelovou pásku do určených otvorů na spodní straně projektoru. Poté umístěte napájecí adaptér do příslušného otvoru.

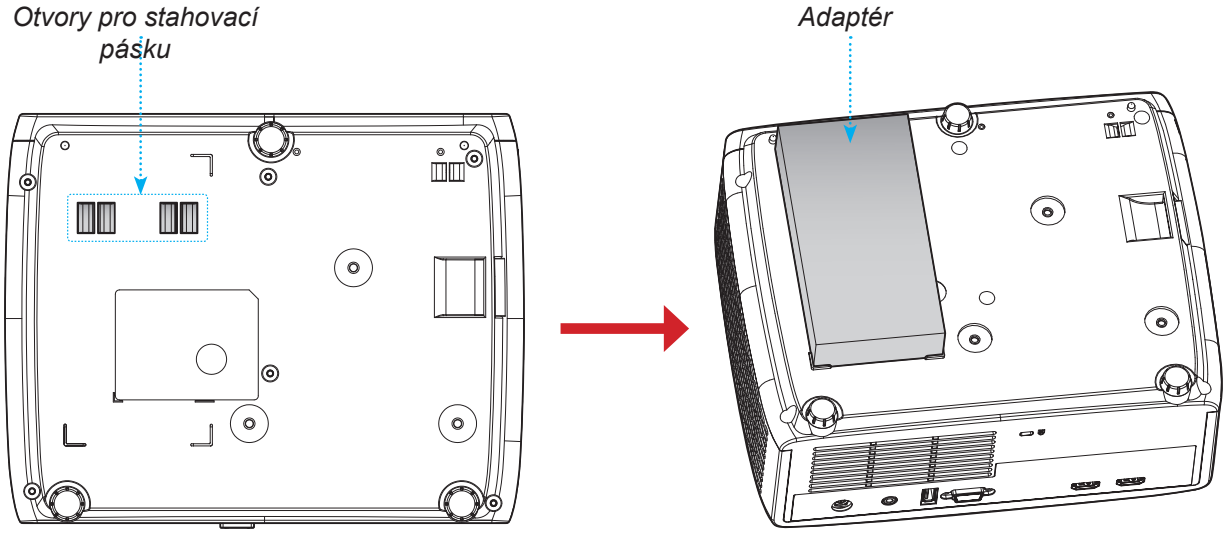

2. Zajistěte AC adaptér pomocí stahovací pásky.

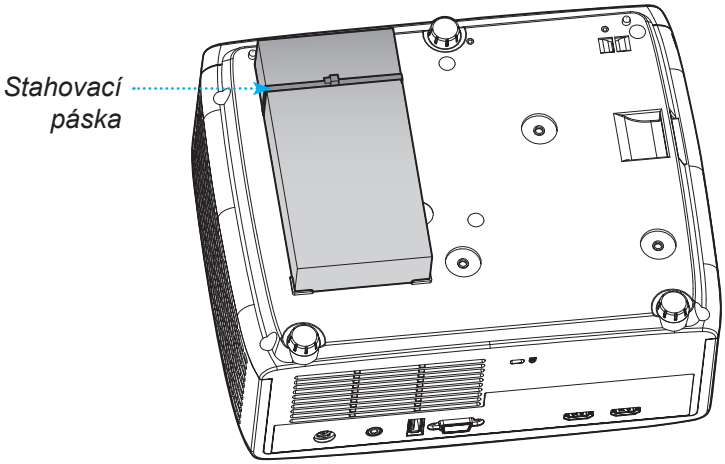

DODATEČNÉ INFORMACE

Kódy IR dálkového ovládání

Tlačítko		Formát NEC	Kód zákazníka		Kód tlačítka		Popis
			Bajt 1	Bajt 2	Bajt 3	Bajt 4	
Výkon	⏻	Formát 1	32	CD	02	FD	Stisknutím zapnete/vypnete projektor.
Projekční poměr	⤡	Formát 1	32	CD	64	9B	Stisknutím změníte poměr stran zobrazeného obrazu.
Zdroj	⇥	Formát 1	32	CD	C3	3C	Stisknutím tohoto tlačítka vyberte některý vstupní signál.
Režim	🖵	Formát 1	32	CD	5	FA	Stisknutím změníte Picture Mode zobrazeného obrazu.
Čtyři směrová tlačítka (Nahoru)	∧	Formát 2	32	CD	11	EE	Použijte k výběru nebo přizpůsobení zvolených položek.
Čtyři směrová tlačítka (Vlevo)	<	Formát 2	32	CD	10	EF	
Čtyři směrová tlačítka (Vpravo)	>	Formát 2	32	CD	12	ED	
Čtyři směrová tlačítka (Dolů)	∨	Formát 2	32	CD	14	EB	
Vstoupit	○	Formát 1	32	CD	0F	F0	Potvrzení výběru položky.
Nabídka Nastavení/Nastavení	⚙	Formát 1	32	CD	A8	57	Stisknutím přejděte do nabídky Nastavení.
Vrátit	↩	Formát 1	32	CD	0D	F2	Stisknutím tohoto tlačítka se vrátíte na předchozí nabídku.
Menu	≡	Formát 1	32	CD	0E	F1	Stisknutím tohoto tlačítka zobrazíte nebo ukončíte nabídky OSD.
Hlasitost -	🔉	Formát 2	32	CD	8F	70	Stisknutím tohoto tlačítka snížíte hlasitost.
Vypnout zvuk	🔇	Formát 1	32	CD	52	AD	Stisknutím tohoto tlačítka lze dočasně vypnout / zapnout zvuk.

DODATEČNÉ INFORMACE

Tlačítko		Formát NEC	Kód zákazníka		Kód tlačítka		Popis
			Bajt 1	Bajt 2	Bajt 3	Bajt 4	
Hlasitost +		Formát 2	32	CD	8C	73	Stisknutím tlačítka zvýšíte hlasitost.
Blokováno		Formát 1	32	CD	06	F9	Stisknutím tohoto tlačítka lze zne-hybnit obraz projektoru.
Sbíhavost		Formát 1	32	CD	7	F8	Stisknutím tohoto tlačítka lze upravit lichoběžníkové zkreslení obrazu způsobené nakláněním projektoru.
Ztlumit AV		Formát 1	32	CD	03	FC	Stisknutím tohoto tlačítka lze skrýt / zobrazit obraz a vypnout / zapnout zvuk.

DODATEČNÉ INFORMACE

Odstraňování problémů

Dojde-li k problémům s projektorem, řiďte se následujícími informacemi. Pokud problem přetrvává,kontaktujte prosím Vašeho lokálního distributora nebo servisní centrum.

Problémy s obrazem

Na promítací ploše se neobjevuje žádný obraz

- Ujistěte se, že jsou všechny kabely a spojení správně a pevně připojeny, jak je popsáno v kapitole “Instalace”.
- Zkontrolujte, zda v konektorech nejsou ohnuty či odlomeny kolíky.
- Zkontrolujte, zda není zapnutá funkce „Ztlumit“.

Obraz je nezaostřený

- Otáčejte zaostřovací kroužek po nebo proti směru hodinových ručiček, dokud nebude obraz ostrý a zřetelný. Viz stránka *17*.
- Ujistěte se, zda se promítací plocha nachází v požadované vzdálenosti od projektoru. (Viz stránky *46~47*).

Při přehrávání titulu DVD ve formátu 16:9 je obraz natažen

- Když přehráváte anamorfní DVD nebo 16:9 DVD, projektor zobrazí nejlepší obraz ve formátu 16: 9 na straně projektoru.
- Přehráváte-li titul ve formátu V-Stretch, změňte formát projektoru V-Stretch pomocí nabídky zobrazené na ploše (OSD).
- Přehráváte-li titul ve formátu 4:3, změňte formát 4:3 v projektoru pomocí mabídka zobrazovaného na ploše (OSD).
- Na vašem DVD přehrávači nastavte formát zobrazení s poměrem stran 16:9 (široký).

Obraz je příliš malý nebo příliš velký.

- Otáčením páčky zoomu po nebo proti směru hodin zvětšete nebo zmenšete promítaný obraz. Viz stránka *17*.
- Projektor posuňte blíž nebo dál od promítací plochy.
- Stiskněte “Menu” na panelu projektoru a přejděte na “Obrázek → Projekční poměr”. Vyzkoušejte různá nastavení.

Obraz má zešikmené boční okraje:

- Je-li to možné, změňte polohu projektoru tak, aby byl směřoval na střed promítací plochy a byl pod ní.

Obraz je obrácený

- V nabídce OSD vyberte funkci „Obrázek → Projection Orientation“ a upravte směr promítání.

DODATEČNÉ INFORMACE

Jiné problémy

Projektor přestal reagovat na ovládací prvky

- Pokus je to možné, projektor vypněte, odpojte napájecí kabel od sítě a počkejte nejméně 20 sekund.

Problémy s dálkovým ovládáním

Nefunguje-li dálkové ovládání

- Zkontrolujte, zda je pracovní úhel dálkového ovládání v rozsahu ±15° vůči přijímači IR na projektoru.
- Mezi dálkovým ovládáním a projektorem nesmí být překážky. Postavte se do vzdálenosti nejvíc 6 m (19,7 stop) od projektoru.
- Zkontrolujte správné vložení baterií.
- Pokud jsou baterie vybité, vyměňte je.

DODATEČNÉ INFORMACE

Varovné indikátory

Když se rozsvítí nebo rozblikají výstražné indikátory (viz níže), projektor se automaticky vypne:

- Indikátor LED „Lampa“ svítí červeně a pokud LED „Napájení“ bliká červeně.
- Indikátor LED „Temp“ svítí červeně a pokud LED „Napájení“ bliká červeně. Znamená to, že projektor je přehřátý. Za normálních okolností se může projektor znovu zapnout.
- Indikátor LED „Temp“ bliká červeně a pokud indikátor LED „Napájení“ bliká červeně.

Odpojte napájecí kabel od projektoru, počkejte 30 sekund a akci zopakujte. Pokud se výstražné indikátory znovu rozsvítí, požádejte o pomoc nejbližší servisní středisko.

Zprávy indikátorů LED

Message	Indikátor LED napájení		Indikátor LED teploty	Indikátor LED lampy
	(Červený)	(Modrý)	(Červený)	(Červený)
Pohotovostní stav (Vstupní napájecí šňůra)	Stále svítí			
Zapnuto (zahřívání)		Bliká (0,5 sec nesvítí / 0,5 sec svítí)		
Zapnuto a lampa svítí		Stále svítí		
Vypnout napájení (Chlazení)		Bliká (0,5 sec nesvítí / 0,5 sec svítí). Po vypnutí ventilátoru chlazení znovu svítí červeně.		
Chyba (Selhání lampy)	Bliká			Stále svítí
Chyba (Závada ventilátoru)	Bliká		Bliká	
Chyba (Nadměrná teplota)	Bliká		Stále svítí	

- Vypnout napájení:

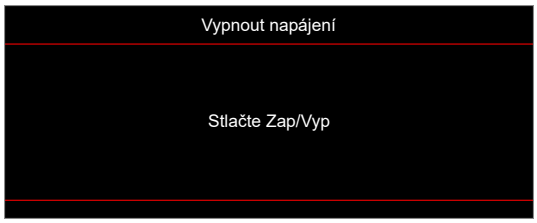

- Upozornění na stav teploty:

DODATEČNÉ INFORMACE

Technické údaje

Položka		Popis
Technologie		• XGA: Texas Instrument DMD, 0.55" S450 DMD • WXGA: Texas Instrument DMD, 0.65" S450 DMD • 1080p: Texas Instrument DMD, 0.65" S600 DMD
Nativní rozlišení		• XGA: 1024 x 768 • WXGA: 1280 x 800 • 1080p: 1920 x 1080
Objektiv	Promítací poměr	• XGA: 1,94~2,16 (60“ při 2,37m) • WXGA: 1,54~1,72 (60“ při 2,37m) • 1080p: 1,48~1,62 (61“ při 2,0m)
	F-stop	• XGA/WXGA: 2,41~2,53 • 1080p: 2,5~2,67
	Ohnisková vzdálenost	• XGA: 21,85 ~ 24,01 mm • WXGA: 21,85 ~ 24,00mm • 1080p: 12,81 - 16,74 mm
	Rozsah zoomu	1,1x
Posun		• XGA: 115 % při 60", tolerance ±5% • WXGA: 100 % ~ 112 % při 60", tolerance ±5% • 1080p: 100 % ~116 % při 60", tolerance ±5%
Velikost obrazu		• XGA/WXGA: Optimalizováno při 60” široký při 2,37 m • 1080p: Optimalizováno při 61” široký při 2,0m
Vzdálenost promítání		• XGA: Mechanický posuv 1 m až 11,8 m, opticky optimalizovaný rozsah 1 m až 10 m • WXGA: Mechanický posuv 1 m až 10 m, opticky optimalizovaný rozsah 1 m až 10 m • 1080p: Mechanický posuv 0,8 m až 10 m, opticky optimalizovaný rozsah 1 m až 5 m
Vstupy/výstupy		• HDMI 1 (HDMI 1.4b [model XGA/WXGA] / HDMI 2.0 [model 1080p]) • HDMI 2 (HDCP 2.0 [model XGA/WXGA] / HDCP 2.2 [model 1080p]) • USB Type-A pro napájení USB 5 V/1,5 A • Výstup zvuku 3,5 mm • RS232
Barva		1073,4 milionů barev
Frekvence vykreslování		• Frekvence vodorovného vykreslování: 15 KHz ~ 140 KHz • Frekvence svislého vykreslování: 24Hz ~ 120Hz
Reproduktor		15 W
Příkon		• Režim ECO: 89 W (typicky) při 110 VAC; 887 W při 220 VAC • Jasný režim: 140W (typicky) při 110 VAC; 139W při 220 VAC
Vstupní proud		DC 19,5V, 9,23A
Orientace při instalaci		Přední, Zadní, Strop, Zadní+strop
Rozměry (Š x H x V)		• Bez nožek: 274 x 216 x 108,5 mm • S nožkami: 274 x 216 x 114 mm
Hmotnost		3,0 ± 0,2 kg
Provozní prostředí		Provoz při teplotě 0 ~ 40 °C, 80% vlhkost (max., bez kondenzace)

Poznámka: *Změny specifikací bez předchozího upozornění vyhrazeny.*

DODATEČNÉ INFORMACE

Globální zastoupení Optoma

V případě potřeby servisních služeb nebo konzultace se obraťte na místní zastoupení firmy.

USA
Optoma Technology, Inc.
47697 Westinghouse Drive.
Fremont, Ca 94539

888-289-6786
510-897-8601
services@optoma.com

Kanada
Optoma Technology, Inc.
47697 Westinghouse Drive.
Fremont, Ca 94539

888-289-6786
510-897-8601
services@optoma.com

Latinská Amerika
Optoma Technology, Inc.
47697 Westinghouse Drive.
Fremont, Ca 94539

888-289-6786
510-897-8601
services@optoma.com

Evropa
Unit 1, Network 41, Bourne End Mills
Hemel Hempstead, Herts,
HP1 2UJ, Spojené království
www.optoma.eu
Servisní tel : +44 (0)1923 691865
com

+44 (0) 1923 691 800
+44 (0) 1923 691 888
service@tsc-europe.

Benelux BV
Randstad 22-123
1316 BW Almere
Nizozemsko
www.optoma.nl

+31 (0) 36 820 0252
+31 (0) 36 548 9052

Francie
Bâtiment E
81-83 avenue Edouard Vaillant
92100 Boulogne Billancourt, Francie
optoma.fr

+33 1 41 46 12 20
+33 1 41 46 94 35
savoptoma@

Španělsko
C/ José Hierro,36 Of. 1C
28522 Rivas VaciaMadrid,
Španělsko

+34 91 499 06 06
+34 91 670 08 32

Německo
Am Nordpark 3
41069 Mönchengladbach
Německo

+49 (0) 2161 68643 0
+49 (0) 2161 68643 99
info@optoma.de

Scandinavia
Lerpeveien 25
3040 Drammen
Norsko

+47 32 98 89 90
+47 32 98 89 99
info@optoma.no

PO.BOX 9515
3038 Drammen
Norsko

Korea
https://www.optoma.com/kr/

Japonsko
https://www.optoma.com/jp/

Tchaj-wan
https://www.optoma.com/tw/

Čína
Room 2001, 20F, Building 4,
No.1398 Kaixuan Road,
Changning District
Šanghaj, 200052, Čína

+86-21-62947376
+86-21-62947375
www.optoma.com.cn

Austrálie
https://www.optoma.com/au/